PETROZZI DESIGN

ARREDO

Petrozzi Design srls
Via Quinzia Vecchia snc
02038 Scandriglia (RI)
C.F/P.IVA: 01205770579

Telefono
0765 841787
Amministrazione: 351 9890021
Ufficio Tecnico: 351 3122139

Mail
Ordini: comm.petrozzidesign@gmail.com
Ufficio Tecnico: grafica.petrozzi@gmail.com
Amministrazione: amm.petrozzidesign@gmail.com

www.petrozzidesign.com

PETROZZI Artigianato, Design, Qualità

La storia della Petrozzi ha inizio negli anni Settanta con Domenico Petrozzi, che negli anni Duemila trasmette la sua esperienza e professionalità ai figli Alessandro, Giovanna e al genero Emiliano Fazio.
Ha così inizio una fase di espansione e innovazione tecnologica, che portò alla creazione di prodotti sempre più all'avanguardia e dal design raffinato.

Grazie alla presenza di interior designer interni e a collaborazioni esterne, l'azienda oggi vanta una vasta gamma di linee bagno e complementi d'arredo, coniugando funzionalità ed estetica.

Unici in Italia per l'ampia selezione di articoli a catalogo e la possibilità di realizzare prodotti su misura e personalizzati, ci avvaliamo di un ufficio tecnico che garantisce un supporto completo, sviluppando progetti e rendering fotorealistici per soddisfare ogni esigenza.
Tecnologia, progresso, innovazione: sono questi i pilastri della nostra crescita.

Ogni grande successo nasce da una piccola realtà artigianale, così un sogno di famiglia ha dato vita a un'eredità destinata alle generazioni future, consolidando la Petrozzi come eccellenza nel settore della lavorazione delle materie plastiche e della produzione di elementi e accessori d'arredo.

La nostra linea di prodotti, pensati per essere complementari nell'uso quotidiano, è l'emblema del brand PETROZZI DESIGN.

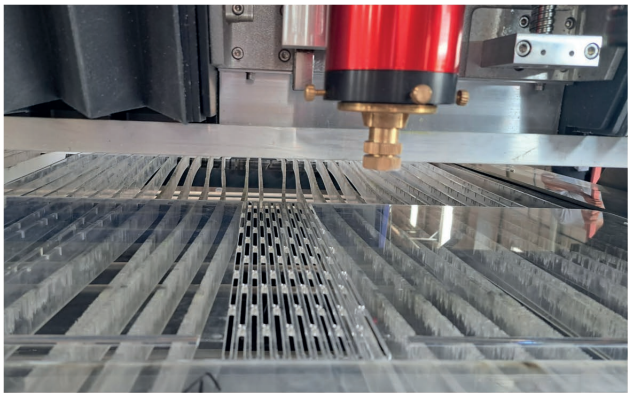

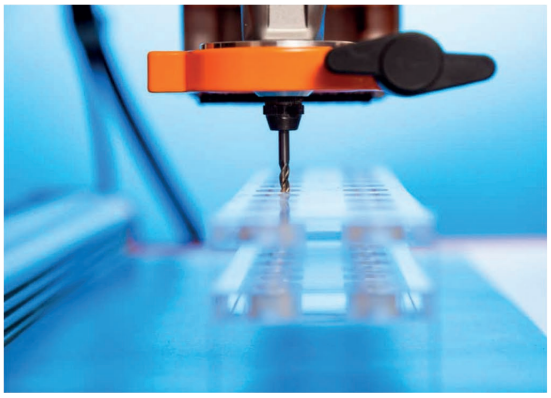

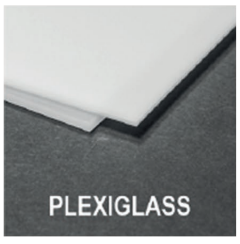

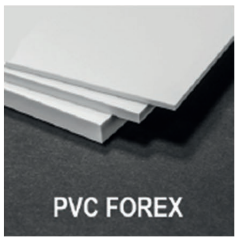











PMMA COLATO Un materiale dalle caratteristiche straordinarie

Il PMMA o Plexiglass® è una materia plastica formata da polimeri di metacrilato.
Le lastre utilizzate dalla Petrozzi Design sono prodotte per colatura, più omogenee, esteticamente e qualitativamente migliori rispetto a quelle estruse.

Completamente Riciclabile

Inalterabile alla luce UV
(non ingiallisce se posto alla luce del sole)

Altissima trasparenza ed elevato indice di trasmissione luminosa (circa 92% contro l'80% del vetro)

In confronto al vetro, a parità di spessore, è più leggero (circa la metà) più resistente alla rottura e agli urti. Allo stesso tempo è più flessibile

Ripristinabile: eventuali graffi possono essere facilmente eliminati grazie a prodotti specifici

Ottima lavorabilità

Ampia varietà di colorazioni

Certificato per il contatto con gli alimenti

HAND MADE Termoformatura, fresatura e incollaggio

Lavorazioni	Fuori catalogo
Taglio Laser	Pannelli divisori
Termoformatura	Targhe
Fresatura	Trofei
Stampa UV	Teche museali
Lucidatura a mano	Leggii
	Segnaletica per Alberghi
	Contenitori Alimentari

PULIZIA dei nostri prodotti

NON utilizzare prodotti di pulizia contenenti **ALCOOL** o **AMMONIACA** (Es:Vetril)

Pulire con un panno morbido inumidito con acqua e i nostri prodotti di pulizia:
PUL01
PRO MULTI FOAM: Schiuma di pulizia e antistatico
PUL04
PLEX POLISH: Crema lucidante e protettiva
PUL05
PROSAFETY CLEAN: Per sgrassare e rimuovere residui di colla

	CODICE
Pro multi foam	**PUL01**
Plex Polish	**PUL04**
Prosafety Clean	**PUL05**

RINNOVARE i nostri prodotti

Leggeri graffi superficiali possono essere rimossi con i nostri Polish.
PUL02
PLEXCLEANER: Kit Spazzola e cera, da utilizzare con un avvitatore
PUL03
PULYGRAF: Utile per rimuovere i graffi superficiali

	CODICE
Plex Cleaner	**PUL02**
Pulygraf	**PUL03**

CAMPIONARIO COLORI

Per la corretta colorazione del PMMA attenersi SEMPRE alla mazzetta colori.

TR : Trasparente
CL: Colorato/Opal/Satinato trasparente
ST: Satinato bianco o nero
BI: Bianco

bianco
3-5-8-10-15-20 mm

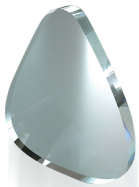

trasparente
3-5-8-10-15-20-25-30 mm



opal
3-5-8-10-15 mm



satinato
3-5-8-10-15 mm



bianco satinato
3-5-8-10-15 mm



giallo
3-5-8-10 mm



arancione
3-5-8-10 mm



rosso
3-5-8-10 mm



bronzo
3-5-8-10 mm



prugna
3-5-8-10 mm



fucsia
3-5-8-10 mm



viola
3-5-8-10 mm



verde
3-5-8-10 mm

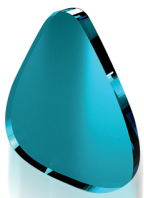

azzurro
3-5-8-10 mm



blu
3-5-8-10 mm

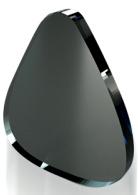

fumé grigio
3-5-8-10-15 mm



nero
3-5-8-10-15-20 mm



nero satinato
3-5-8-10-15 mm

Arredo

ZONA GIORNO 06

NEW Consolle 07
Mobili contenitori 15
NEW Tavoli e Tavolini 19
Scrivanie 40
Mobili Tv 44
Scalette e Porta CD/DVD 48
Librerie 53
NEW Up & Down 59
NEW Scaffali a parete 63
NEW Specchi 71

ZONA NOTTE 80

NEW Comodini 81
Servomuto 93
NEW Scarpiere 95
NEW Cameretta 98

CUCINA 101

NEW Portavivande, Carrelli, Pliant 102
Organizer 120
NEW Vassoi 132
iCompo 137
NEW Supporto penisola Leg 141
NEW Tovagliette 144

LIVING 147

Candelabri 148
NEW Porta bottiglie 150
Porta calici 157
NEW Portariviste 159
NEW Porta ombrelli 163
NEW Orologi 168
NEW Fermalibri 174
NEW Appendiabito 178
Portalettere/chiavi 184
NEW Cornici 186
NEW Quadri 190

ILLUMINAZIONE 192

NEW Lampade da terra 193
NEW Lampade da appoggio 196
NEW Lampadari 204

NEW **DIVISORI E PORTE** 216

NEW **GIOCHI** 220

NEW **SCHIENALI CUCINA** 221

CONDIZIONI VENDITA 232

prodotti personalizzabili con stampa

zona giorno

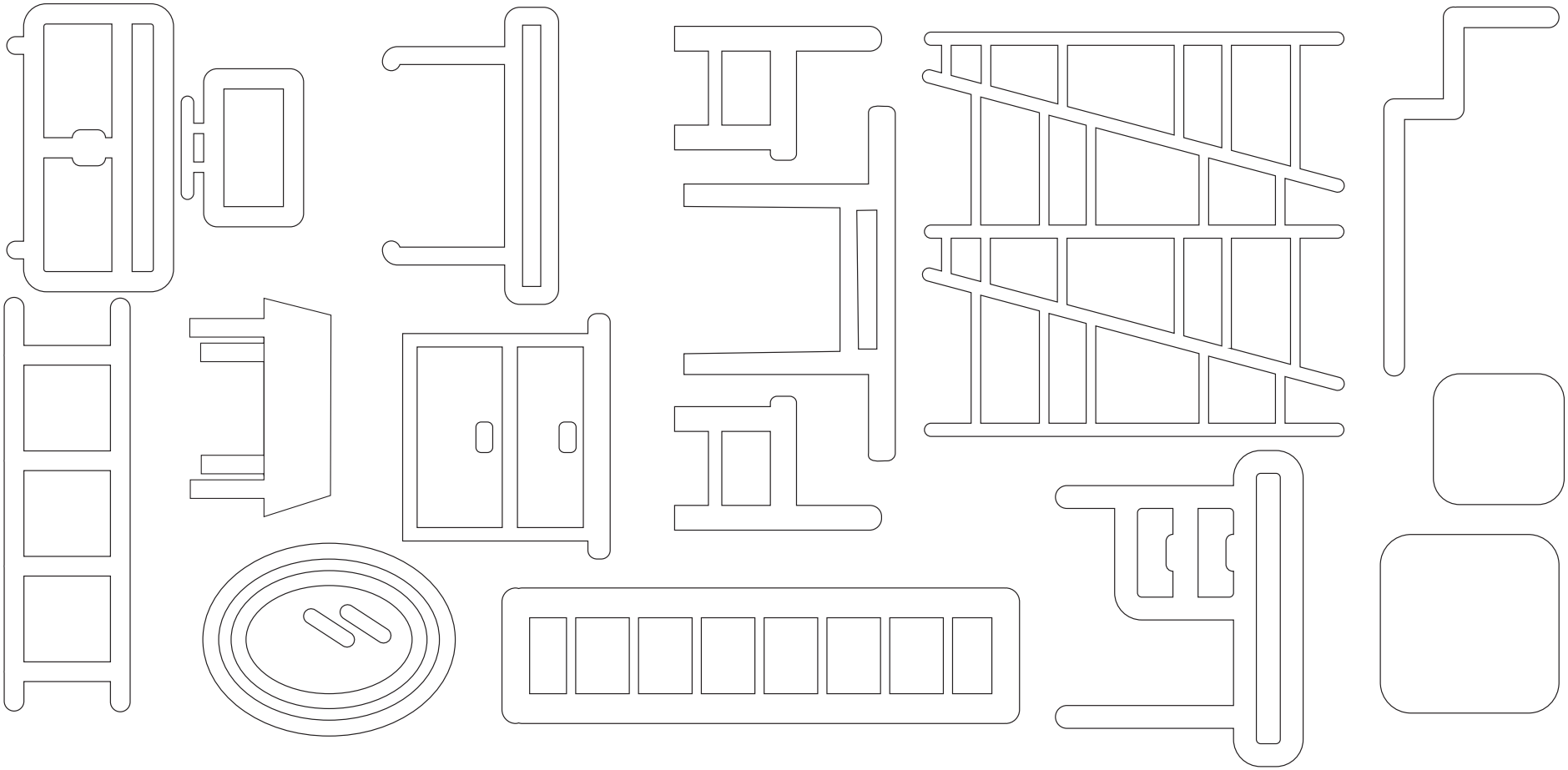

consolle



Ponte Shelf

NEW

CODICE

400S	L95xP30xH82cm

Consolle in PMMA sp.20

Disponibile Trasparente, Bianco e Nero lucido



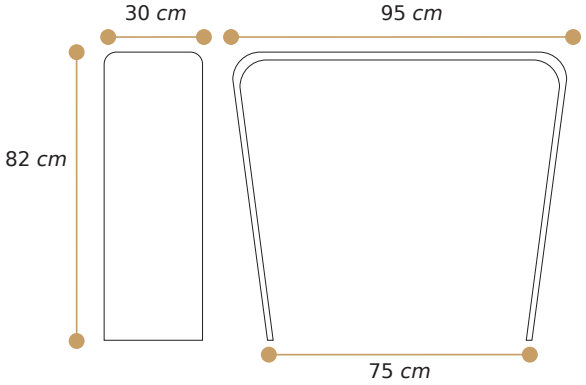



Ponte

CODICE

400	L120xP33xH76cm
400P	L100xP33xH76cm

Consolle in PMMA sp.20

Disponibile Trasparente, Bianco e Nero lucido



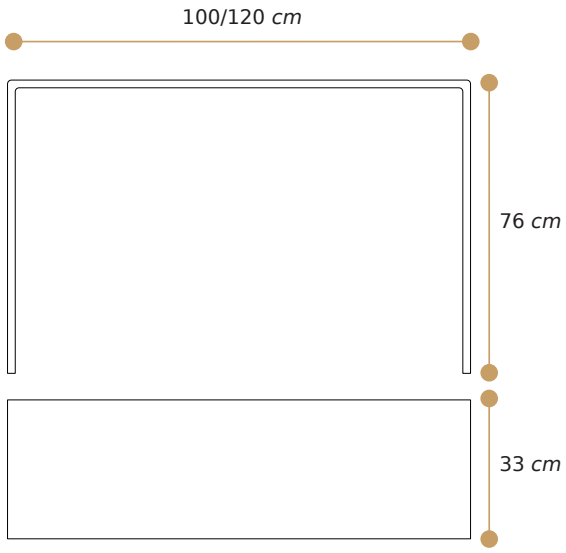



Dune

CODICE

399	L90xP31xH81cm

Consolle in PMMA sp.10mm

Disponibile in tutte le nostre colorazioni

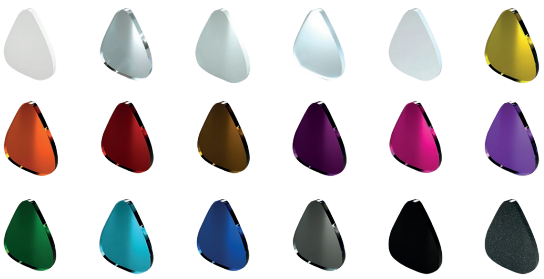

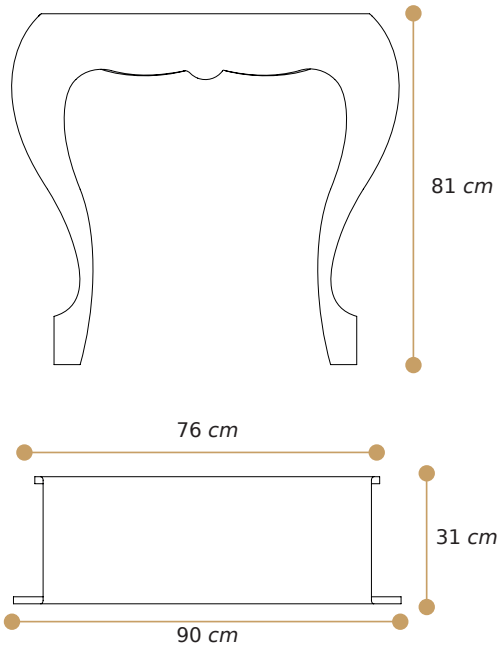



Luce

CODICE

395	L90xP30xH80cm

Consolle con struttura in PMMA sp.5mm

Disponibile in tutte le nostre colorazioni

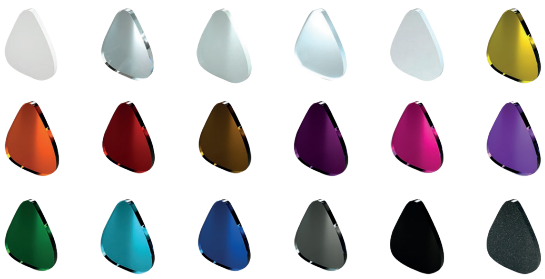

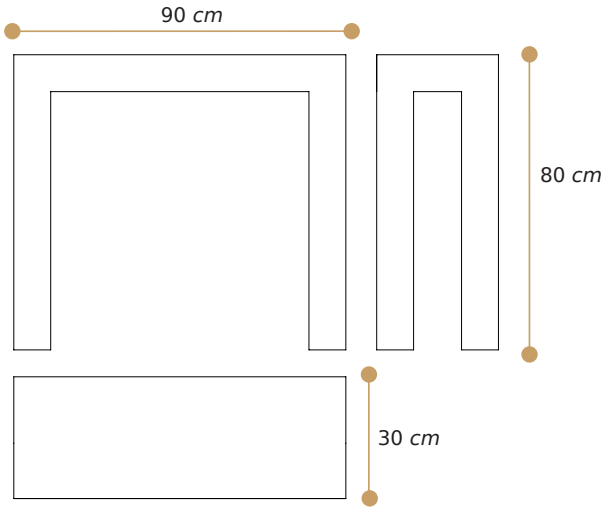

NB: Su richiesta realizzabile anche nello spessore di 10mm



Dream

CODICE

DRC01	L90xP30xH75cm
DRC01G	L120xP30xH75cm

Consolle in PMMA sp.5mm

Disponibile in tutte le nostre colorazioni

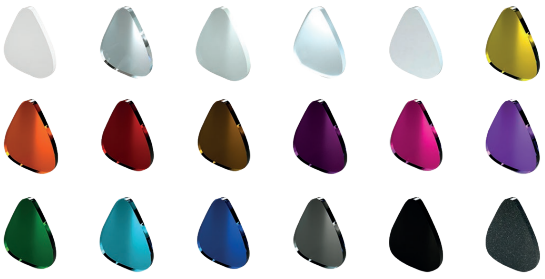

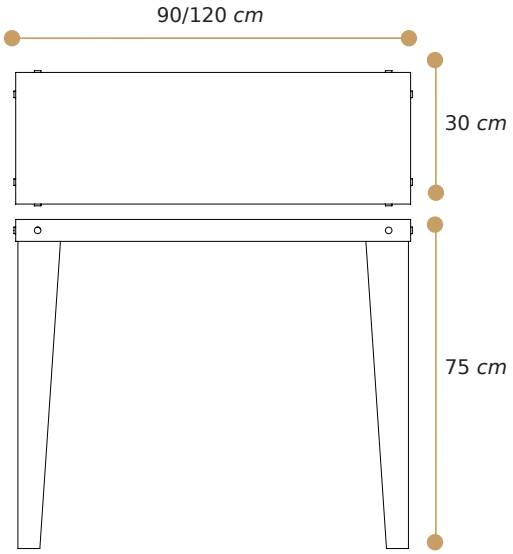



Stile

CODICE

STOO1	L120xP40xH73cm

Consolle con telaio in PMMA sp.40x60mm
Piano in vetro sp. 6mm

Disponibile solo Trasparente



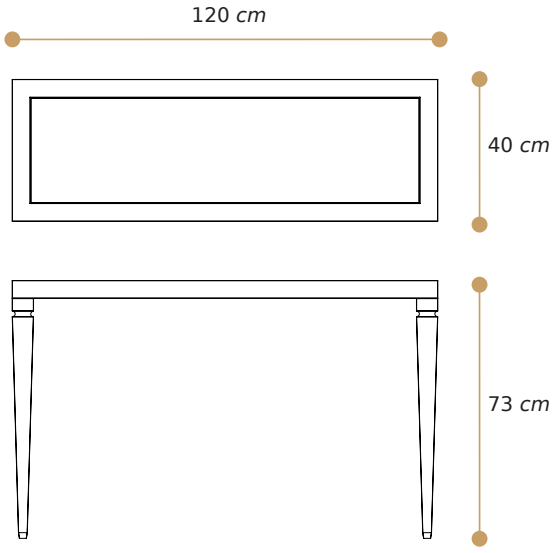



CODICE

FX070A	**L**70x**P**33x**H**44 cm
FX110A	**L**110x**P**33x**H**44 cm

Consolle in PMMA sp.20mm
Attacco a parete con profilo a “C” in metallo satinato

Disponibile Trasparente, Bianco o Nero lucido





Dettaglio staffa
a parete

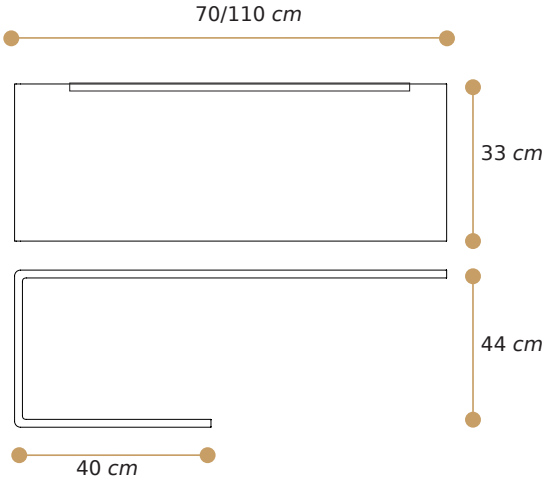

mobili contenitori



CODICE

GLAS90P sp.5 mm	L90xP30xH80cm
GLAS90 sp.10 mm	L90xP30xH80cm

Mobile contenitore disponibile con struttura sp.10mm o 5mm

Struttura in PMMA sp.10mm / Ripiani sp.10mm
Struttura in PMMA sp.5mm /Ripiani sp.10mm

Disponibile in tutte le nostre colorazioni

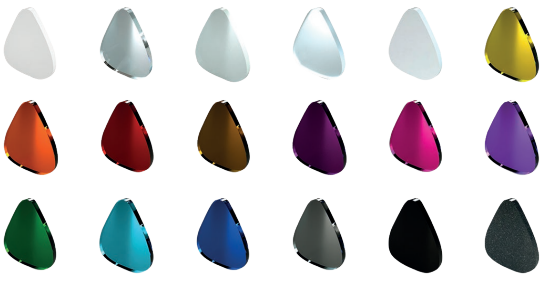

Ripiani avvitati alla struttura

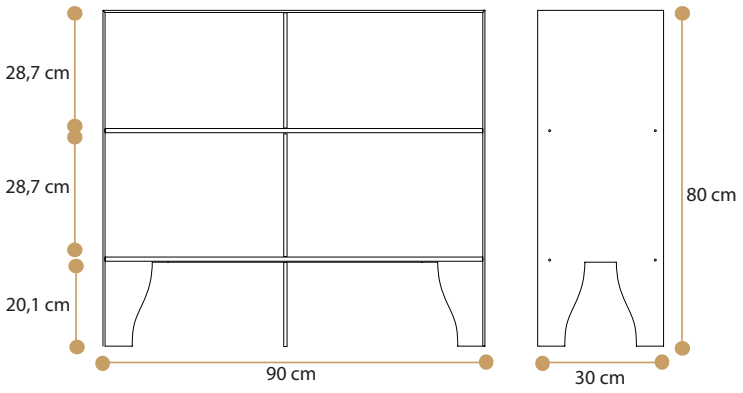



Line

CODICE

LNOO1 sp.10 mm	**L**30x**P**30x**H**100cm
LNOO1P sp. 5 mm	**L**30x**P**30x**H**100cm
ALINE Anta 5mm	**L**30x**H**95cm

Mobile contenitore disponibile con struttura sp.10mm o 5mm

Struttura in PMMA sp.10mm / Ripiani sp.10mm
Struttura in PMMA sp.5mm / Ripiani sp.10mm
Piedini quadrati 4x4xH5cm - Trasparenti

Disponibile in tutte le nostre colorazioni

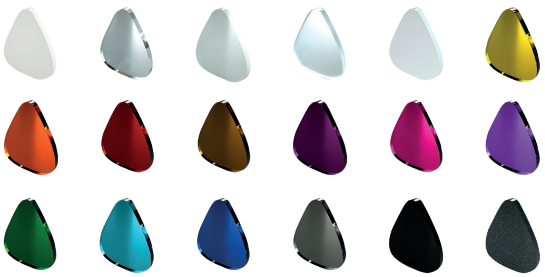

NB:Su richiesta possibilità di aggiungere anta di chiusura

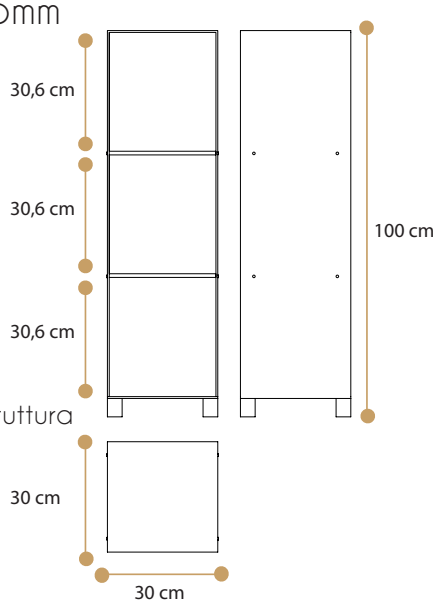



Glassy

CODICE	
GLASO1 sp.10 mm	**L**30x**P**30x**H**100cm
GLASO1P sp. 5 mm	**L**30x**P**30x**H**100cm
AGLAS Anta 5mm	**L**30x**H**89cm

Mobile contenitore disponibile con struttura sp.10mm o 5mm

Struttura in PMMA sp.10mm / Ripiani sp.10mm
Struttura in PMMA sp.5mm / Ripiani sp.10mm

Disponibile in tutte le nostre colorazioni

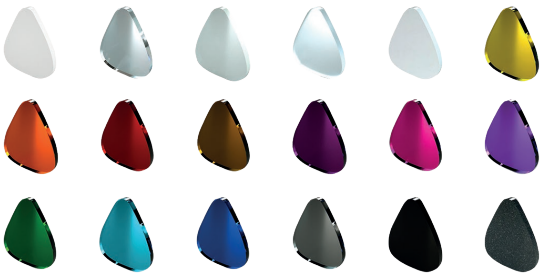

NB:Su richiesta possibilità di aggiungere anta di chiusura

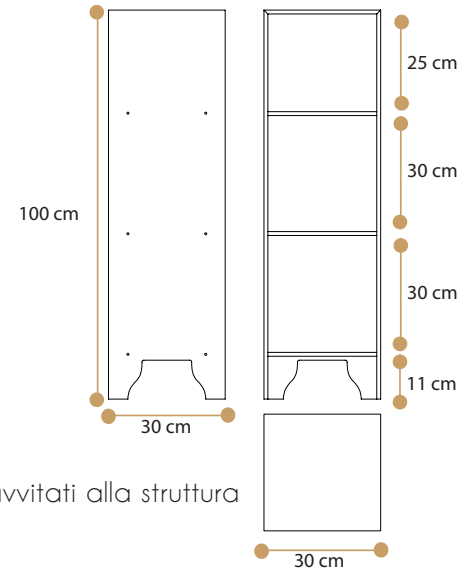

Ripiani avvitati alla struttura

tavoli & tavolini



Stile

CODICE

ST002	L180xP90xH73cm

Tavolo con telaio in PMMA sp. 60x80mm
Piano in vetro sp. 6mm

Disponibile solo Trasparente



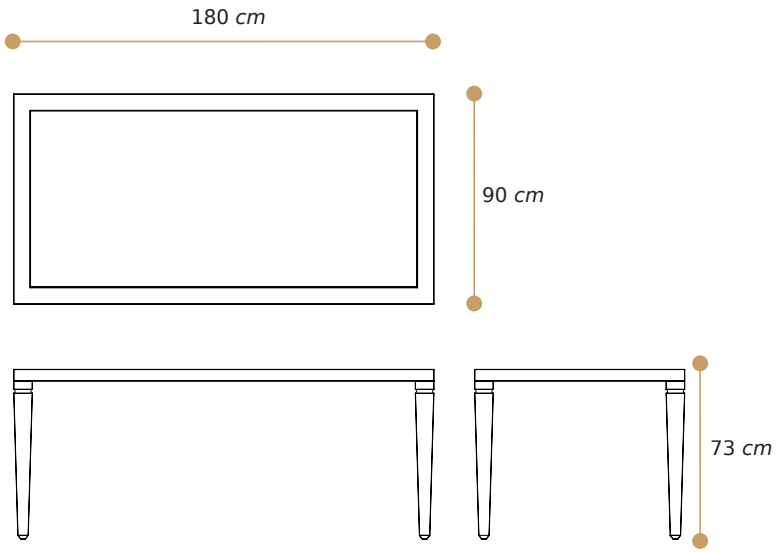



CODICE	
SN001	Ø150xH74,5cm

Tavolo con struttura in PMMA sp.10 mm

Disponibile in tutte le nostre colorazioni

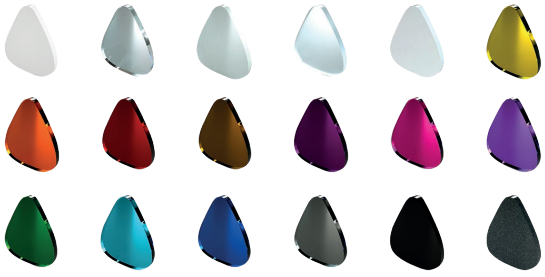

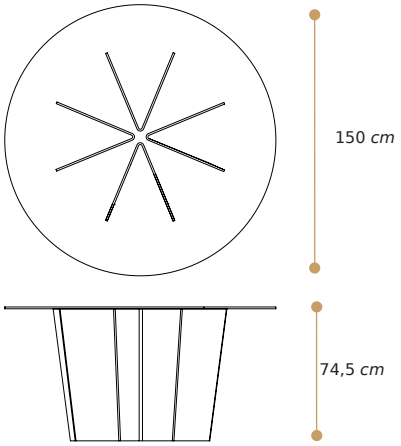

Piano avvitato alla struttura. Copriviti specchio argento inclusi



Oval

NEW

CODICE

OV001	**Ø**50x**H**45cm
OV001S stampa	**Ø**50x**H**45cm

Tavolino in PMMA sp.10mm

Disponibile in tutte le nostre colorazioni

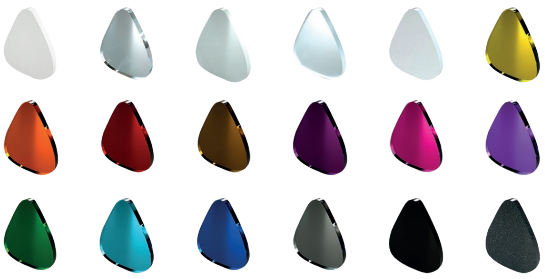

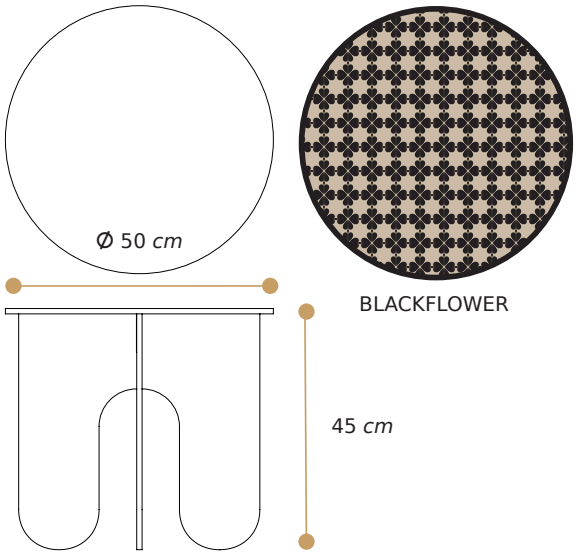

BLACKFLOWER

NB: Possibilità di personalizzazione con stampa UV

TFLEX03

NEW



CODICE

TFLEX01	**L**50,6X**P**70,6x**H**34,5 cm
TFLEX03	**L**40,6X**P**75,6x**H**60 cm

Tavolino Flexa® in PMMA
Struttura sp. 5mm
Piano sp.10 mm

Disponibile in tutte le nostre colorazioni

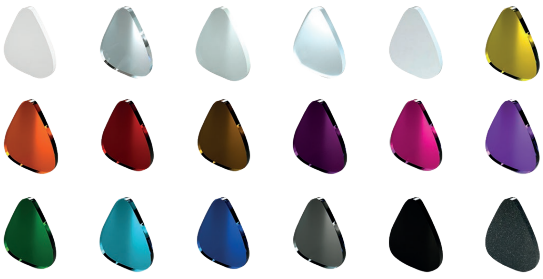

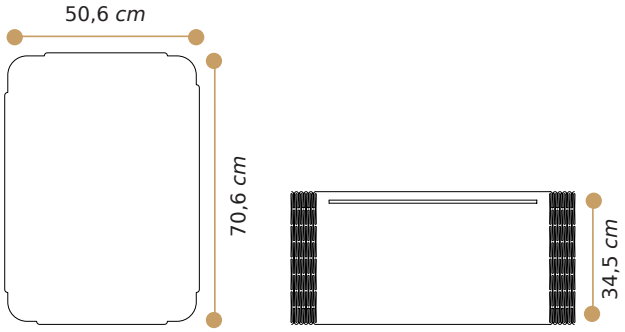

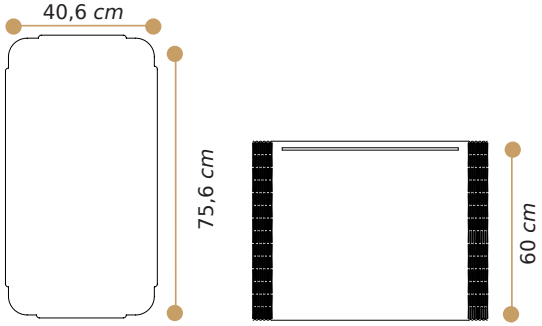

TFLEX04

NEW



CODICE

TFLEX02	**L**75,6X**P**75,6x**H**34,5 cm
TFLEX04	**L**45,6X**P**45,6x**H**60 cm
TFLEX05	**L**45,6X**P**45,6x**H**34,5 cm

Tavolino Flexa® in PMMA
Struttura sp. 5mm
Piano sp.10 mm

Disponibile in tutte le nostre colorazioni

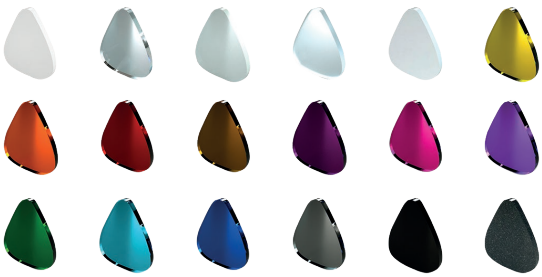

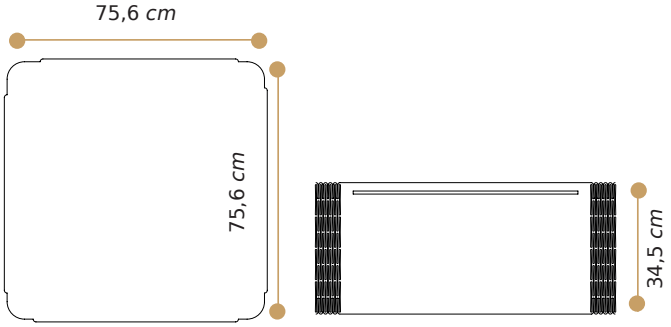

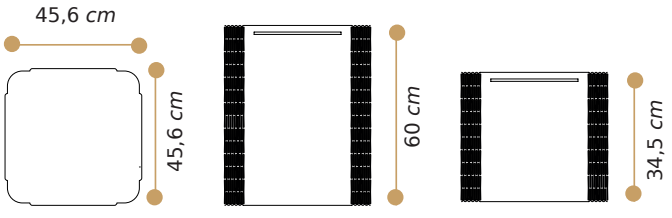



Stile 4

CODICE

ST004	L60xP40xH50cm

Tavolino con telaio in PMMA sp.40x50mm
Piano in vetro sp. 6mm

Disponibile solo Trasparente

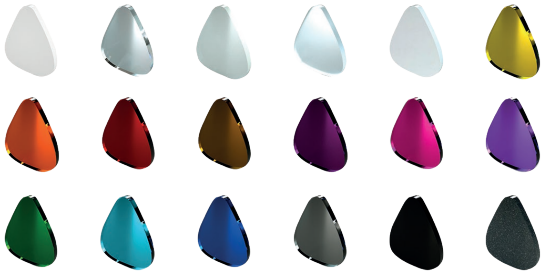

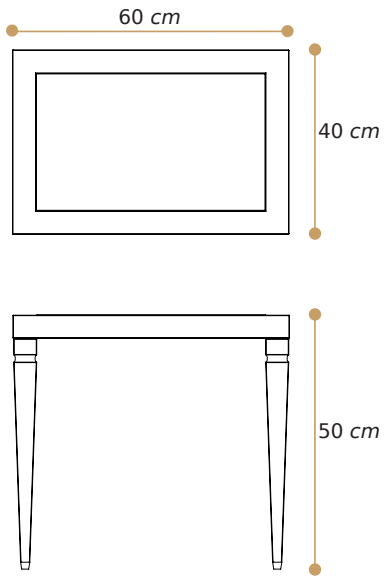



Stile 3

CODICE

ST003	L120xP70xH40cm

Tavolino con telaio in PMMA sp. 40x70mm
Piano in vetro sp .6mm

Disponibile solo Trasparente



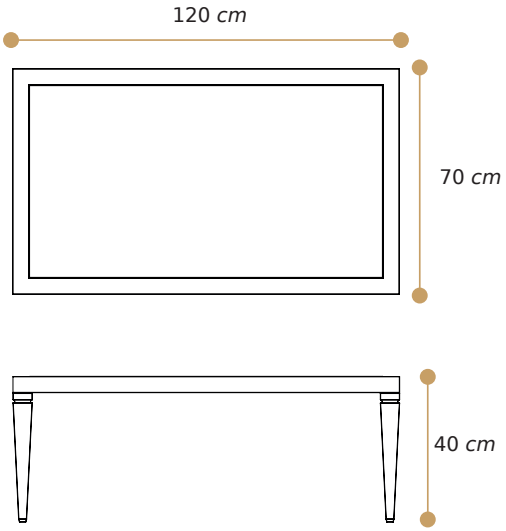



Tris

CODICE

450	Set 3 pezzi

Tavolini in PMMA sp.10mm

Disponibile in tutte le nostre colorazioni

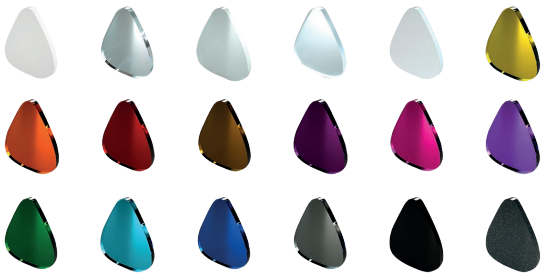

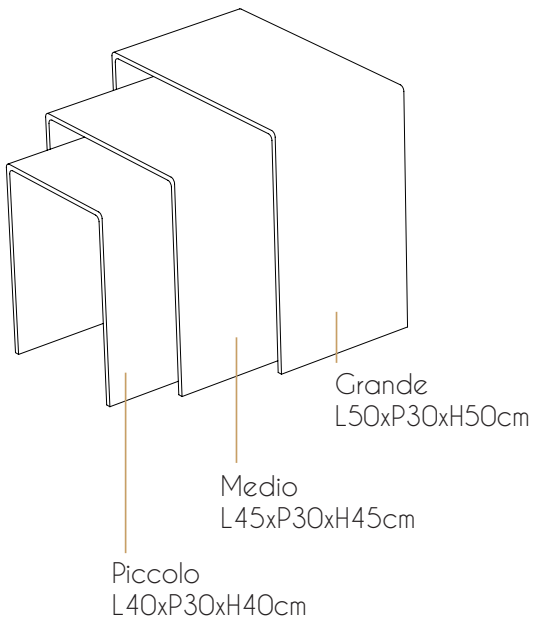



Luce R

CODICE

451R	L90xP50xH45cm

Tavolino in PMMA sp. 5mm

Disponibile in tutte le nostre colorazioni

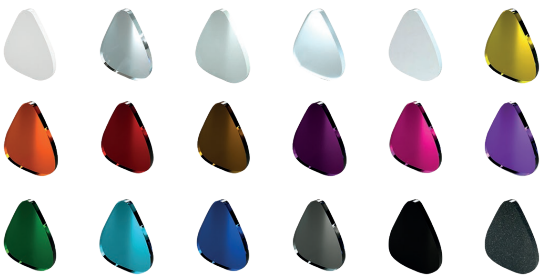

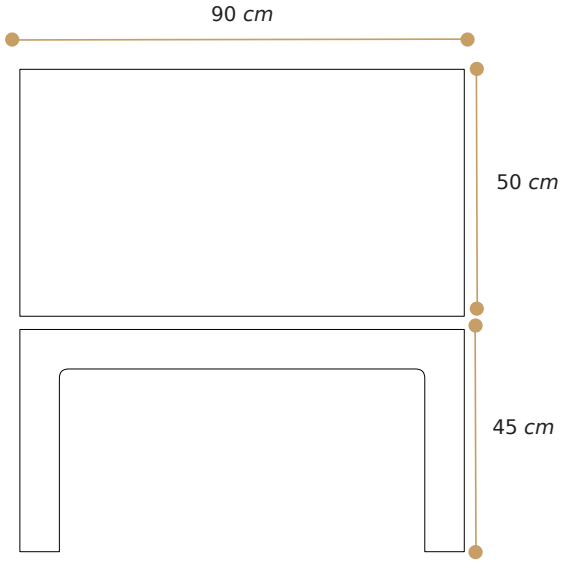



Luce

CODICE

451B	L40xP40xH40cm

Tavolino in PMMA sp. 5mm

Disponibile in tutte le nostre colorazioni

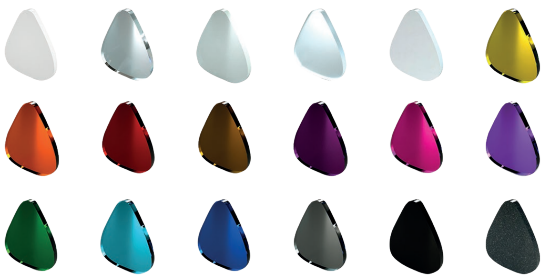

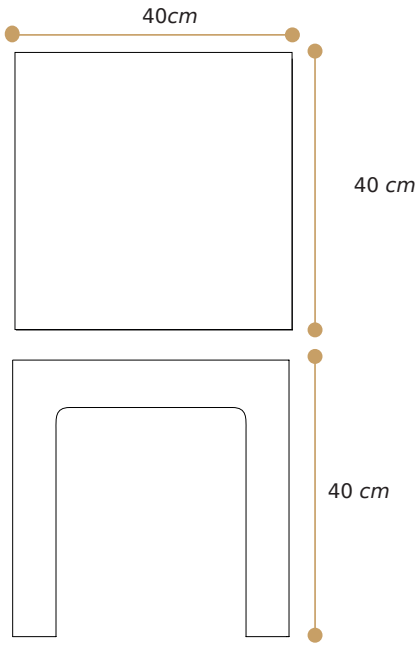



Relax

CODICE

401	L120xP60xH40cm
401P	L100xP50xH40cm

Tavolino in PMMA sp. 20mm

Disponibile Trasparente,
Bianco e Nero lucido



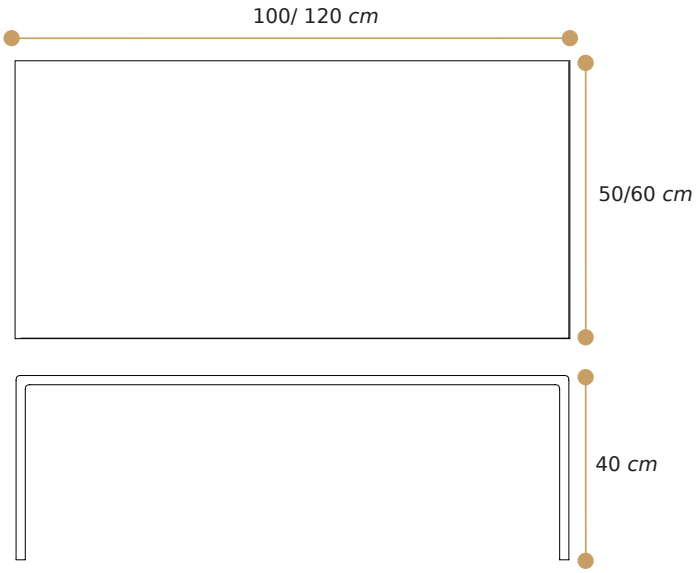



Nuvoletta

CODICE

NUOO1	L50xP50xH40cm

Tavolino in PMMA sp.10mm

Disponibile in tutte le nostre colorazioni

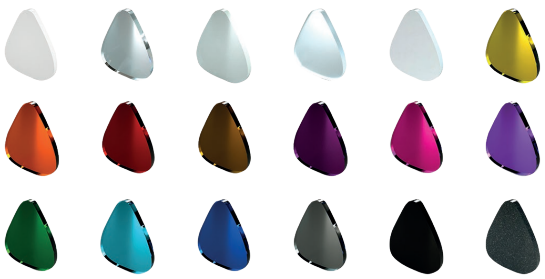

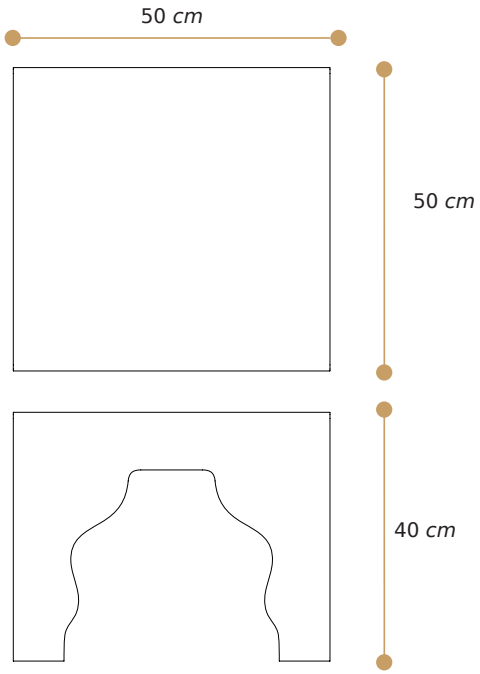



Bali

CODICE

BA001	L50xP50xH40cm

Tavolino in PMMA sp .5mm

Disponibile in tutte le nostre colorazioni

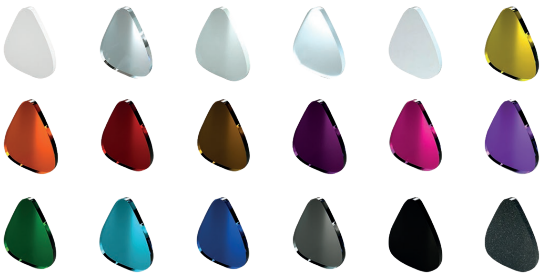

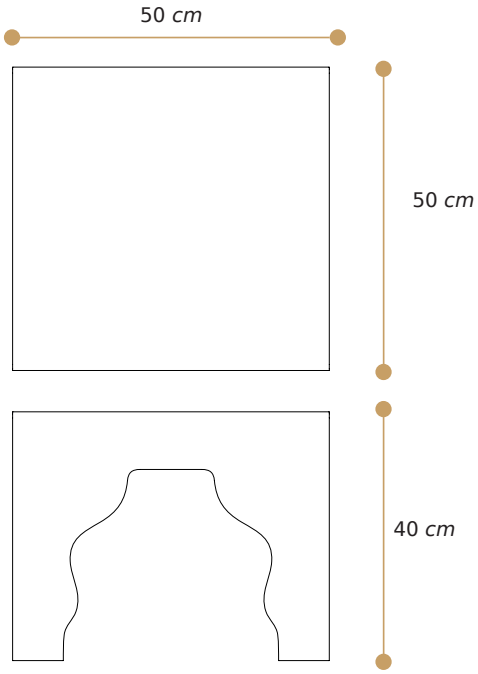



Esa

CODICE

ES070	L70XP60,6xH45cm
ES040	L40XP34,6xH45cm

Tavolino in PMMA sp.10mm

Disponibile in tutte le nostre colorazioni

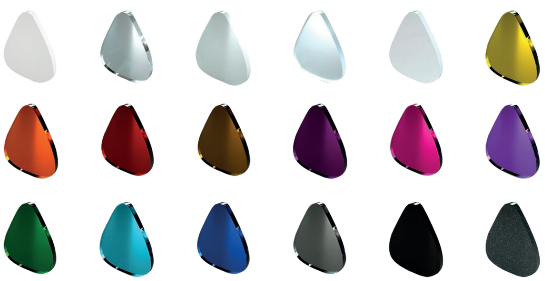

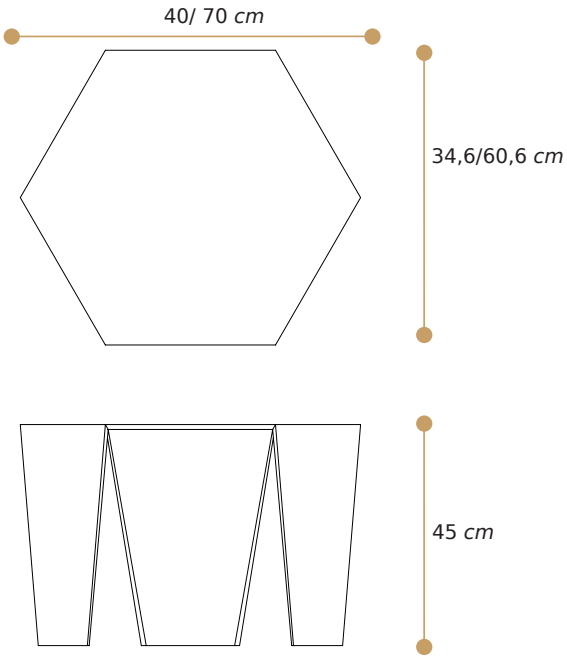



Dream

CODICE

DRO1T	L70xP45xH30cm

Tavolino in PMMA sp. 5mm

Disponibile in tutte le nostre colorazioni

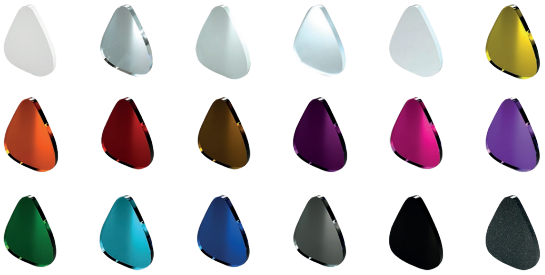

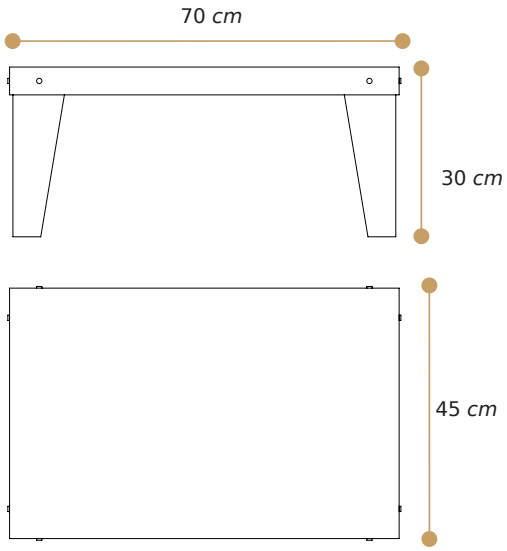



Granada

CODICE

GR001	L100xP50xH45cm

Tavolino in PMMA sp.10mm

Disponibile in tutte le nostre colorazioni

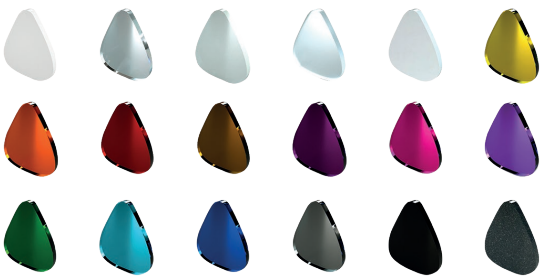

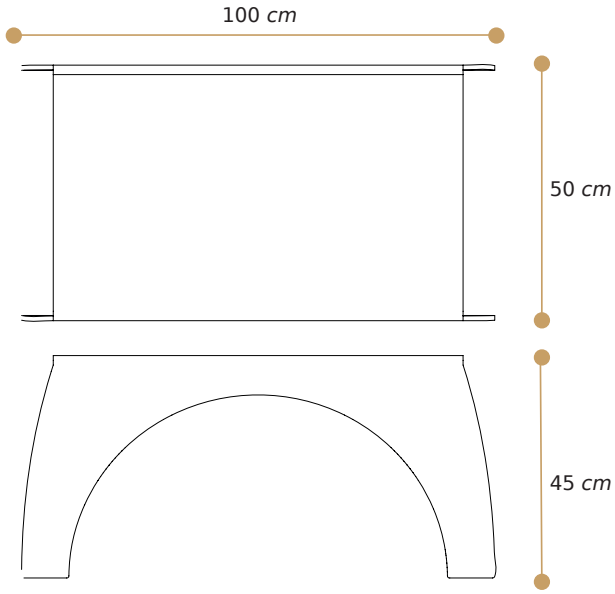



Novecento

CODICE

412	Ø60xH61cm

Tavolino in PMMA sp.10mm

Disponibile in tutte le nostre colorazioni

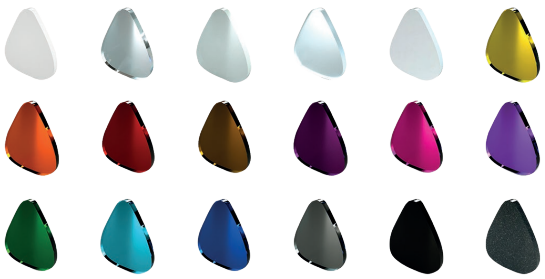

Piano avvitato alla struttura
Copriviti specchio argento inclusi

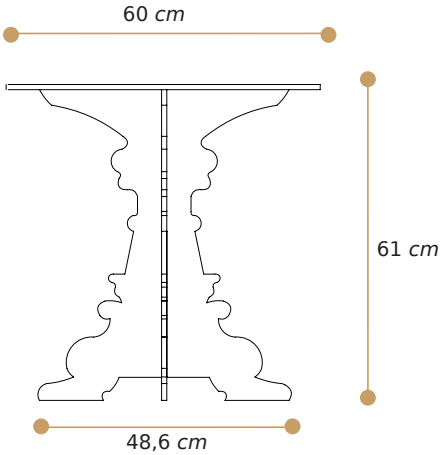



Kyoto

CODICE

KY001	L50xP30xH50cm

Tavolino in PMMA sp.10mm

Disponibile in tutte le nostre colorazioni

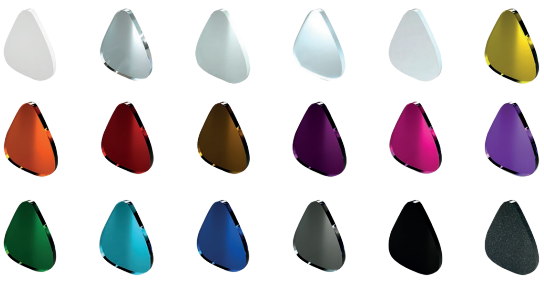

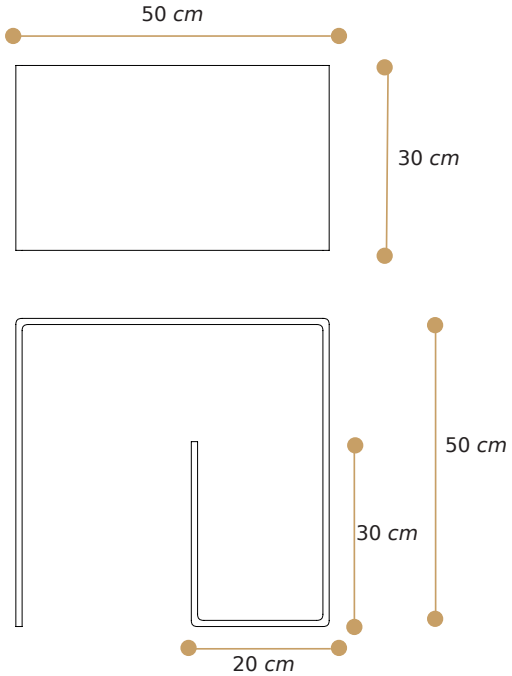



Ezio

CODICE

EZ001	L69xP60xH45cm

Tavolino in PMMA sp.10mm

Disponibile in tutte le nostre colorazioni

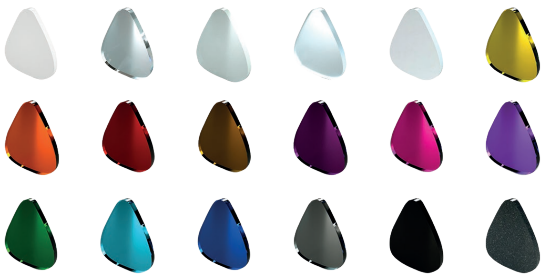

Piano avvitato alla struttura
Copriviti specchio argento inclusi

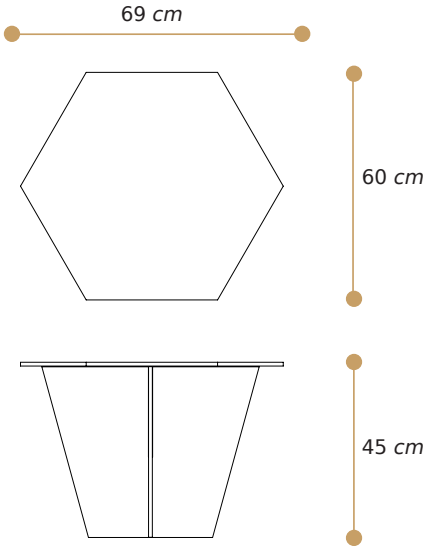

NB: In fase d'ordine specificare il colore della base e del piano.
In mancanza di tali dati il tavolo Ezio verrà realizzato tutto nell'unico colore indicato.



Genesis

CODICE

GN00T	Ø50xH46cm
GN00Q	L62,4xP62,4xH46cm

Tavolino in PMMA sp.10mm

Disponibile in tutte le nostre colorazioni

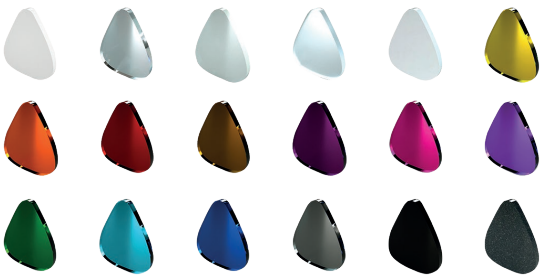

Piano avvitato alla struttura
Copriviti specchio argento inclusi

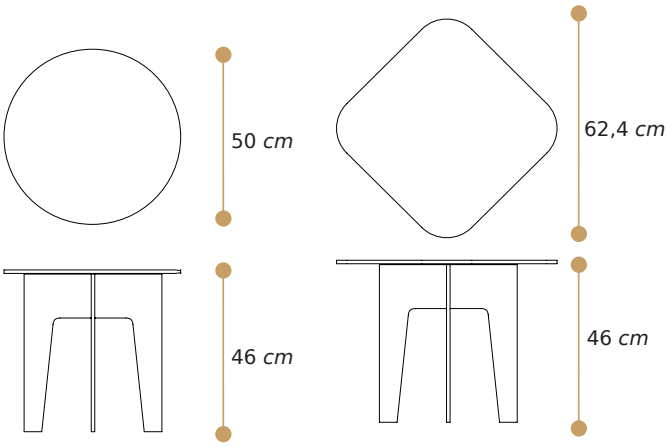

GENESIS TONDO

GENESIS QUADRO



scrivanie



Ponte

CODICE

402	L100xP50xH80cm

Scrivania in PMMA sp. 20mm

Disponibile Trasparente, Bianco e Nero lucido



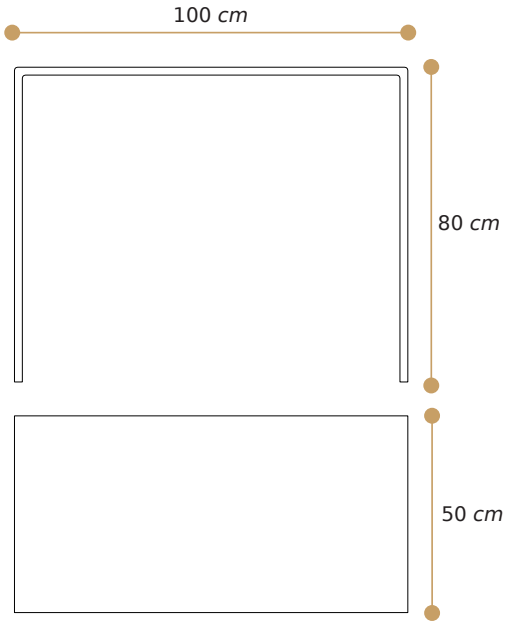

NB: Su richiesta si predispone foro passacavi



Dream

CODICE

DROO 1	**L**100x**P**50x**H**75cm

Scrivania in PMMA sp .5mm

Disponibile in tutte le nostre colorazioni

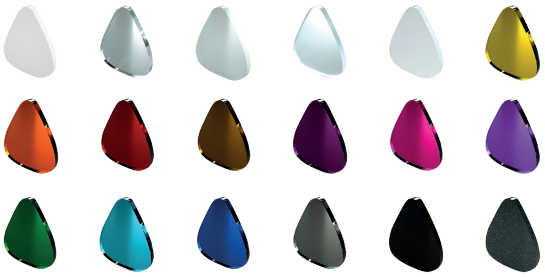

NB: Su richiesta si predispone foro passacavi

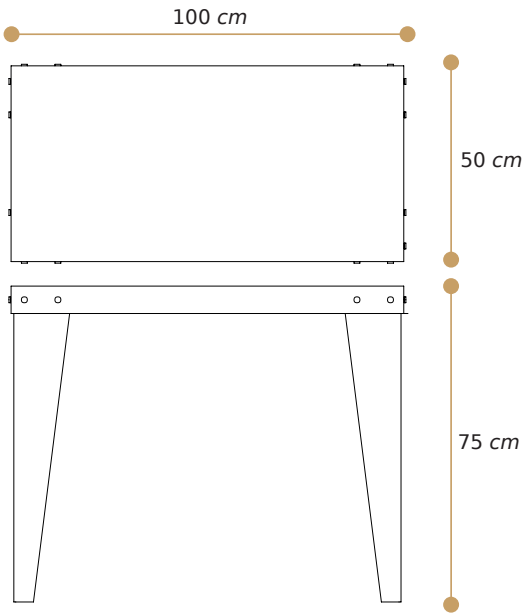



Luce

CODICE

LC005	L100xP50xH80cm

Scrivania in PMMA sp. 5mm

Disponibile in tutte le nostre colorazioni

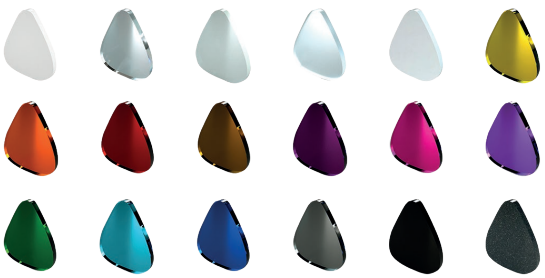

NB: Su richiesta si predispone foro passacavi

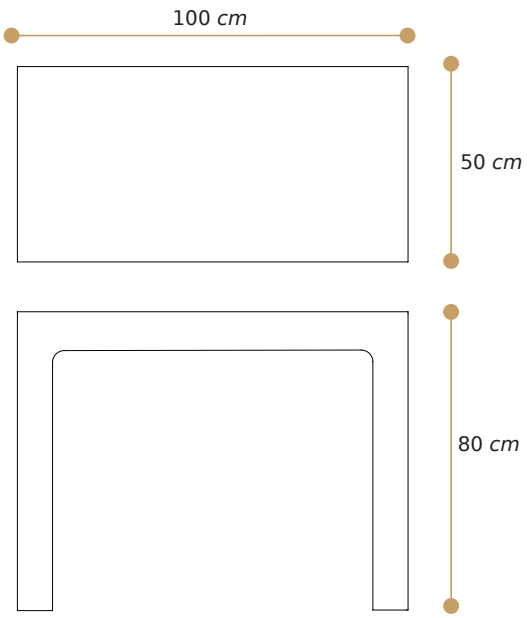

mobili TV



Ponte 60-80

CODICE

405 L60 con ruote	L60xP33xH70cm
405SR L60 senza ruote	L60xP33xH60cm
410 L80 con ruote	L80xP33xH70cm
410SR L80 senza ruote	L80xP33xH60cm

Mobile TV
Struttura in PMMA sp.15mm
Disponibile solo Trasparente

Ripiani in PMMA sp.10mm
Disponibile in tutte le nostre colorazioni esclusi i satinati



NB:Su richiesta si predispone foro passacavi

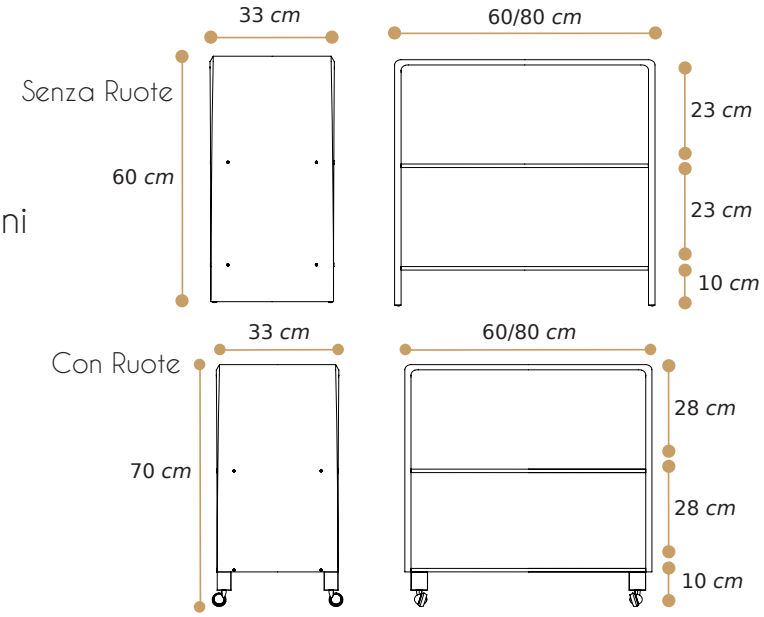



Ponte 100

CODICE

404_100	**L**100x**P**33x**H**50cm

Mobile TV
Struttura in PMMA sp.15mm
Ripiani in PMMA sp.10mm

Disponibile solo Trasparente



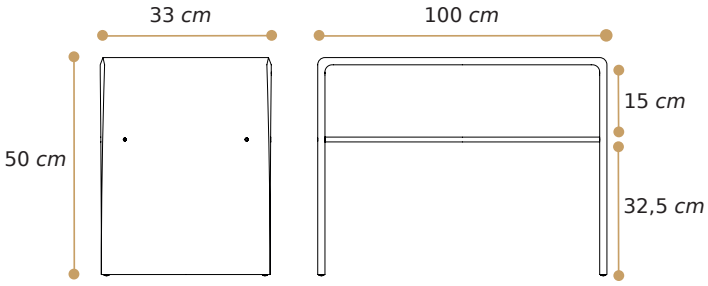

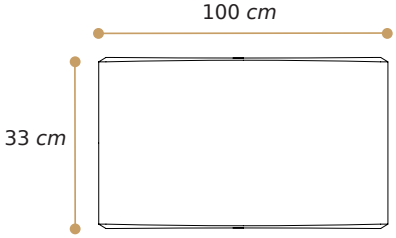

NB:Su richiesta si predispone foro passacavi



Ponte 200

CODICE

PTV200	**L**200x**P**30x**H**50cm

Mobile TV
Struttura in PMMA sp. 20mm
Ripiani in PMMA sp.15mm
Aste cilindriche Ø30mm

Disponibile solo Trasparente



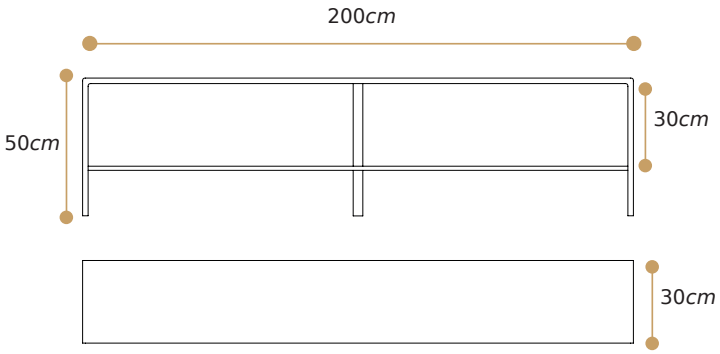

NB:Su richiesta si predispone foro passacavi

scalette e porta CD/DVD



Digital

CODICE

1076 H78 cm	**L**43x**P**22,5x**H**78cm
1077 H114 cm	**L**43x**P**22,5x**H**114cm

Porta CD/DVD
Base in PMMA sp.10mm/ Ripiani in PMMA sp. 5mm
Disponibile in tutte le nostre colorazioni

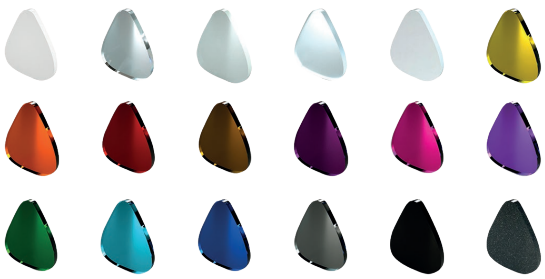

Aste cilindriche Ø18mm
Disponibili solo Trasparente



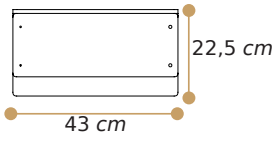

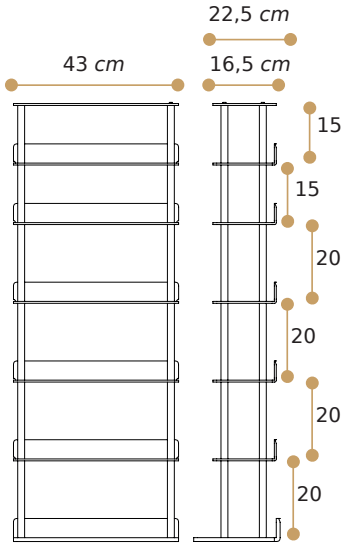



Colonna

CODICE

1055	L17,5xP17,5xH125cm

Porta CD/DVD
Base in PMMA sp. 20mm
Disponibile solo Trasparente



Struttura in PMMA sp. 5mm
Ripiani in PMMA sp. 3mm
Disponibili in tutte le nostre colorazioni

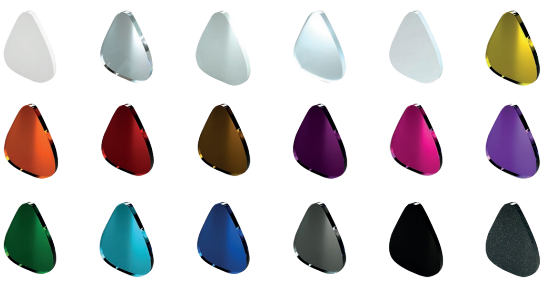

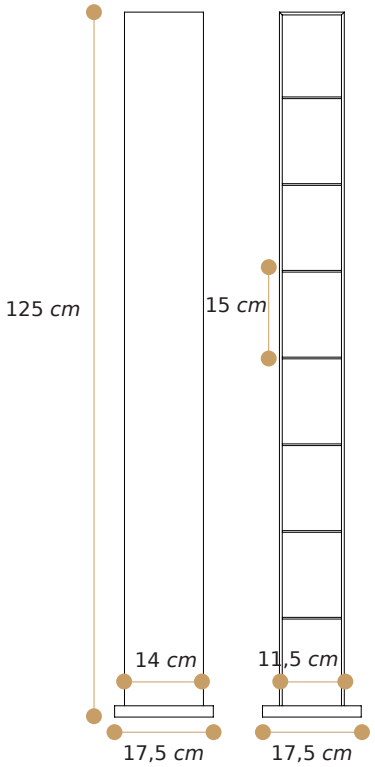



Tria

CODICE

TRIA 1	**L**32x**P**31,3x**H**150cm

Scaletta in PMMA sp.10mm
Disponibile in tutte le nostre colorazioni

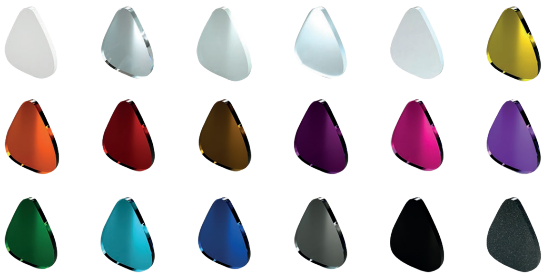

NB: In fase d'ordine specificare la colorazione dei ripiani e della struttura.
In mancanza di tali dati la scaletta Tria verrà realizzata nell'unico colore indicato.

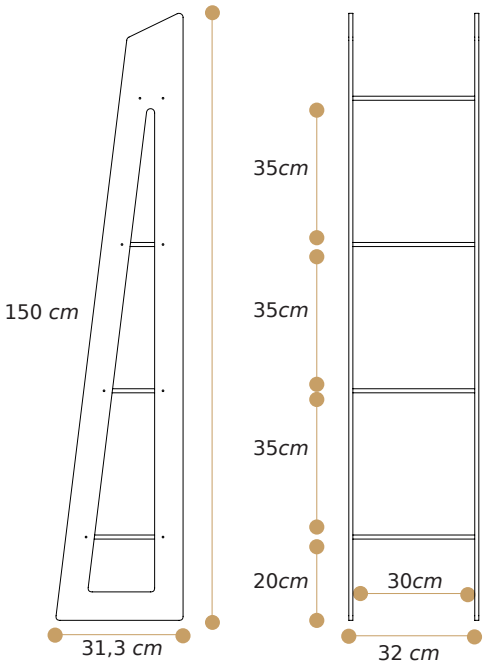



Moby

CODICE

601 con vassoi	**L**37x**P**42x**H**184,5cm
600 barre+vassoi	**L**37x**P**42x**H**184,5cm

Scaletta
Aste laterali in PMMA sp.10mm
Disponibili solo Trasparenti

Vassoi in PMMA sp. 5mm
Disponibili in tutte le nostre colorazioni

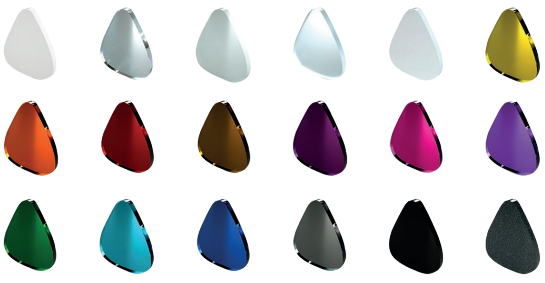

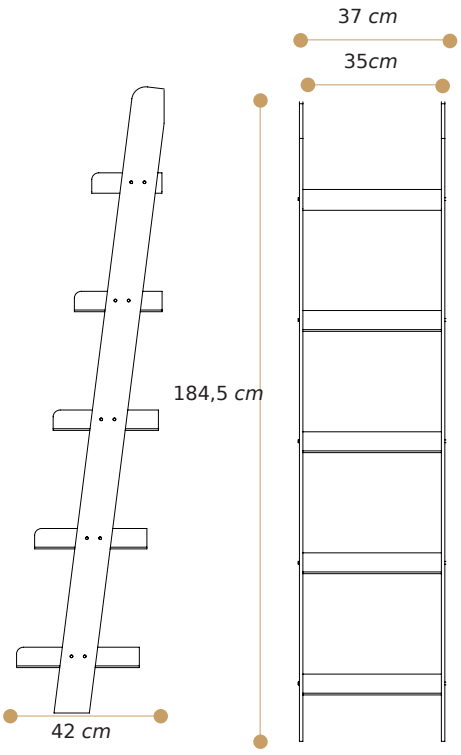

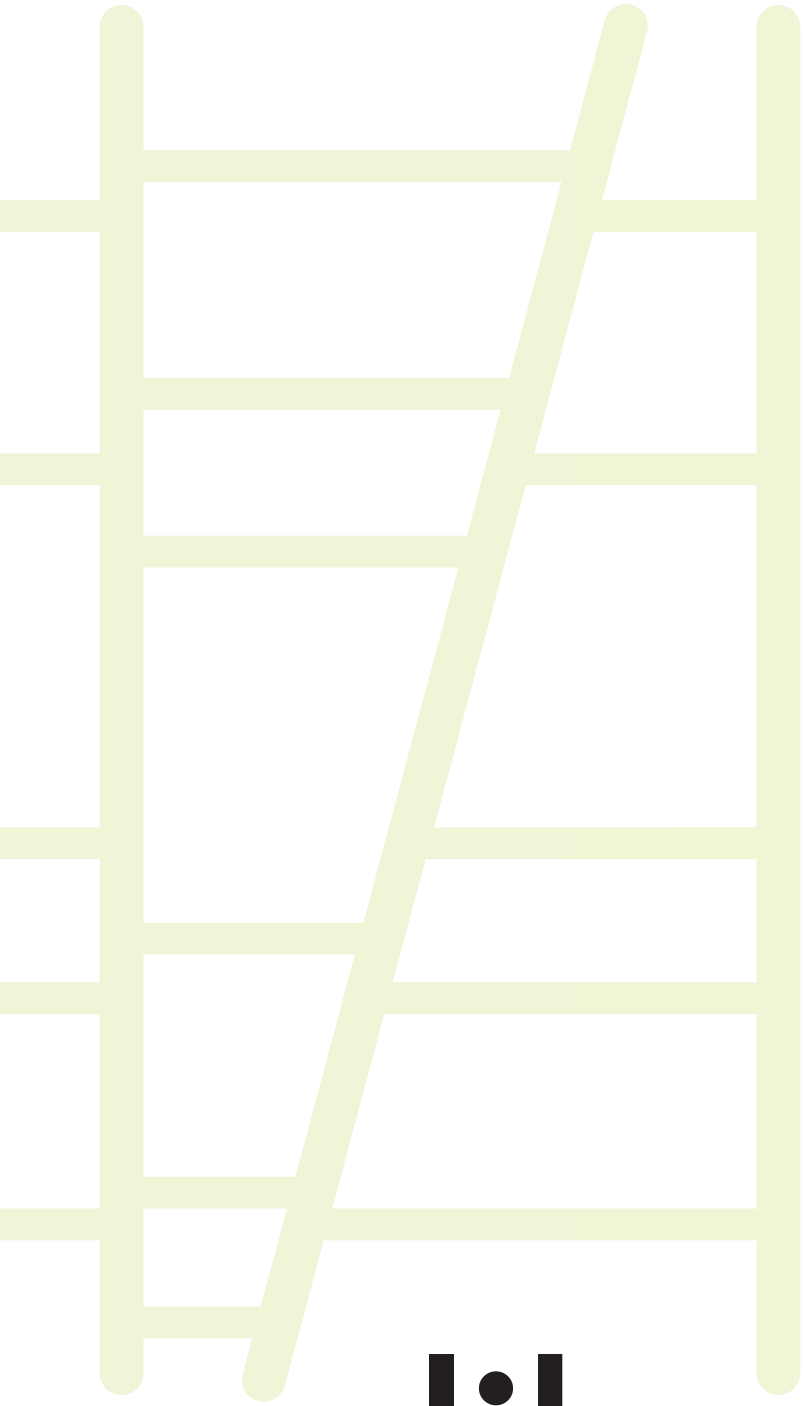

librerie



CODICE

MND01	L150xP30xH200cm

Libreria in PMMA
Struttura sp.10mm
Ripiani sp. 5mm
Disponibili in tutte le nostre colorazioni

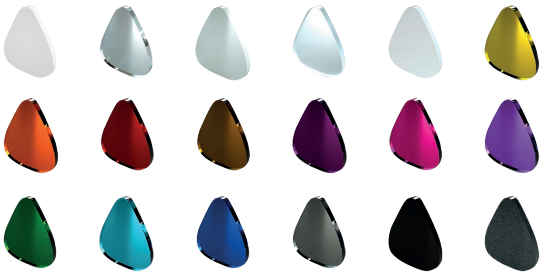

Asta tonda in PMMA Ø25 mm
Disponibile solo Trasparente



NB: I ripiani possono essere realizzati in varie colorazioni. In fase d'ordine specificare la colorazione dei ripiani e della struttura. In mancanza di tali dati la libreria verrà realizzata con la struttura trasparente.

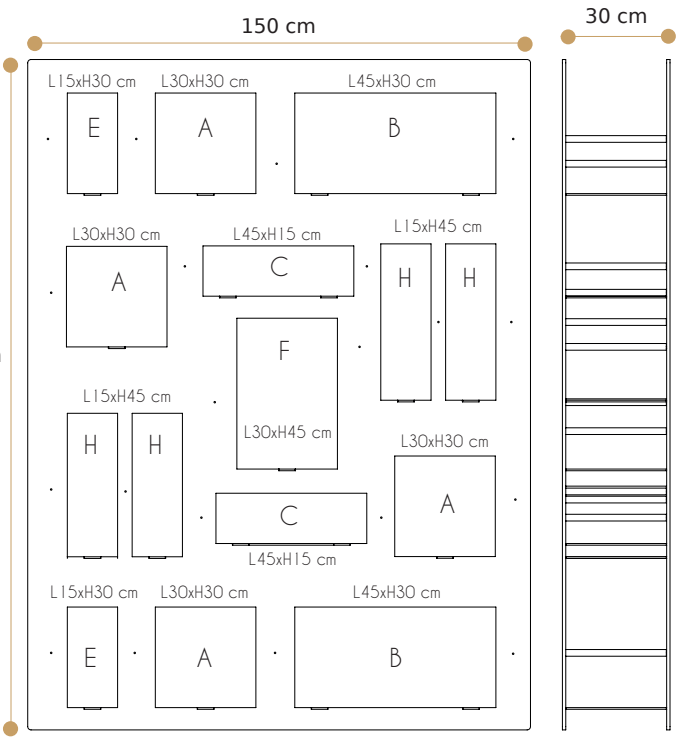



CODICE

1460 L100 asta tonda	**L**100x**P**30x**H**200cm
1460V L100 asta quadrata	**L**100x**P**30x**H**200cm
1461 L150 asta tonda	**L**150x**P**30x**H**200cm
1461V L150 asta quadrata	**L**150x**P**30x**H**200cm

Libreria in PMMA
Ripiani sp.10mm
Disponibili in tutte le nostre colorazioni

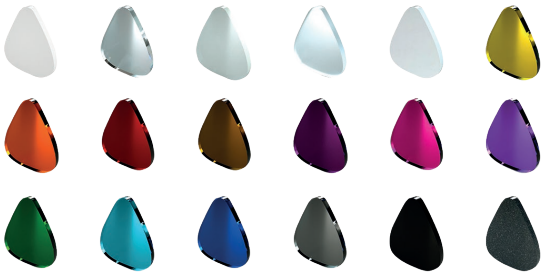

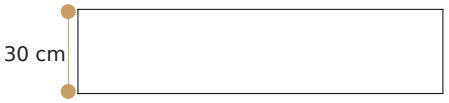

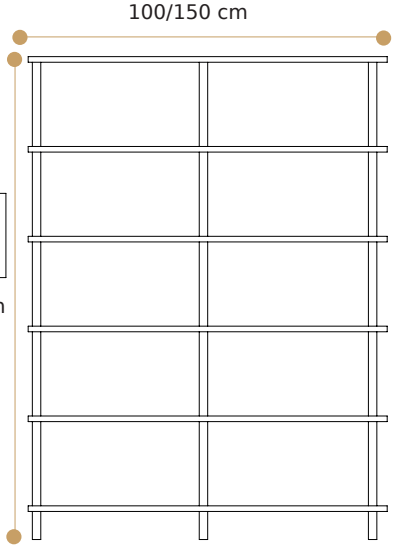

Asta tonda in PMMA Ø25mm - quadrata 25x25 mm
Disponibile solo Trasparente 

*Asta quadrata angolo smussato +20%
dal prezzo dell' angolo vivo



Ghost 200

CODICE

1462 L200 asta tonda	**L**200x**P**30x**H**200cm
1462V L200 asta quadrata	**L**200x**P**30x**H**200cm

Libreria in PMMA
Ripiani sp.10mm
Disponibili in tutte le nostre colorazioni

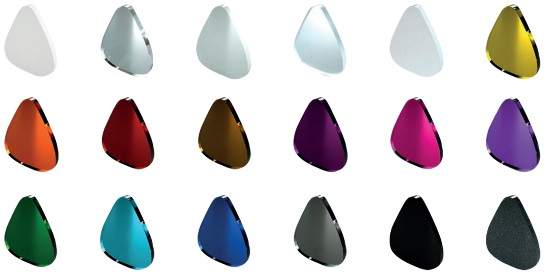

Asta tonda in PMMA Ø25mm
quadrata 25x25 mm
Disponibile solo Trasparente 

NB: La libreria Ghost può essere realizzata su misura da un minimo di 50 cm fino ad un massimo di 300 cm.

Lo spessore dei ripiani varia da 10mm a 20mm in base alle dimensioni della libreria ed al peso che dovrà sostenere.

Asta quadrata angolo smussato 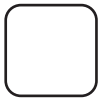

Asta quadrata angolo vivo 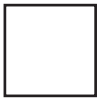

Asta tonda 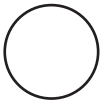



CODICE

PAT02	**L**215x**P**34,8x**H**200cm

Libreria in PMMA
Ripiani e montanti verticali sp.10mm

Disponibili in tutte le nostre colorazioni

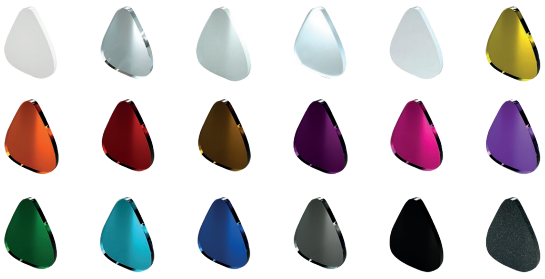

*Dotata di fissaggio a parete

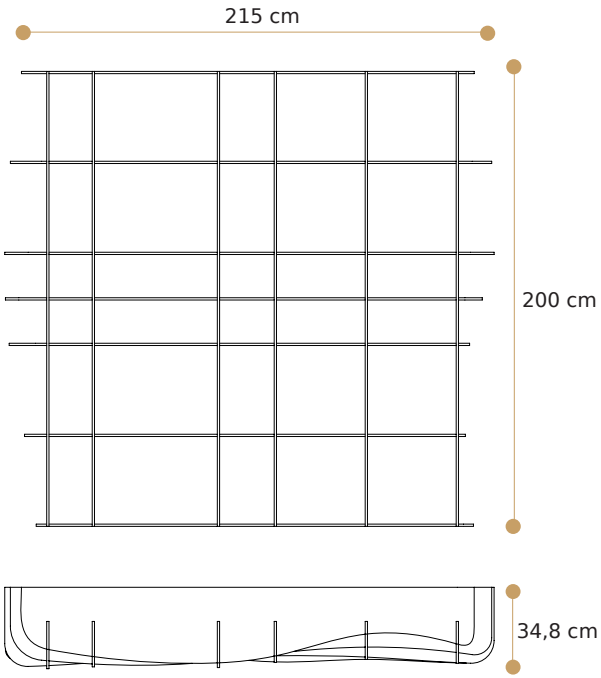

Patch 140

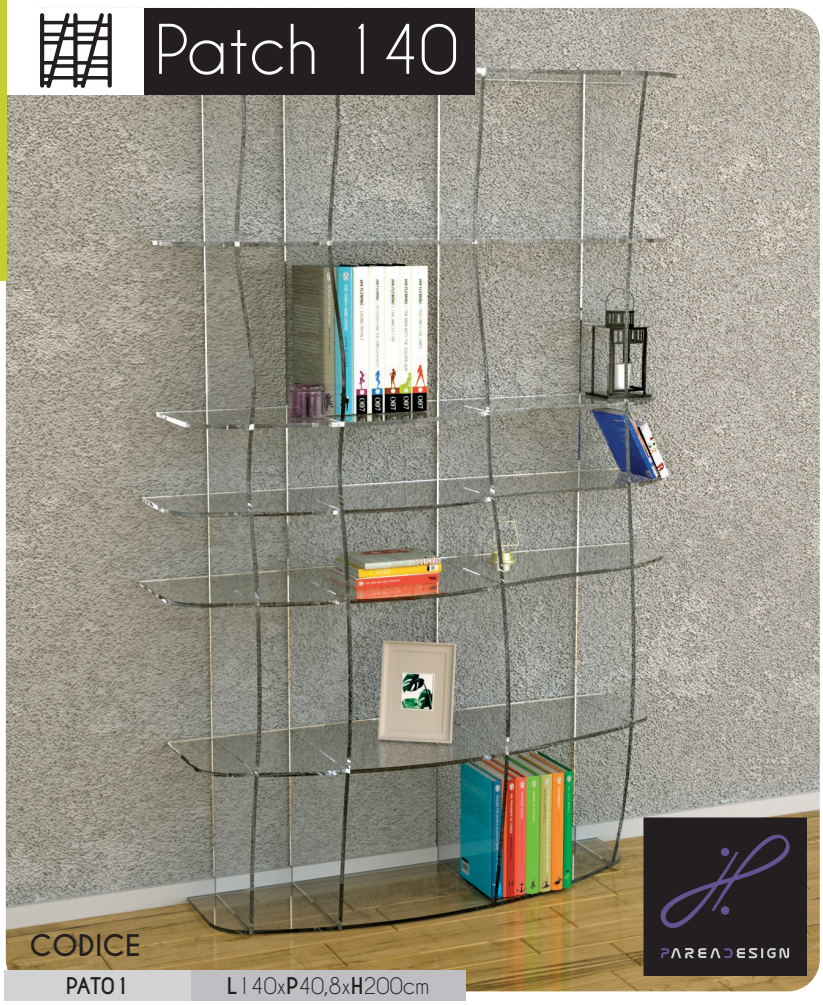

CODICE

PATO1	L140xP40,8xH200cm

Libreria in PMMA
Ripiani e montanti
verticali sp.10mm

Disponibili in tutte le
nostre colorazioni

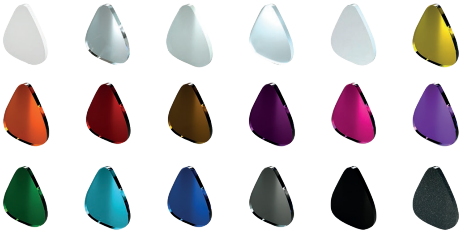

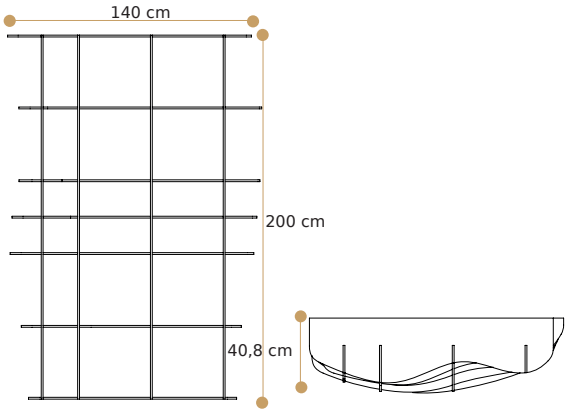

Patch 293



CODICE

PATO3	L293xP33,2xH200cm

Libreria in PMMA
Ripiani e montanti
verticali sp.10mm

Disponibili in tutte le
nostre colorazioni

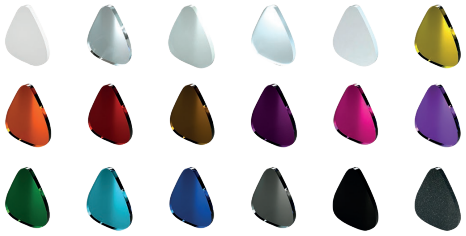

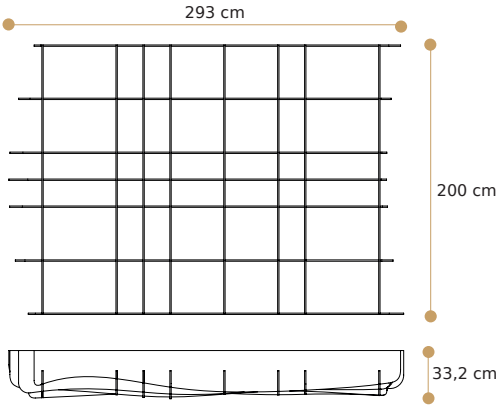

PAREADESIGN

La collezione Up & Down, progettata dallo studio "Parea Design" è un sistema di arredo composto da 4 elementi che possono essere acquistati singolarmente o anche abbinati tra di loro per creare infinite combinazioni.

Questi prodotti sono adatti a qualsiasi stanza, dalla zona living alla zona notte. Realizzati in PMMA sp.10mm, sono disponibili in tutte le nostre colorazioni.

Gli attacchi a parete sono in metallo cromato.

up&down

MFLEX 02

NEW

Mensola Flexa®
in PMMA sp.10mm



CODICE

MFLEX01	L135,5xH18cm
MFLEX02	L150xH18cm
MFLEX03	L195xH18cm

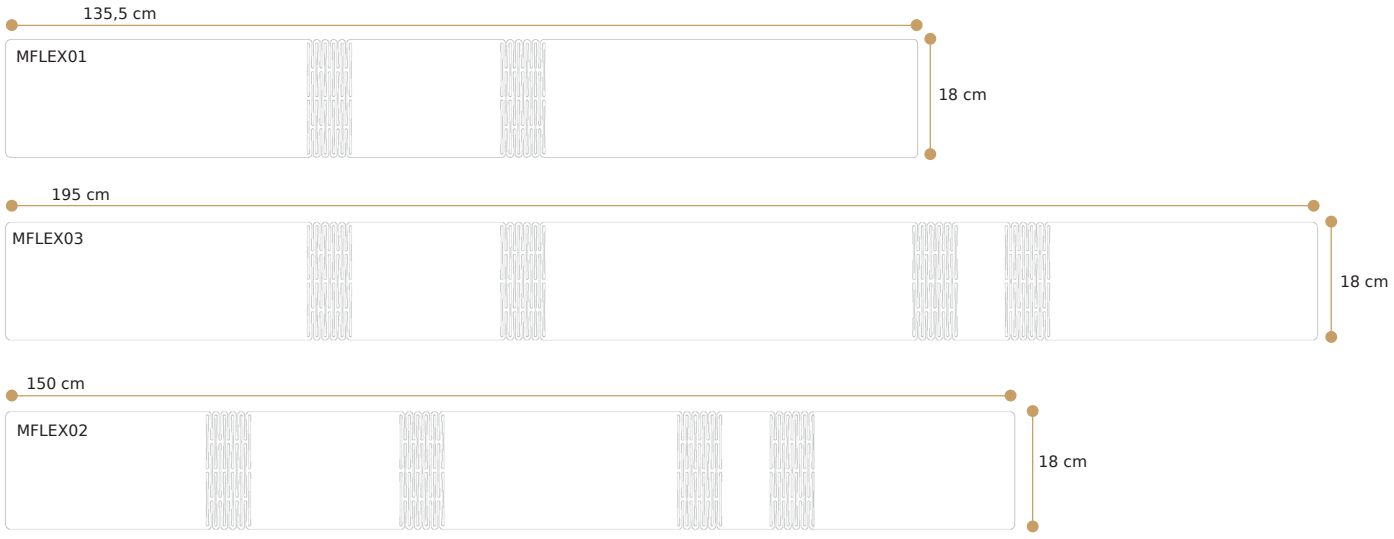

NB: Le dimensioni finali dipendono dalla piegatura desiderata

Mensola in PMMA sp.10mm





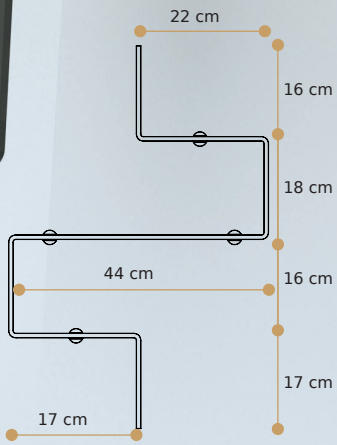

Up&Down3

CODICE	
UP003	L45xP17xH67cm

Mensola in PMMA sp.10mm

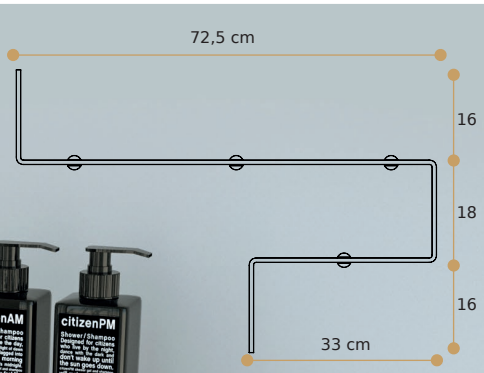





Up&Down4

CODICE	
UP004	L72,5xP17xH50cm

Mensola in PMMA sp.10mm

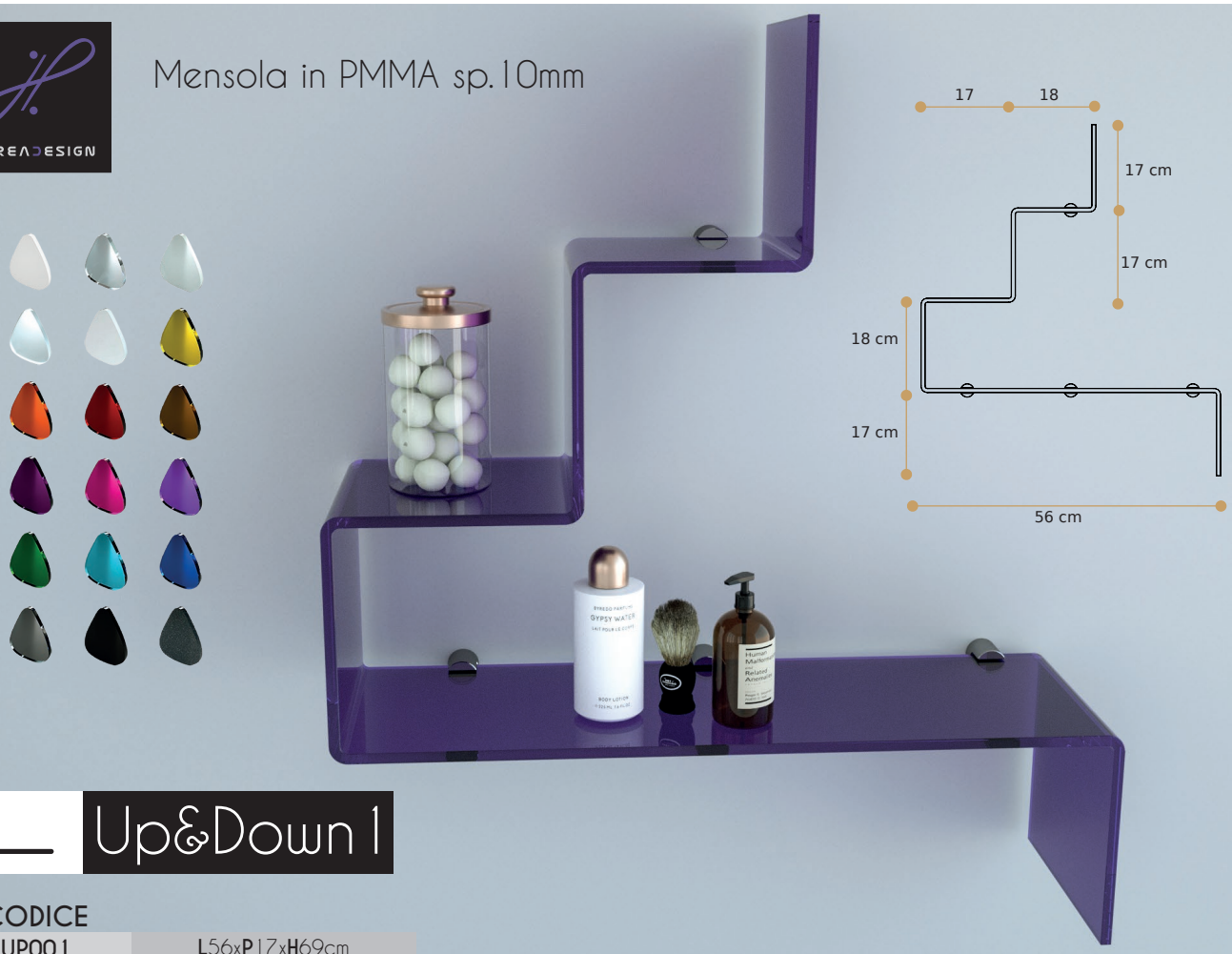

Up&Down1

CODICE

UP001	L56xP17xH69cm

Mensola in PMMA sp.10mm



Up&Down2

CODICE

UP002	L53xP17xH67cm

scaffali a parete

KU002 - Composizione 2
Composta da:
N°2 KU030
N°1 KU025
N°1 KU020



Kubì

CODICE

KU000 Composizione 0	-
KU002 Composizione 2	-
KU030 Kubì 30	**L**30x**P**20x**H**30cm
KU025 Kubì 25	**L**25x**P**20x**H**25cm
KU020 Kubì 20	**L**20x**P**20x**H**20cm
ANTAKU Anta	-

Scaffale a Parete in PMMA sp. 5mm

Cerniere in PMMA Trasparente

Disponibile in tutte le nostre colorazioni

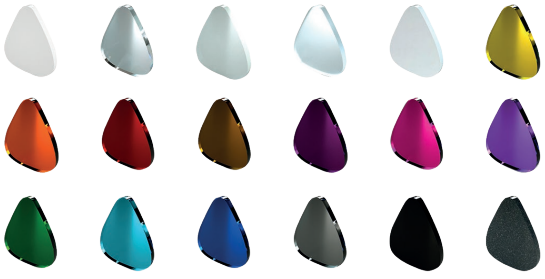



Kubì 30
L30xP20xH30 cm

Kubì 25
L25xP20xH25 cm

Kubì 20
L20xP20xH20 cm

KU000 - Composizione 0
Composta da:
N°1 KU030
N°1 KU025
N°1 KU020





Es. Composizione Bagno

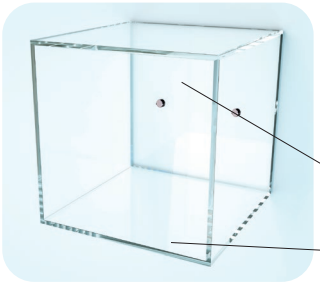

Gli elementi della serie Kubì possono essere realizzati monocolore o bicolore. In fase d'ordine specificare il colore del fondo e della struttura.

Fondo

Struttura

Es:Tono su Tono

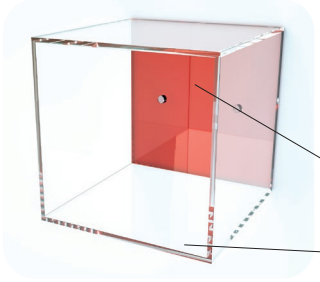

Fondo

Struttura

Es: Colore a contrasto



Versione con anta di chiusura
SENZA asola per la presa
*Su richiesta disponibile con asola ø25mm

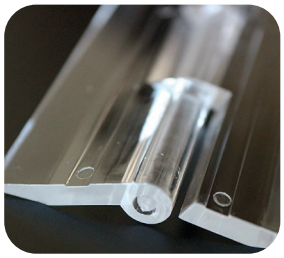

Cerniere

NB: In fase d'ordine specificare la colorazione del fondo e della struttura.
In mancanza di tali dati il Kubì verrà realizzato nell'unico colore indicato.

SIXC02 - Composizione 2
Composta da:
N°2 SIX002

Sixty

La collezione Sixty è composta da 5 elementi ed offre infinite possibilità compositive.
Il fondo può essere dello stesso colore della struttura o a contrasto.
Ogni elemento può essere fissato in verticale o in orizzontale (da specificare in fase d'ordine).
Possibilità di inserire dei ripiani interni e ante di chiusura.



Sixty con fondo tono su tono

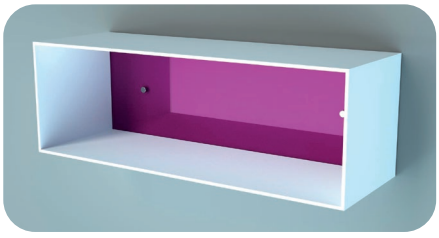

Sixty con fondo a contrasto



Posizionamento anta orizzontale

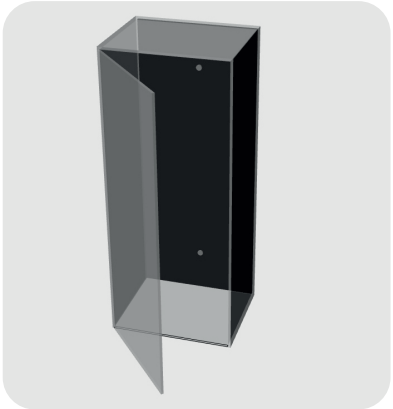

Posizionamento anta verticale

Versione con anta di chiusura SENZA asola per la presa
*Su richiesta disponibile con asola Ø25mm



Elementi Sixty

Elemento 1
SIX001
L60xP20xH30 cm

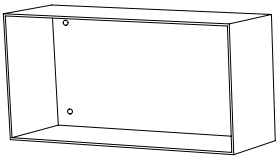

Elemento 2
SIX002
L60xP20xH25 cm

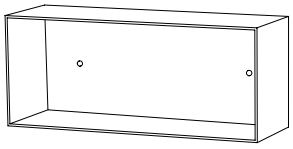

Elemento 3
SIX003
L60xP20xH20 cm

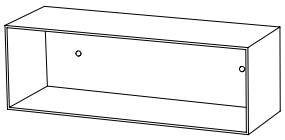

Elemento 4
SIX004
L60xP20xH40 cm.
Ripiano interno trasparente in dotazione

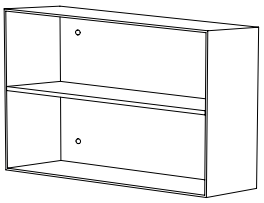

Ripiani interni in PMMA sp.10 mm
e Cerniere in PMMA
Disponibili solo in Trasparente



Struttura in PMMA sp. 5mm
Disponibile in tutte le nostre colorazioni

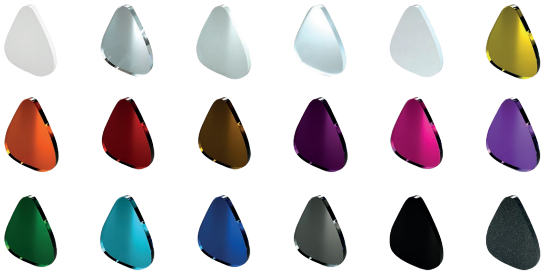

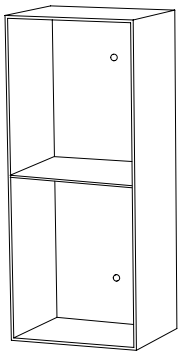

Elemento 5
SIX005
L20xP15xH60 cm
Ripiano interno trasparente in dotazione

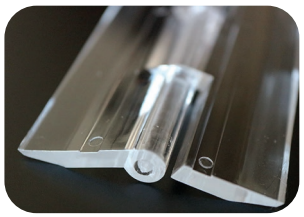

Dettaglio cerniere plexiglass

CODICE

SIX001 Elemento 1	**L**60x**P**20x**H**30cm
SIX002 Elemento 2	**L**60x**P**20x**H**25cm
SIX003 Elemento 3	**L**60x**P**20x**H**20cm
SIX004 Elemento 4	**L**60x**P**20x**H**40cm
SIX005 Elemento 5	**L**20x**P**15x**H**60cm
SIXAVR Anta verticale	-
SIXAOR Ante orizzontali	-
SIXC02 Composizione 2	-
SIXC03 Composizione 3	-

NB: In fase d'ordine specificare la colorazione del fondo e della struttura.
In mancanza di tali dati il Sixty verrà realizzato nell'unico colore indicato.



Twist

NEW

CODICE

TWTO1	L20xP20xH40cm
TWTO2	L40xP20xH40cm
TWTO3	L40xP20xH40cm
TWTO4	L40xP20xH20cm

Mensola
in PMMA sp. 5mm

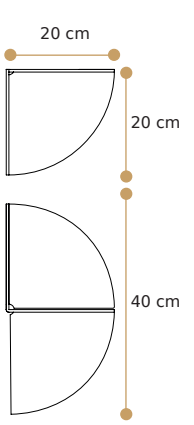

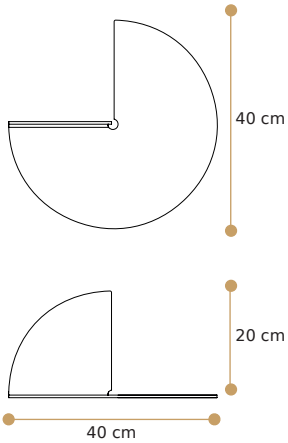

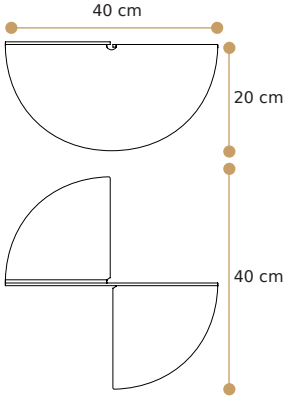

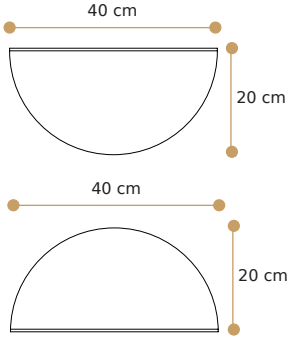

Disponibile in tutte
le nostre colorazioni





Round

NEW

CODICE	
ROD30	Ø30xP20cm
ROD40	Ø40xP20cm
ROD50	Ø50xP20cm

Mensola
in PMMA sp. 5mm

Disponibile in tutte le
nostre colorazioni

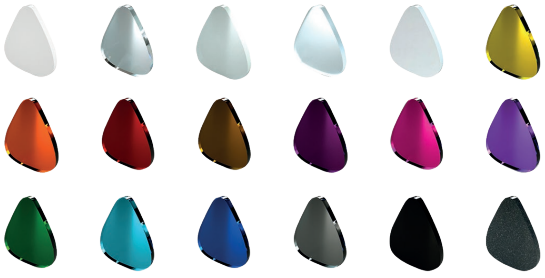

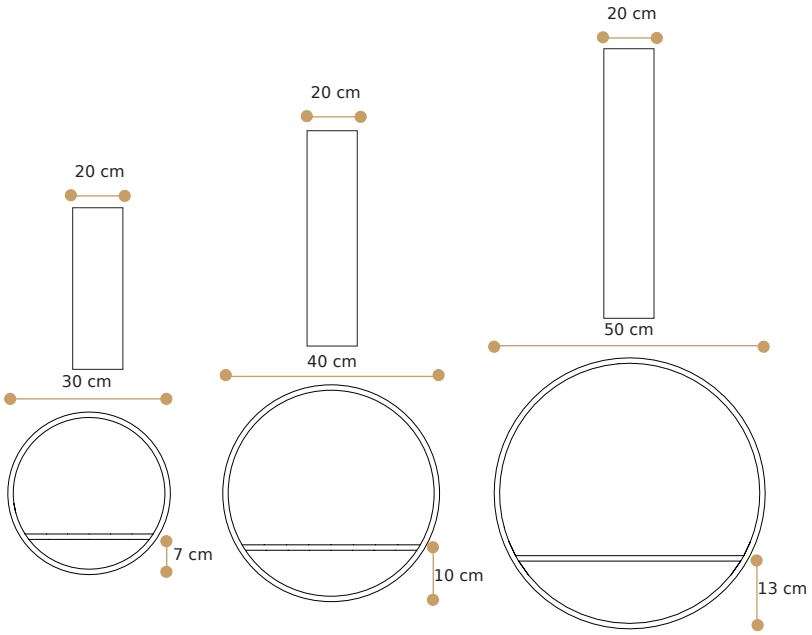



CODICE	
EXA40	L40xP16xH34,6cm
EXA50	L50xP16xH43cm
EXA60	L60xP16xH52cm

Mensola
in PMMA sp. 5mm

Disponibile in tutte
le nostre colorazioni

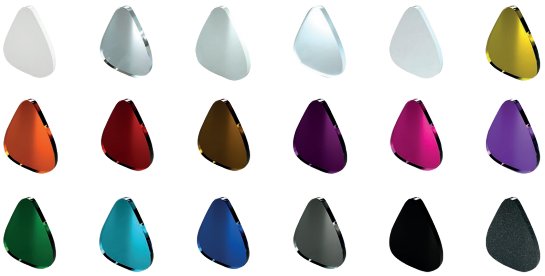

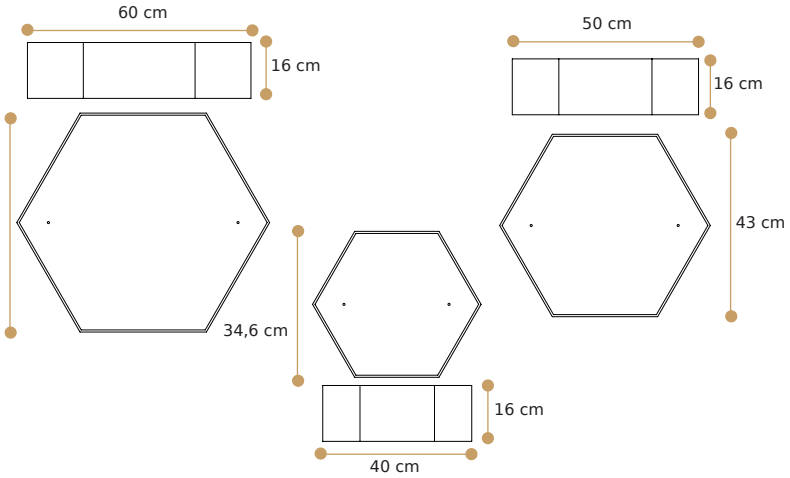

specchi

Specchio in PMMA sp. 5mm
Disponibile in tutte le nostre colorazioni



Su richiesta fornitura di retroilluminazione
con Led (ved.Pag.79)

Baroque

NEW

CODICE	
1690B	L64xH87cm/ Specchio L45xH60cm

Specchio in PMMA sp. 5mm
Disponibile in tutte le nostre colorazioni


stampa 01


stampa 02


stampa 03


stampa 04





Su richiesta fornitura di retroilluminazione
con Led (ved.Pag.79)

NEW

Ovale

CODICE	
1610	L65xH80cm/ Specchio L45xH60cm
1610 Stampa	L65xH80cm/ Specchio L45xH60cm

Specchio in PMMA sp. 5mm
Disponibile in tutte le nostre colorazioni

Su richiesta fornitura di retroilluminazione con Led (ved.Pag.79)





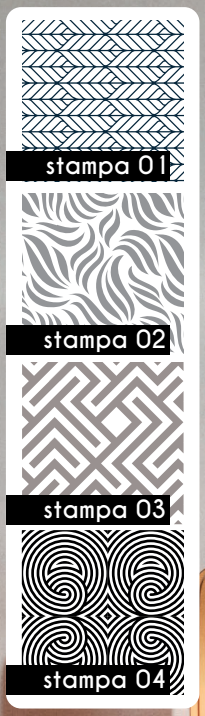

Tondo NEW

CODICE

1620 Tondo 70	Ø 70cm/ Specchio Ø 50cm
1620M Tondo 90	Ø 90cm/ Specchio Ø 70cm
1620 70 Stampa	Ø 70cm/ Specchio Ø 50cm
1620M 90 Stampa	Ø 90cm/ Specchio Ø 70cm

Specchio in PMMA sp. 5mm

Disponibile in tutte le nostre colorazioni



Quadro 200

CODICE

1606T	**L**101,2x**P**10**H**201,2cm/ Specchio **L**100x**H**200cm



Specchio in PMMA sp. 5mm
Fissaggio verticale o orizzontale
Da specificare in fase d'ordine

Disponibile in tutte le nostre colorazioni

Su richiesta fornitura di retroilluminazione
con Led o lampada frontale (ved.Pag.79)

Petra

CODICE

1607 Petra 80	**L**66x**H**86cm/ Specchio **L**50x**H**70cm
1607G Petra 160	**L**166x**H**86cm/ Specchio **L**150x**H**70cm



Specchio in PMMA sp.10mm

Disponibile in tutte le nostre colorazioni

Petra 200

CODICE

1607T	**L**96x**H**196cm/ Specchio **L**80x**H**180cm



Specchio in PMMA sp. 5mm
Fissaggio verticale o orizzontale
Da specificare in fase d'ordine

Disponibile in tutte le nostre colorazioni

Su richiesta fornitura di retroilluminazione
con Led o lampada frontale (ved.Pag.79)

Rettangolo

CODICE

1600 Rettangolo 90	**L**70x**H**90cm/ Specchio **L**50x**H**70cm
1600M Rettangolo 110	**L**90x**H**110cm/ Specchio **L**70x**H**90cm



Rettangolo 200

Specchio in PMMA sp.10mm

Disponibile in tutte le nostre colorazioni

CODICE

1600T	**L**100x**H**200cm/ Specchio **L**80x**H**180cm

Specchio in PMMA sp. 5mm
Disponibile in tutte le nostre colorazioni





Novecento

Su richiesta fornitura di retroilluminazione con Led (ved.Pag.79)

CODICE	
1612 Novecento 87	**L**64x**H**87cm/ Specchio **L**45x**H**60cm
1612M Novecento107	**L**84x**H**107cm/ Specchio **L**65x**H**80cm

Specchio in PMMA sp. 5mm
Fissaggio verticale o orizzontale
Da specificare in fase d'ordine

Disponibile in tutte le nostre colorazioni



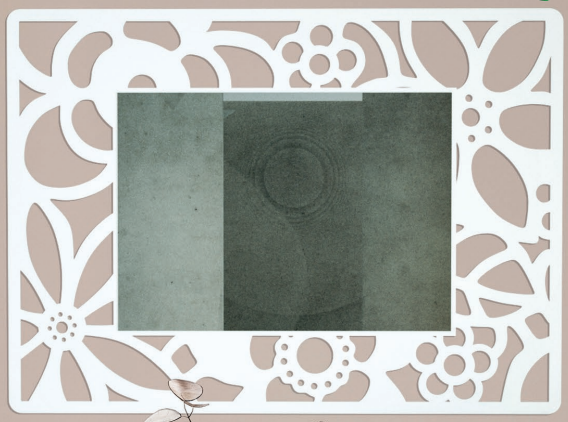

Su richiesta fornitura di retroilluminazione con Led o lampada frontale (ved.Pag.79)

Primavera

CODICE	
1604	**L**73x**H**100cm/ Specchio **L**50x**H**70cm



Specchio in PMMA sp. 5mm
Fissaggio verticale o orizzontale
Da specificare in fase d'ordine

Disponibile in tutte le nostre colorazioni

Dune

Su richiesta fornitura di retroilluminazione con Led o lampada frontale (ved.Pag.79)

CODICE	
1602 Dune 85	**L**63x**H**85cm/ Specchio **L**50x**H**70cm
1602M Dune105	**L**83x**H**105cm/ Specchio **L**70x**H**90cm



Specchio in PMMA sp. 5mm
Disponibile in tutte le nostre colorazioni

Su richiesta fornitura di retroilluminazione
con Led (ved.Pag.79)

Araneo

CODICE	
1624 Araneo 90	**L**90x**H**87,5cm/ Specchio Ø 50cm
1624M Araneo 120	**L**120x**H**117cm/ Specchio Ø 70cm

Specchio in PMMA sp. 5mm
Fissaggio verticale o orizzontale
Da specificare in fase d'ordine

Disponibile in tutte le nostre colorazioni



Su richiesta fornitura di retroilluminazione
con Led o lampada frontale (ved.Pag.79)



Quadro

CODICE

1606 Quadro 70	**L**51,2x**P**10x**H**71,2cm
1606M Quadro 90	**L**71,2x**P**10x**H**91,2cm

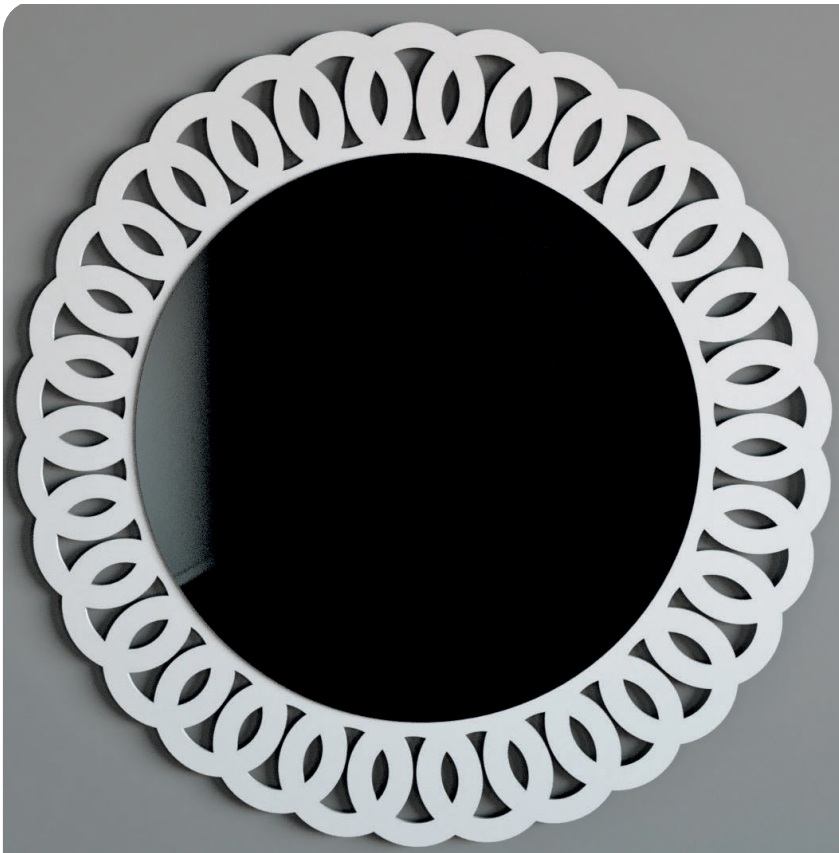

Filo

Specchio in PMMA sp. 5mm

Disponibile in tutte le
nostre colorazioni



Su richiesta fornitura di retroilluminazione
con Led (ved.Pag.79)

CODICE

1621 Filo 72	Ø 72cm/ Specchio Ø 50cm
1621M Filo 92	Ø 92cm/ Specchio Ø 70cm

ILLUMINAZIONE PER SPECCHIERE

LAMPADA FRONTALE

ADATTA PER GLI SPECCHI:
RETTANGOLO
DUNE
PRIMAVERA
QUADRO
PETRA

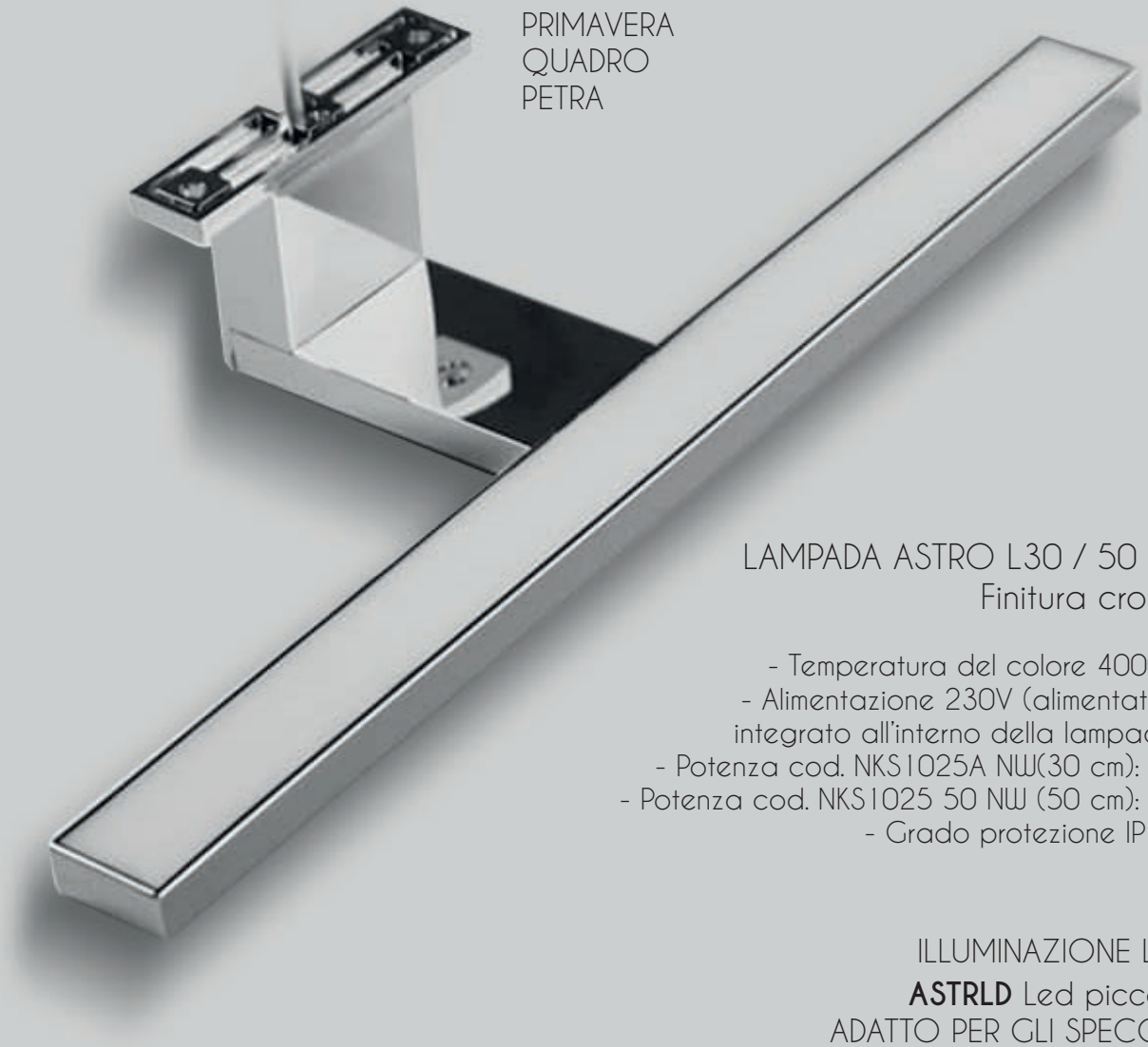

LAMPADA ASTRO L30 / 50 cm
Finitura cromo

- Temperatura del colore 4000°K
- Alimentazione 230V (alimentatore integrato all'interno della lampada)
- Potenza cod. NKS1025A NW(30 cm): 7W
- Potenza cod. NKS1025 50 NW (50 cm): 8W
- Grado protezione IP 44

ILLUMINAZIONE LED

ASTRLD Led piccolo
ADATTO PER GLI SPECCHI:
1610-1620-1607-1600-1612-1602-1624-1606-1621

ASTRLDG Led grande
ADATTO PER GLI SPECCHI:
1690B-1620M-1607G-1600M-1612M-1604-1602M-1624M-1606M-1621M

- Temperatura della Luce 3000°K.
- Alimentazione 24VLm/mt
- Potenza 9,6W/mt
- Indice di resa cromatica CRI>90



CODICE

ASTRO30
ASTRO50
ASTRLD Led piccolo
ASTRLDG Led grande

zona notte

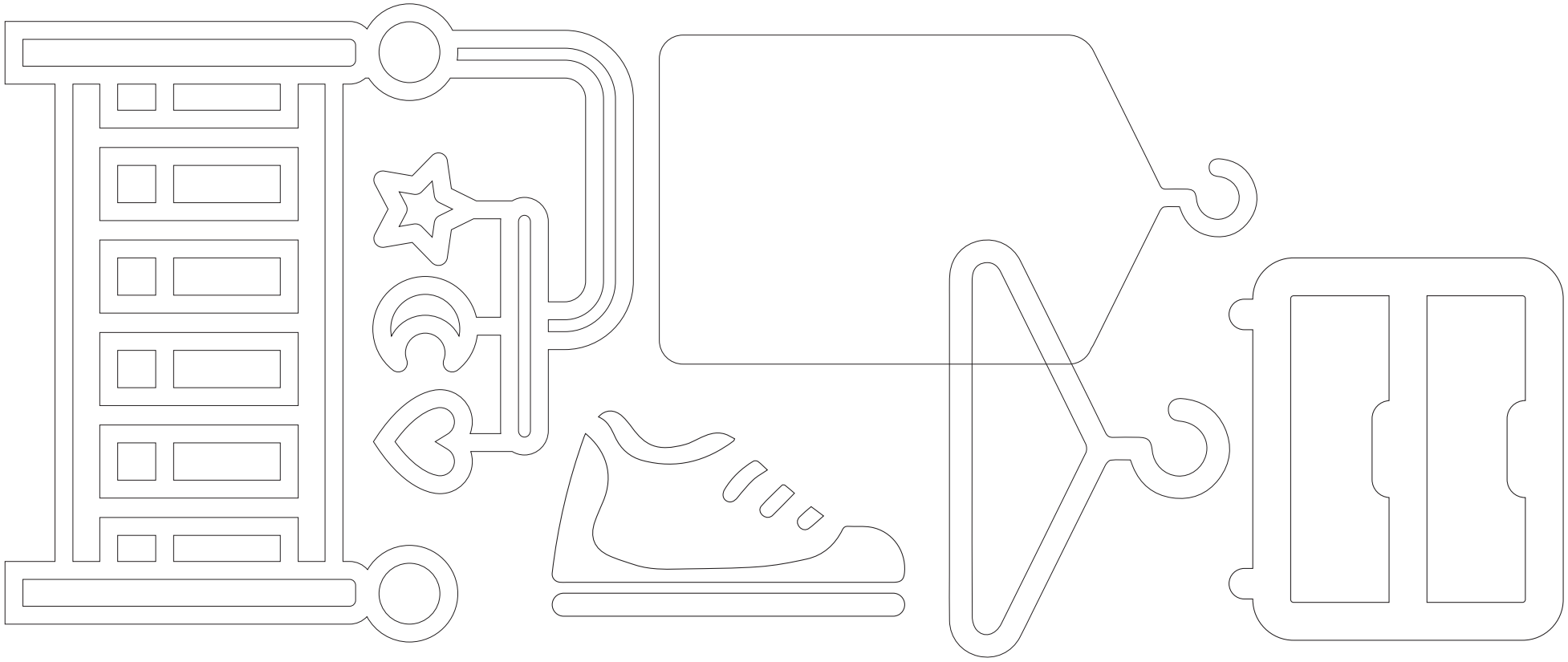

comodini



CODICE

EMI01	L40xP30xH50cm

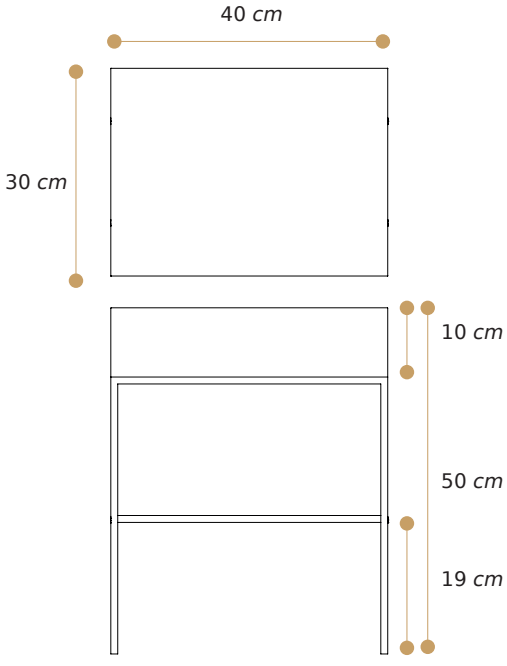

Comodino con luce LED incorporata
Struttura in PMMA sp.10mm
Disponibile in tutte le nostre colorazioni

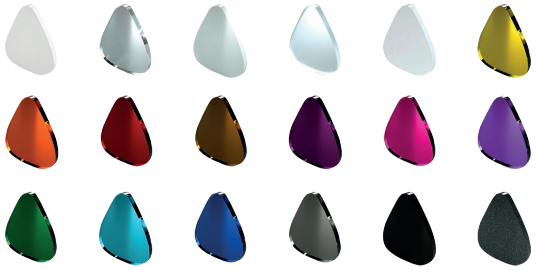

Struttura illuminata sp.5 mm
Disponibile solo in Opal





CODICE

CFLEX01	L42,2xP35cm

Comodino Flexa®in PMMA sp.10mm
fissaggio solo a tassello
staffa in acciaio

Disponibile in tutte le nostre colorazioni

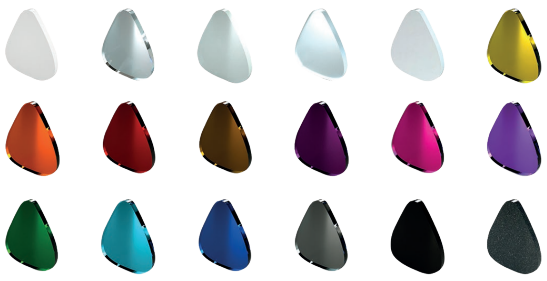

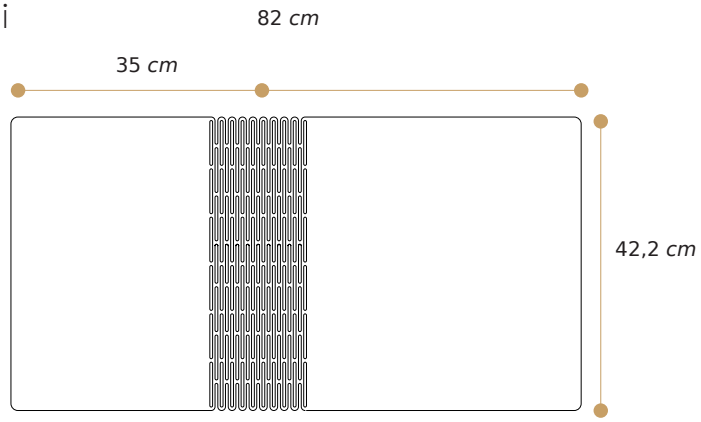



Nora /Nora2

CODICE

COM02 1 Ripiano	**L**40x**P**30x**H**55cm
COM03 2 Ripiani	**L**40x**P**30x**H**55cm

Comodino con Struttura e Ripiani in PMMA sp.10mm

Disponibile in tutte le nostre colorazioni

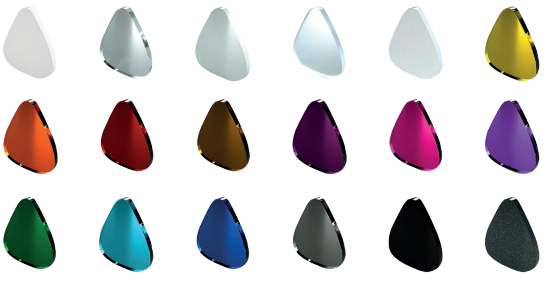

NORA 2



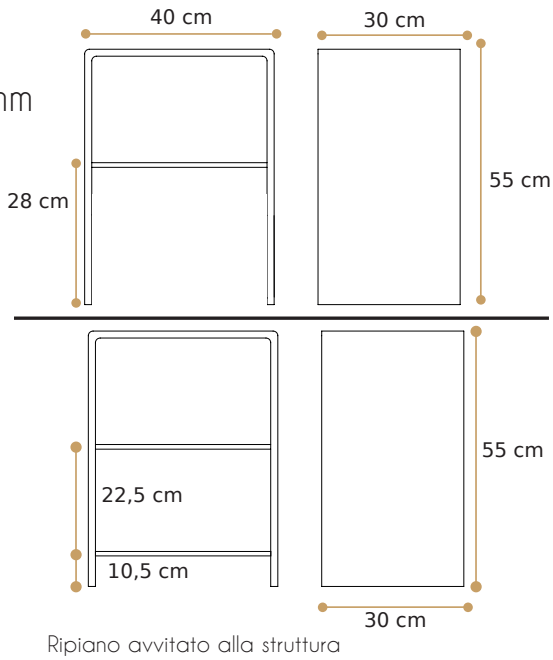

Ripiano avvitato alla struttura



Nora Cassetto

CODICE

COM09	**L**45x**P**33x**H**52,5cm

Comodino con Struttura in PMMA sp.10mm
Cassetto e scocca in PMMA sp. 5mm

Disponibile in tutte le nostre colorazioni

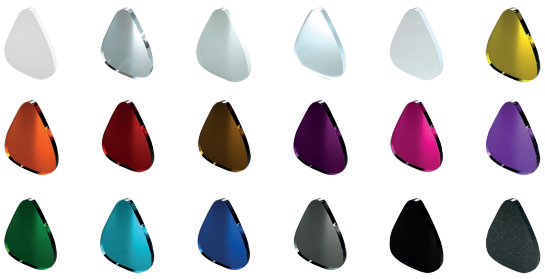

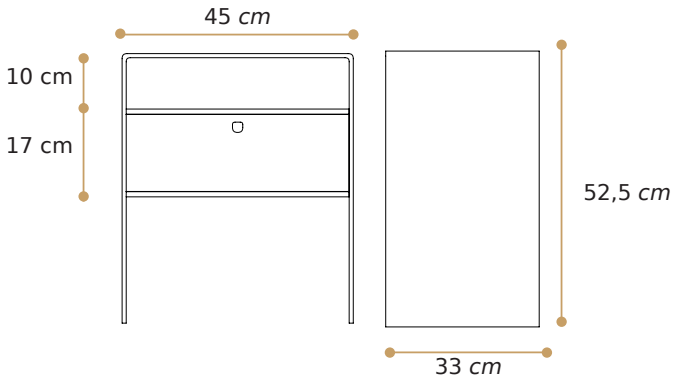

In fase d'ordine specificare il colore della struttura e del cassetto.
In mancanza di tali dati il comodino Nora con cassetto sarà realizzato con la struttura trasparente.



versione Secret Bagno

Secret

CODICE

CAS01R con ruote	**L**30x**P**30x**H**52cm
CAS01 con piedini	**L**30x**P**30x**H**50cm

Comodino/Mobile contenitore
con Struttura e cassetti in PMMA sp. 5mm
Piedini disponibili solo Trasparenti

Disponibile in tutte le nostre colorazioni

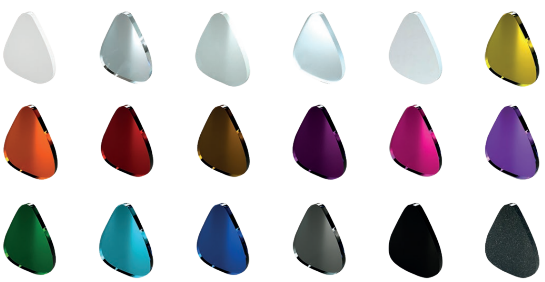



Versione con ruote

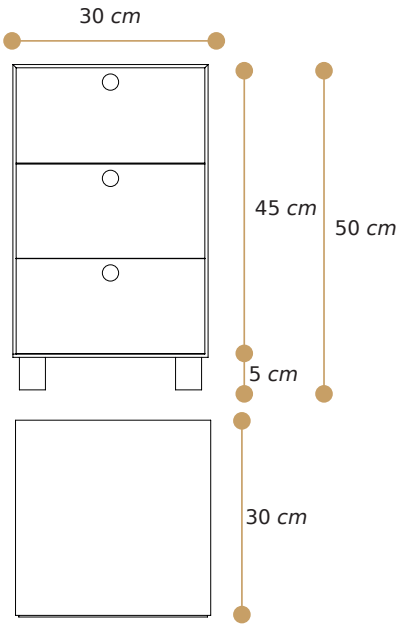



Ponte

CODICE

COM01	L40xP30xH40cm

Comodino in PMMA sp.10mm

Disponibile in tutte le nostre colorazioni

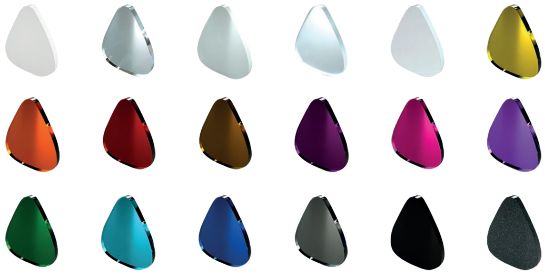

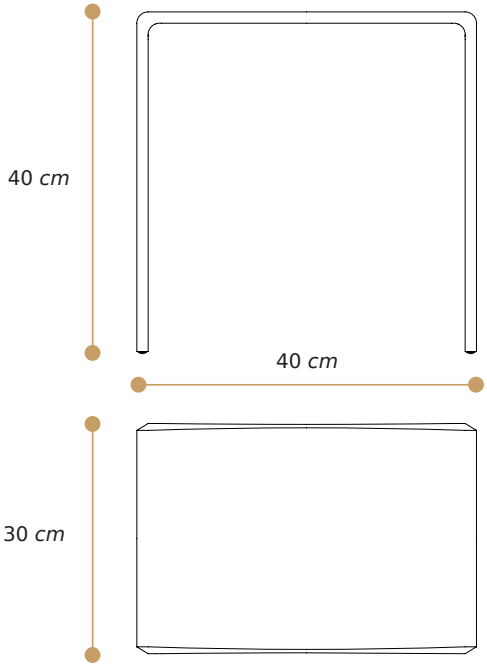



Linea

CODICE	
400CR con ripiano	**L**30x**P**30x**H**48cm
400C senza ripiano	**L**30x**P**30x**H**48cm

Comodino in PMMA sp.10mm

Disponibile in tutte le nostre colorazioni

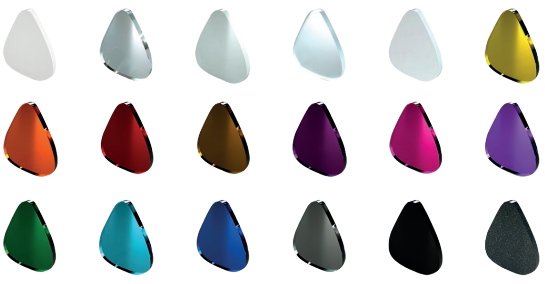



Versione Senza ripiano

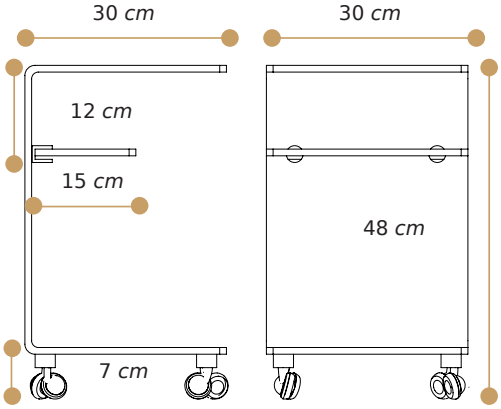



Linea

senza ruote

CODICE	
401CR con ripiano	**L**30x**P**30x**H**41cm
401C senza ripiano	**L**30x**P**30x**H**41cm

Comodino in PMMA sp.10mm

Disponibile in tutte le nostre colorazioni



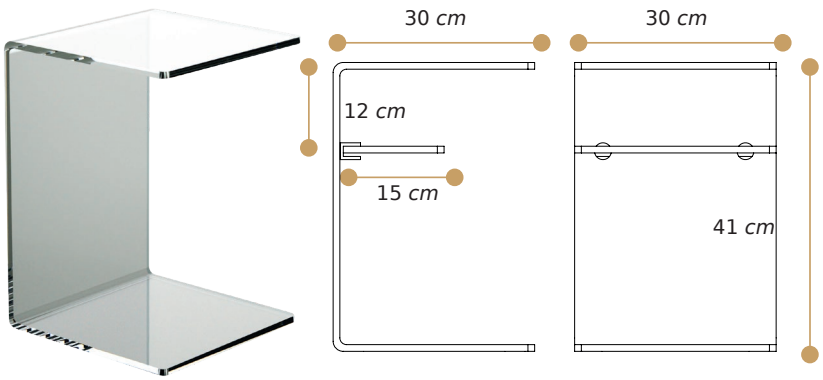

Versione Senza ripiano



Pisolo

CODICE

COM10	L40xP30xH50cm

Comodino con Laterali in PMMA sp.10mm
Cassetto e scocca in PMMA sp. 5mm

Disponibile in tutte le nostre colorazioni

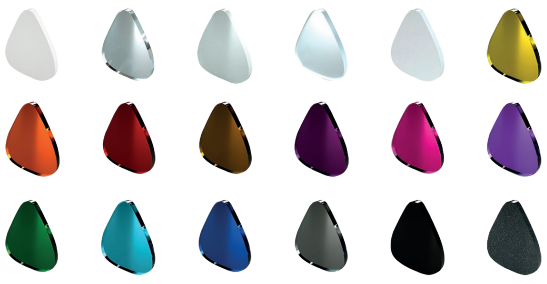

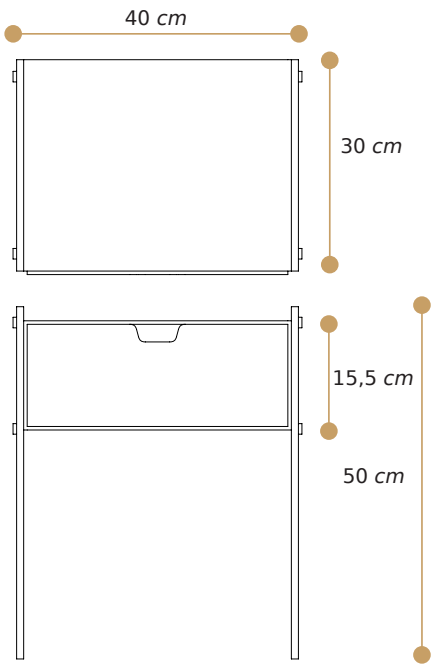

In fase d'ordine specificare il colore della struttura e del cassetto.
In mancanza di tali dati il comodino Pisolo sarà realizzato con i laterali trasparenti

Kubì

Comodino sospeso in PMMA sp. 5mm

Disponibile in tutte le nostre colorazioni



Versione con anta di chiusura
SENZA asola per la presa
*Su richiesta disponibile con
asola ø25mm

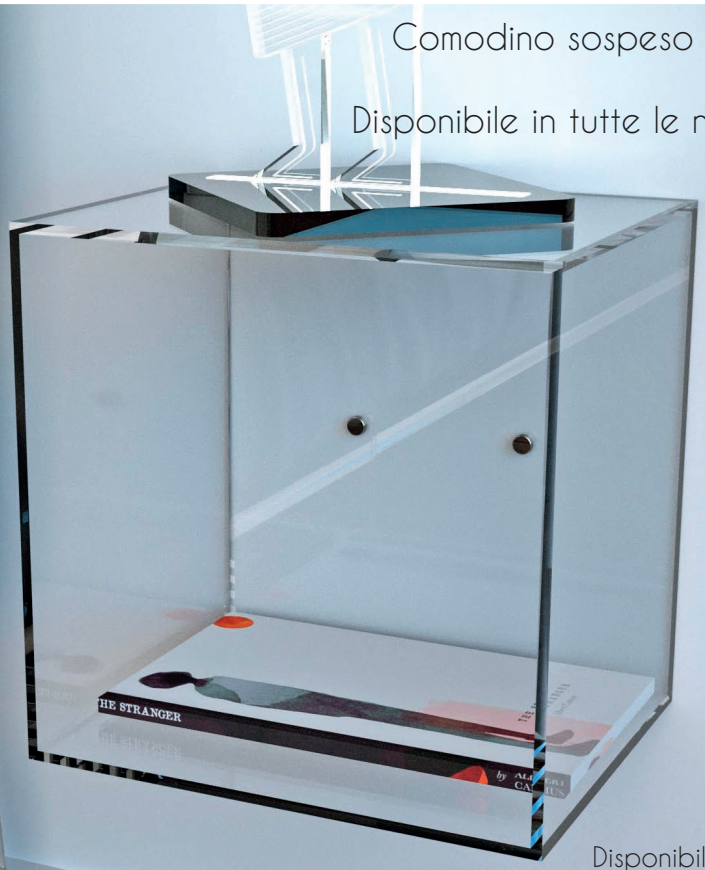



Disponibile monocolore o bicolore.
In fase d'ordine specificare il colore del fondo e della struttura.

CODICE

KU030	**L**30x**P**20x**H**30cm

Flash

Comodino sospeso in PMMA sp.10mm

Disponibile in tutte le nostre colorazioni

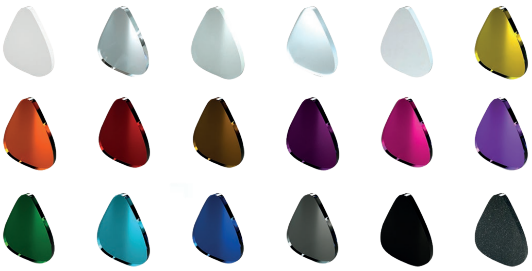



Si consiglia la finitura
trasparente per una maggior
diffusione della luce e
visibilità dell'inicisione.

Con led e barra a parete
in acciaio satinato.

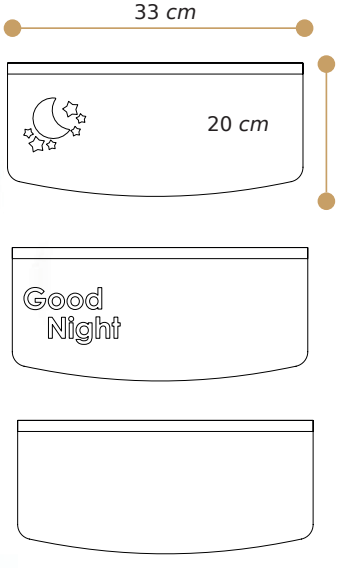

In fase d'ordine si prega di comunicare la posizione
della presa elettrica, se destra o sinistra

CODICE

FL033SL Luna & Stelle	**L**33x**P**20x**H**1cm
FL033GN Good Night	**L**33x**P**20x**H**1cm
FL033 Neutro	**L**33x**P**20x**H**1cm



Dream

CODICE

COM08	L45xP30xH50cm

Comodino in PMMA sp. 5mm

Disponibile in tutte le nostre colorazioni

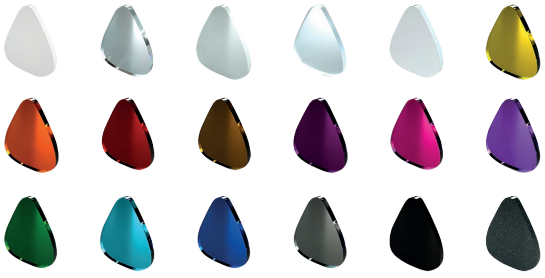

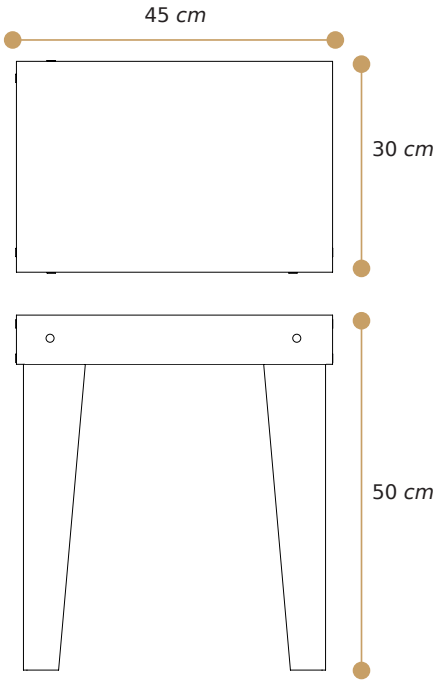

servomuto

Servomuto in PMMA sp. 5/10 mm

Aste cilindriche Ø18mm
Disponibili solo trasparente

Struttura disponibile in tutte le nostre colorazioni



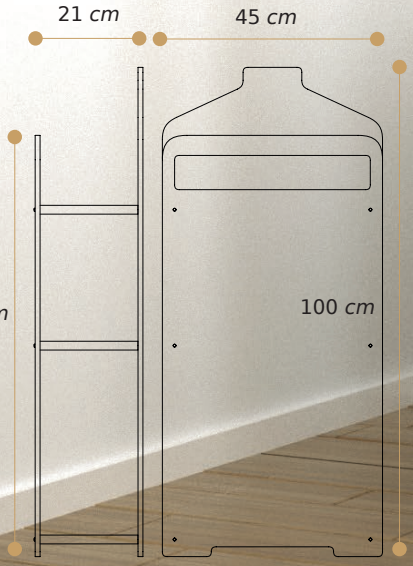



Homo

CODICE

SM001 sp. 5mm	**L**45x**P**21x**H**100cm
SM001S sp. 10mm	**L**45x**P**21x**H**100cm

Servomuto in PMMA sp. 5/10 mm

Aste cilindriche Ø18mm
Disponibili solo Trasparente
Struttura disponibile in tutte
le nostre colorazioni



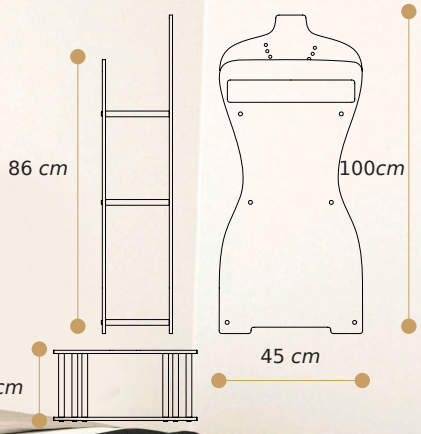

Lei

CODICE

SM002 sp. 5mm	**L**45x**P**21x**H**100cm
SM002S sp. 10mm	**L**45x**P**21x**H**100cm

scarpiere



CODICE	
SUE01	L100xP35xH11cm

Scarpiera a parete in PMMA sp. 5mm
fissaggio solo a tassello

Disponibile in tutte le nostre colorazioni

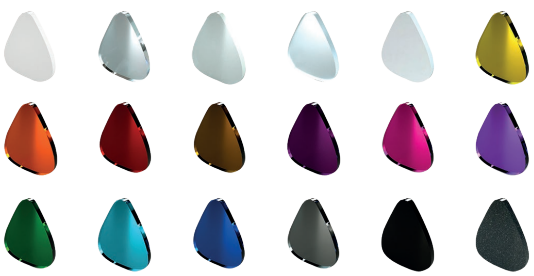

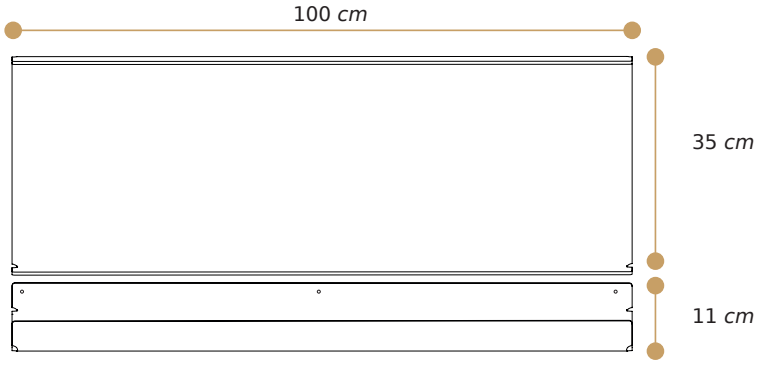



Twin

CODICE	
TW001	L45xP30xH50cm

Scarpiera Sovrapponibile
con Laterali in PMMA sp.10mm

Aste cilindriche Ø18mm
Disponibili solo Trasparente

Struttura disponibile in tutte le nostre colorazioni

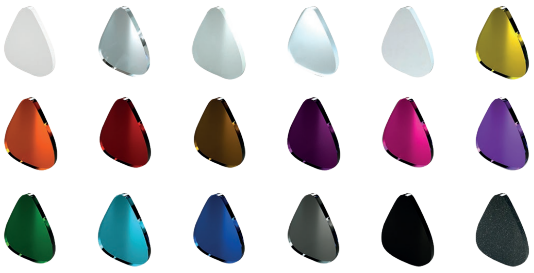

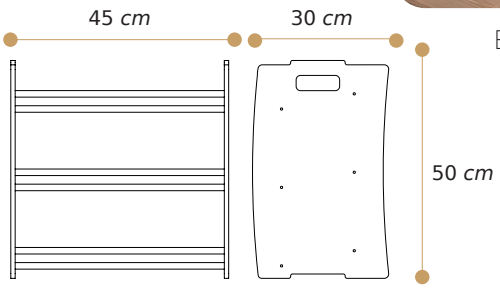



Esempio compositivo

cameretta

Linea Orso

NEW



CODICE

CAMA Appendiabito	**L**30x**H**17cm
CAMS Specchio	**L**69,4x**H**131cm
CAMC Culla	**L**90x**P**69,5x**H**90cm misure interne **L**46x**P**87,5 cm
CAMO Orologio	Ø30cm
CAMM Metro	**L**20x**H**93cm
CAMG01 Giraffa	**L**40x**P**40x**H**58,5cm
CAMG02 Gatto	**L**40x**P**40x**H**53,8cm
CAMC03 Cane	**L**40x**P**40x**H**52,2cm
CAML04 Leone	**L**40x**P**40x**H**57,7cm
CAMO05 Orso	**L**40x**P**40x**H**54,3cm
CAME06 Elefante	**L**40x**P**40x**H**51,6cm
Scritta LED	**L**41x**H**21cm

Linea Cameretta Orso in PMMA
Appendiabiti, Metro e Orologio sp. 3mm
Specchio e Contenitori sp. 5mm
Culla sp. 10mm

Disponibile in tutte le nostre colorazioni

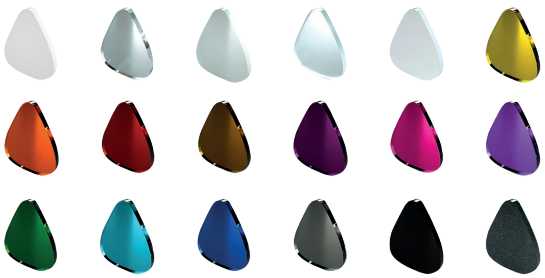

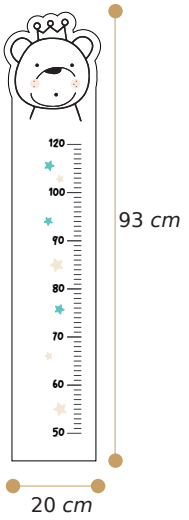

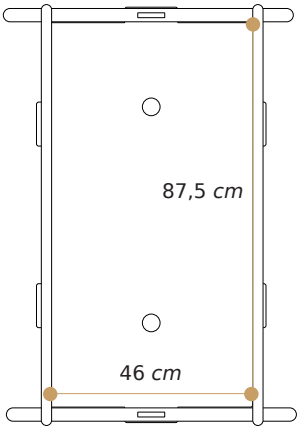

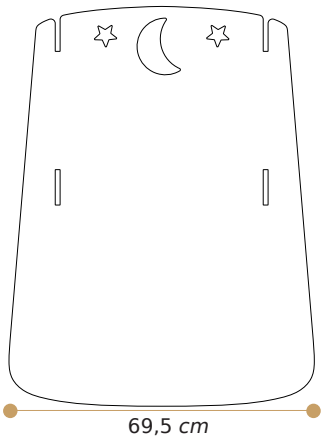

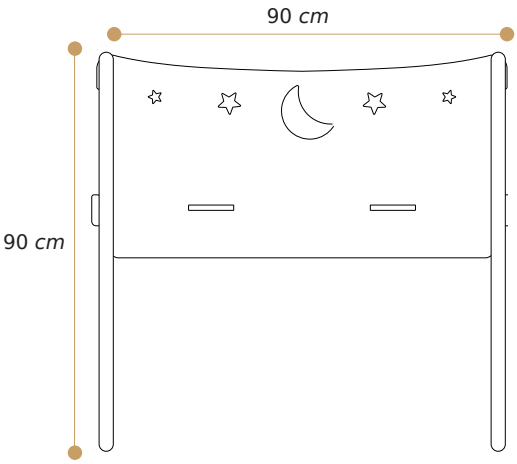

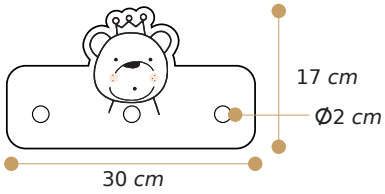

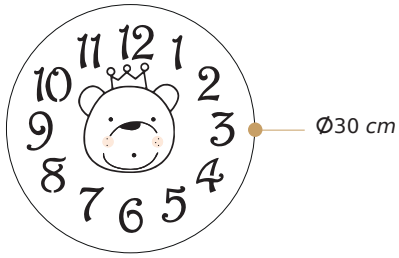

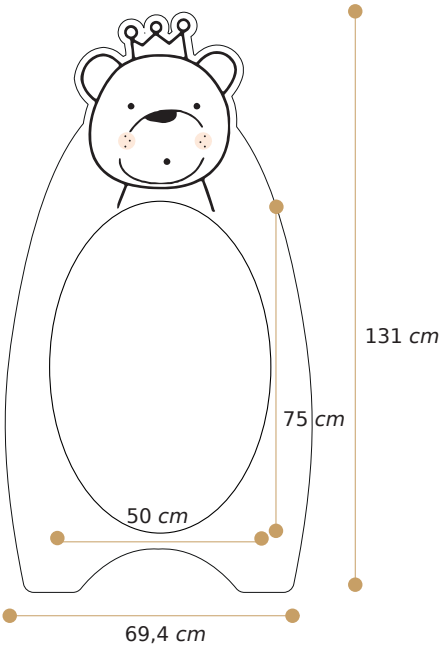

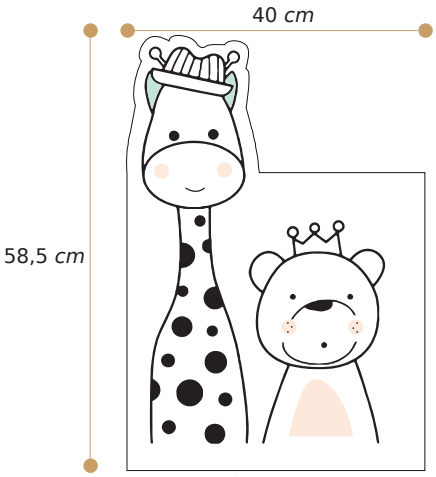

Giraffa

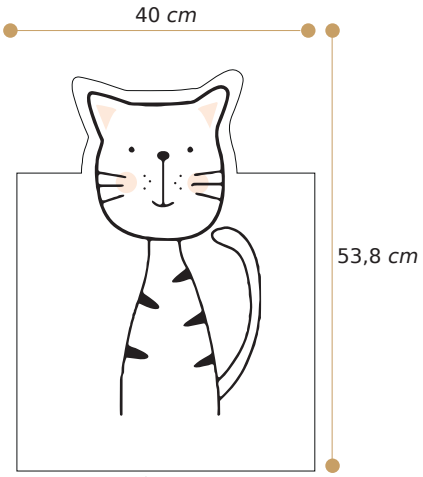

Gatto

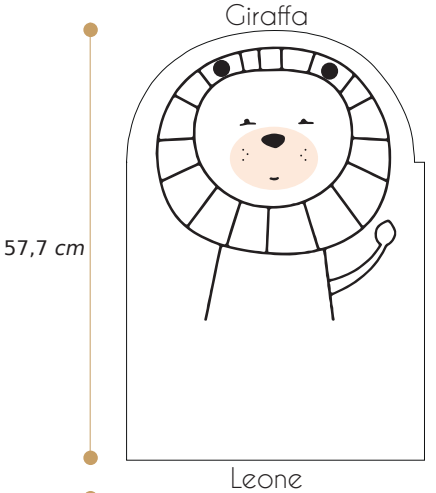

Leone



Orso

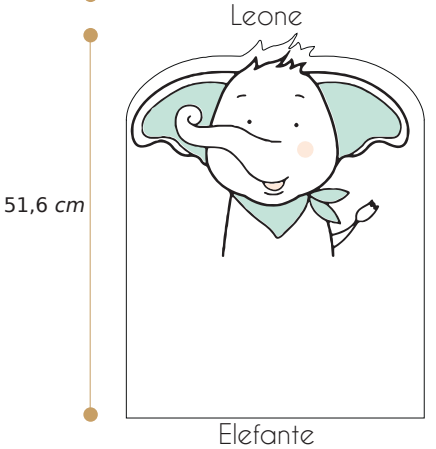

Elefante

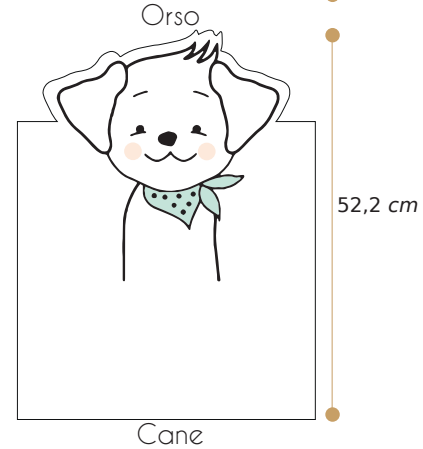

Cane

cucina

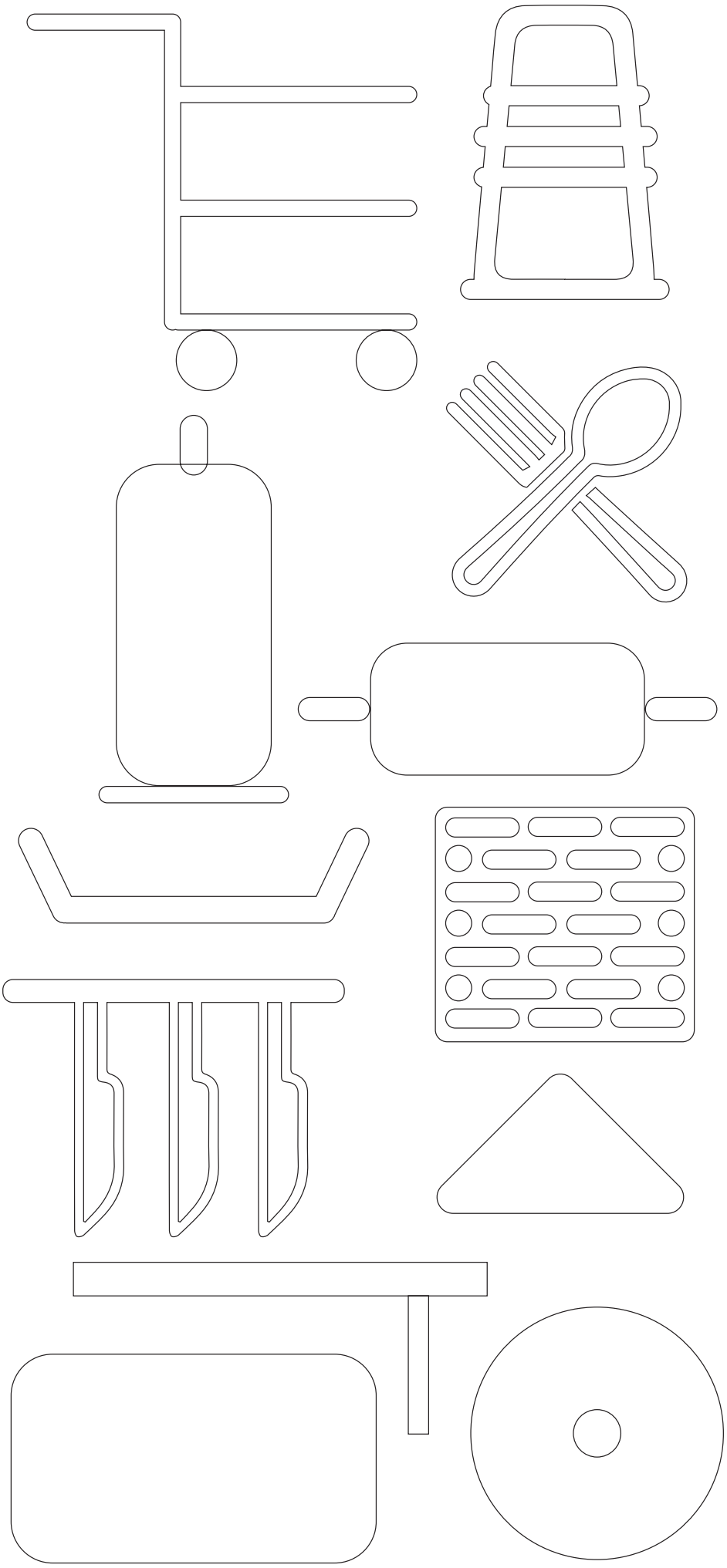

portavivande carrelli,pliant



CODICE

CABO1	L78xP40xH92cm

Portavivande con struttura e ripiani
in PMMA sp.10mm
Ruote con fermo

Disponibile in tutte le nostre colorazioni

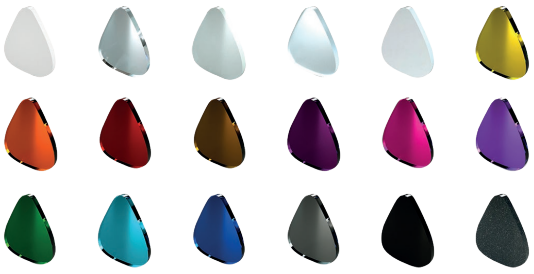

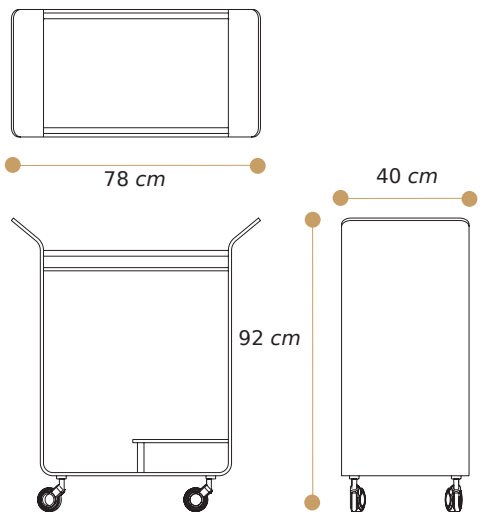



CODICE

SHIO 1	L77xP40xH97cm

Portavivande con struttura e ripiani
in PMMA sp.10mm
Ruote con fermo

Disponibile in tutte le nostre colorazioni

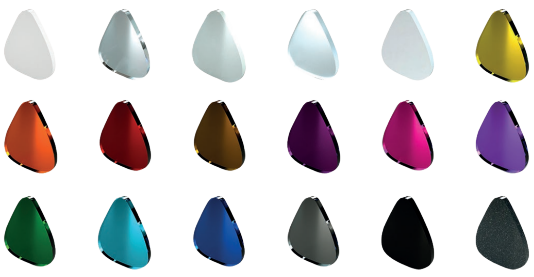

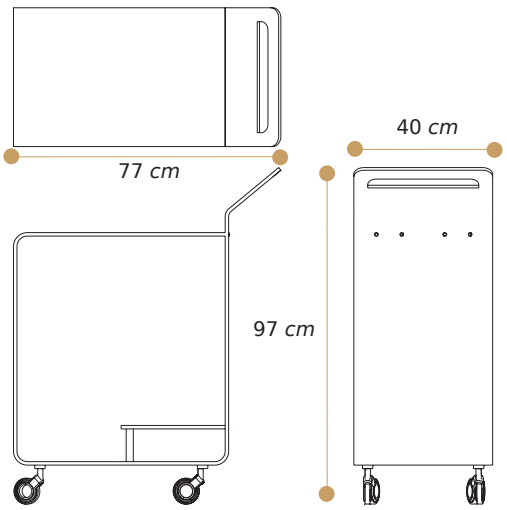



Zeta

NEW

CODICE

ZETO1	L57xP43xH75,5cm

Portavivande con struttura
in PMMA sp.10mm
Vassoio sp. 5mm
Ruote con fermo

Disponibile in tutte le nostre colorazioni

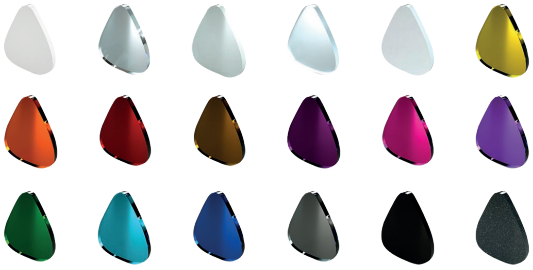

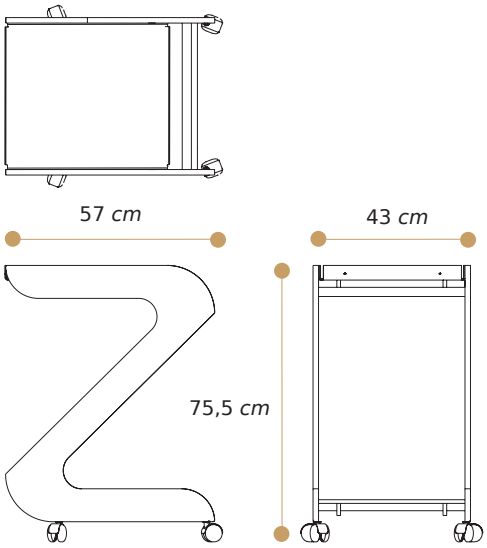



Asso

CODICE

AS001	**L**45x**P**47,8x**H**80cm

Portavivande con struttura e ripiani
in PMMA sp.10mm
Ruote con fermo

In fase d'ordine specificare il colore della struttura, del vassoio e del portabottiglie.
In mancanza di tali dati il portavivande Noa sarà realizzato con la struttura trasparente.

Disponibile in tutte le nostre colorazioni

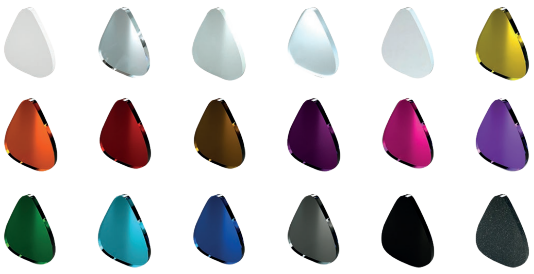

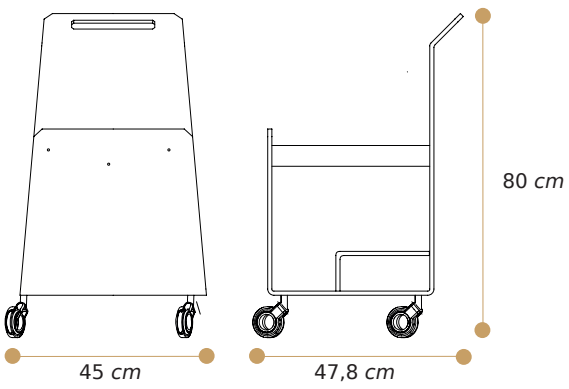



Noa

CODICE

NO001	L40xP67xH74,6cm

Portavivande con struttura e ripiani
in PMMA sp.10mm
Ruote con fermo

In fase d'ordine specificare il colore della struttura, del vassoio e del portabottiglie.
In mancanza di tali dati il portavivande Noa sarà realizzato con la struttura trasparente.

Disponibile in tutte le nostre colorazioni

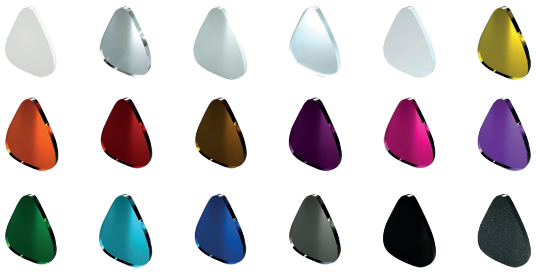

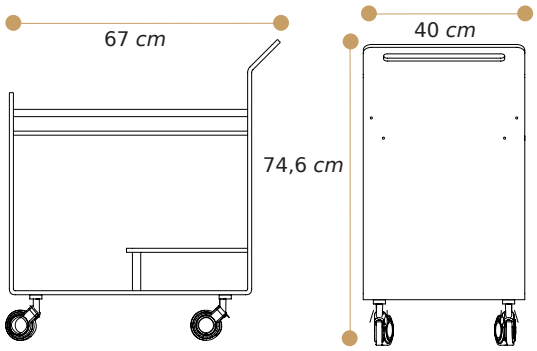



Ulisse

CODICE

UL001	**L**41,3x**P**66,2x**H**81,5cm

Portavivande con Vassoio in PMMA
Ruote con fermo
vassoio asportabile superiore sp. 5mm
e vassoio asportabile inferiore sp.10mm

Disponibile in tutte le nostre colorazioni

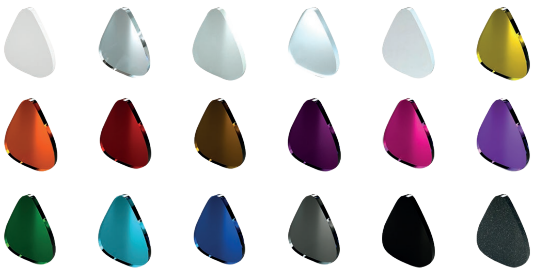

Aste laterali sp.20mm
Disponibili solo Trasparenti



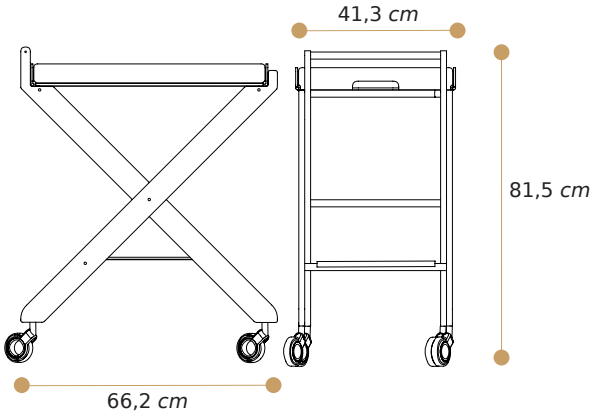

NB: su richiesta il primo ripiano può essere libero dagli elementi di fissaggio.



CODICE

CIRC01 3 vassoi	**L**40x**P**40x**H**80cm
CIRC02 1 vassoio 2 ripiani	**L**40x**P**40x**H**80cm
CIRC03 2 ripiani	**L**40x**P**40x**H**65cm

Carrello ruote con fermo in PMMA
Ripiano sp. 10mm - Vassoi sp. 5mm
Disponibili in tutte le nostre colorazioni

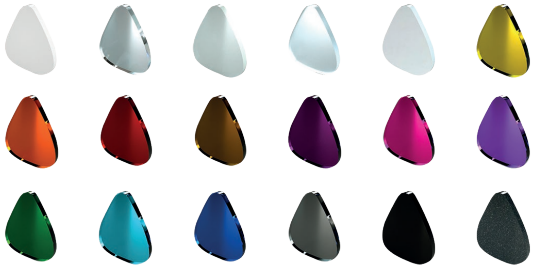

Asta tonda Ø 25mm
Disponibile solo in Trasparente



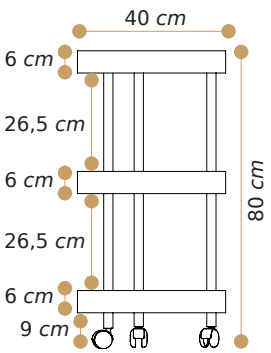

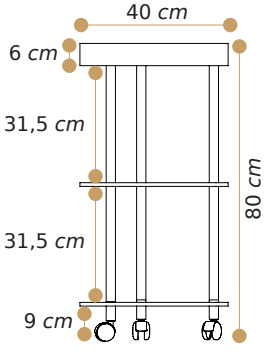

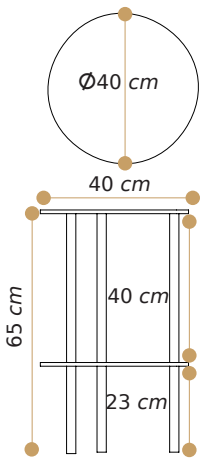



CODICE

VEGA01	L52,5xP31xH76cm
VEGA01R	L52,5xP31xH79cm

Carrello con struttura in PMMA sp.10mm
Vassoi sp. 5mm

Disponibile in tutte le nostre colorazioni

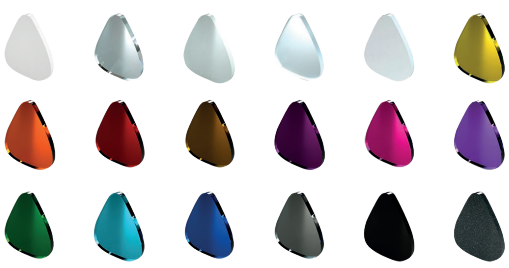

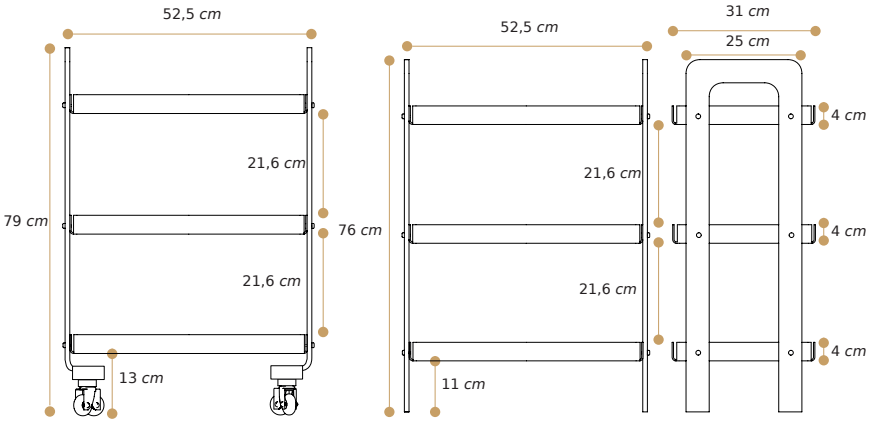



CODICE

LIRAO1	**L**43x**P**32x**H**86,6cm

Carrello con struttura in PMMA sp.10mm
Vassoio sp. 5mm
Ruote con fermo

Disponibile in tutte le nostre colorazioni

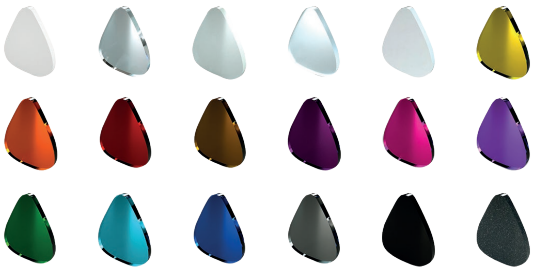

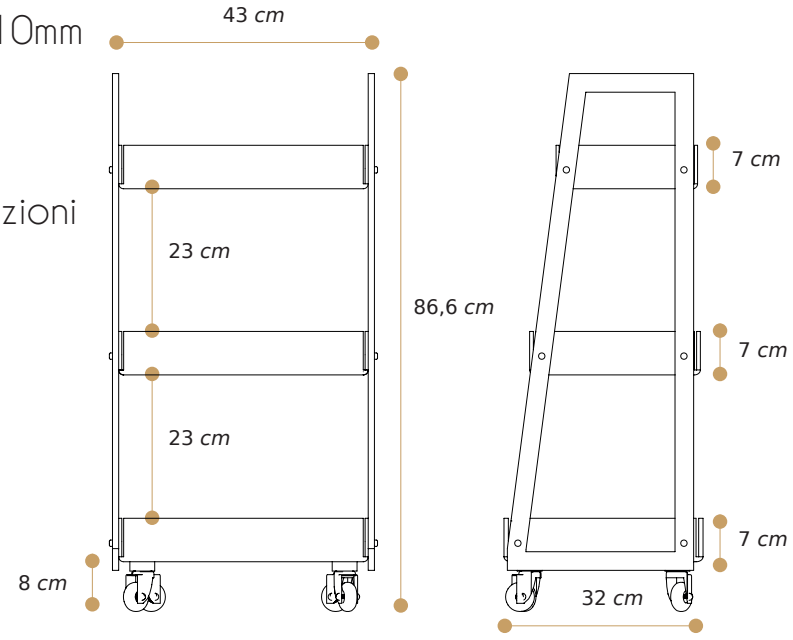



versione Omega Bagno

Omega

CODICE	
OM001	L33xP30xH70cm

Portavivande con vassoi in PMMA
Ruote con fermo

Struttura sp.15mm
disponibile solo Trasparente

Vassoi sp. 3mm
Disponibili in tutte le nostre colorazioni



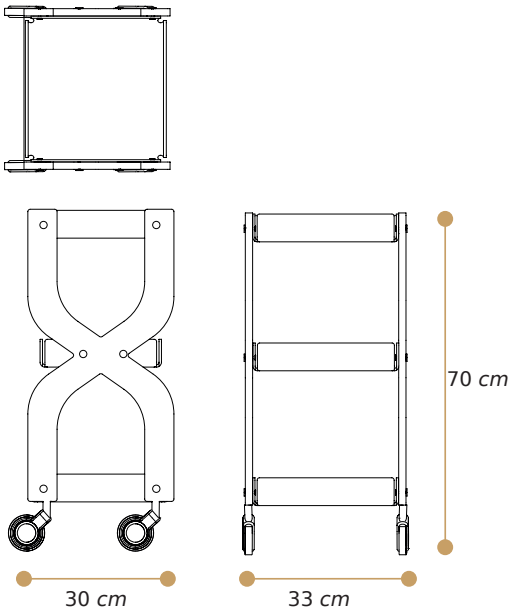

Freccia



CODICE

996 asta tonda con ruote	**L**30x**P**22x**H**71cm
996SR asta tonda senza ruote	**L**30x**P**22x**H**71cm
997V asta quadrata con ruote	**L**30x**P**22x**H**71cm
997VSR asta quadrata senza ruote	**L**30x**P**22x**H**71cm

Carrello con vassoi in PMMA sp. 3mm
Disponibile in tutte le nostre colorazioni



Asta tonda Ø 25mm / Quadrata angolo vivo 25x25mm
Disponibile solo Trasparente 

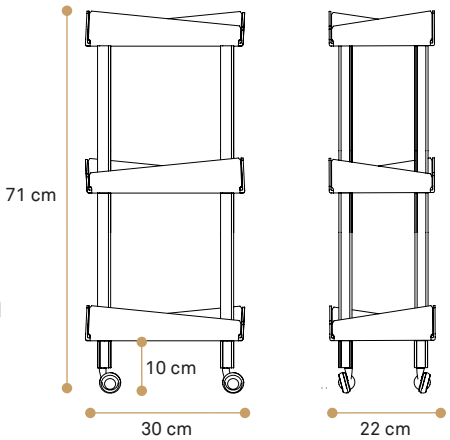

Asta quadrata angolo smussato



Asta quadrata angolo vivo (V)



Asta tonda



NB:Asta quadrata angolo smussato + 20% dal prezzo dell'angolo vivo



Ala

CODICE

1008 asta tonda piccolo+ruote	L30xP22xH71cm
1008SR asta tonda piccolo no-ruote	L30xP22xH71cm
1008G asta tonda grande+ruote	L40xP30xH71cm
1008GSR asta tonda grande no-ruote	L40xP30xH71cm
1009V asta quadrata piccolo+ruote	L30xP22xH71cm
1009VSR asta quadrata piccolo no-ruote	L30xP22xH71cm
1009GV asta quadrata grande+ruote	L40xP30xH71cm
1009GVSR asta quadrata grande no-ruote	L40xP30xH71cm

Carrello con o senza ruote (SR) Formato piccolo o grande (G)
Asta tonda Ø 25mm / Quadrata 25x25mm
Disponibile solo Trasparente
Vassoi in PMMA sp. 3mm
Disponibili in tutte le nostre colorazioni

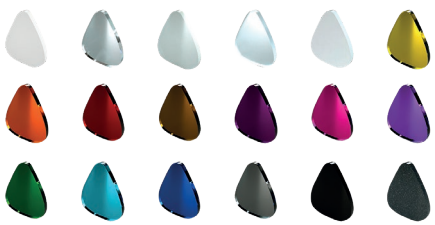

Asta quadrata angolo smussato | Asta quadrata angolo vivo (V) | Asta tonda

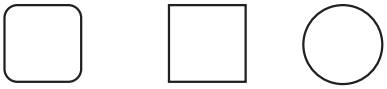

NB:Asta quadrata angolo smussato + 20% dal prezzo dell'angolo vivo

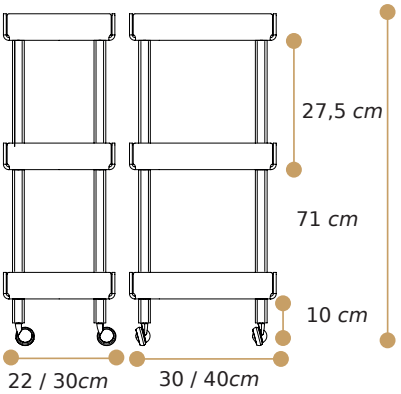



CODICE

1008E asta tonda con ruote	L30xP22xH71cm
1008ESR asta tonda senza ruote	L30xP22xH71cm
1008Q asta tonda con ruote	L30xP30xH71cm
1008QSR asta tonda senza ruote	L30xP30xH71cm
1008VE asta quadrata con ruote	L30xP22xH71cm
1008VESR asta quadrata senza ruote	L30xP22xH71cm
1008QV asta quadrata con ruote	L30xP30xH71cm
1008QVSR asta quadrata senza ruote	L30xP30xH71cm

Carrello con vassoi in PMMA sp. 3mm
Disponibili in tutte le nostre colorazioni



Asta tonda Ø 18mm /
Quadrata angolo vivo 18x18mm
Disponibile solo Trasparente 

Asta quadrata angolo vivo (V)



Asta tonda



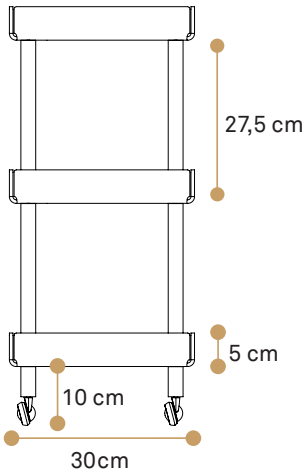



versione Light Bagno

Light

CODICE

993 asta tonda con ruote	**L**30x**P**30x**H**71,5cm
993SR asta tonda senza ruote	**L**30x**P**30x**H**71,5cm
993V asta quadrata con ruote	**L**30x**P**30x**H**71,5cm
993VSR asta quadrata senza ruote	**L**30x**P**30x**H**71,5cm

Carrello con ripiani in PMMA sp. 5mm
Disponibili in tutte le nostre colorazioni

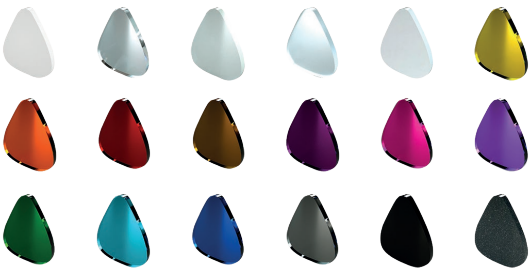

Asta quadrata angolo vivo (V)



Asta tonda

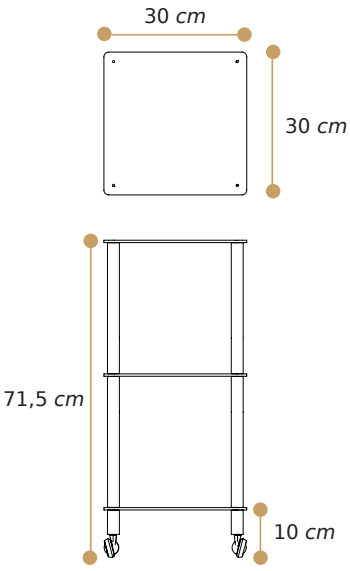

Asta tonda Ø18mm / Quadrata angolo vivo 18x18mm
Disponibile solo Trasparente 



NB:Asta quadrata angolo smussato + 20% dal prezzo dell'angolo vivo

CODICE

1005 asta tonda piccolo+ruote	**L**30x**P**22x**H**71cm
1005SR asta tonda piccolo no-ruote	**L**30x**P**22x**H**71cm
1001 asta tonda medio+ruote	**L**40x**P**30x**H**71cm
1001SR asta tonda medio no-ruote	**L**40x**P**30x**H**71cm
1006 asta tonda grande+ruote	**L**60x**P**40x**H**71cm
1006SR asta tonda grande no-ruote	**L**60x**P**40x**H**71cm
1003V asta quadrata piccolo+ruote	**L**30x**P**22x**H**71cm
1003VSR asta quadrata piccolo no-ruote	**L**30x**P**22x**H**71cm
1002V asta quadrata medio+ruote	**L**40x**P**30x**H**71cm
1002VSR asta quadrata medio no-ruote	**L**40x**P**30x**H**71cm
1004V asta quadrata grande+ruote	**L**60x**P**40x**H**71cm
1004VSR asta quadrata grande no-ruote	**L**60x**P**40x**H**71cm

Carrello con Ripiani in PMMA sp.10mm
Disponibili in tutte le nostre colorazioni



Asta tonda Ø 25mm /
Quadrata angolo vivo 25x25mm
Disponibile solo Trasparente



Asta quadrata angolo smussato | Asta quadrata angolo vivo (V) | Asta tonda

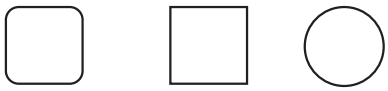

Mister X







CODICE

413	**L**60x**P**40x**H**71cm
413P	**L**40x**P**40x**H**47cm
413S stampa	**L**60x**P**40x**H**71cm
413PS stampa	**L**40x**P**40x**H**47cm

Tavolino Pliant (pieghevole)
GRANDE Piano in PMMA sp.10mm
Struttura in PMMA sp. 20mm
PICCOLO Piano in PMMA sp. 8mm
Struttura in PMMA sp.15mm

Piano in PMMA sp. 8/10mm
Disponibile in tutte le nostre colorazioni



Struttura in PMMA sp.15/20mm
Disponibile solo Trasparente



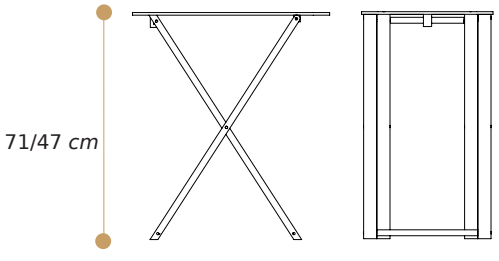

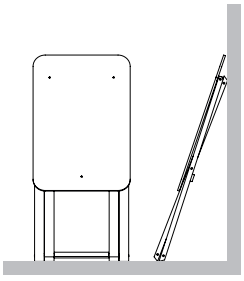

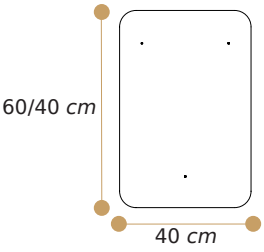

NB: Possibilità di personalizzazione con stampa UV



Mister X Vassoio

CODICE	
407	L60xP40xH70cm
407P	L40xP40xH47cm

Tavolino Pliant (pieghevole) con Vassoio
GRANDE Vassoio in PMMA sp. 5mm
Struttura in PMMA sp. 20mm
PICCOLO Vassoio in PMMA sp. 5mm
Struttura in PMMA sp.15mm
Piano in PMMA sp. 5mm
Disponibile in tutte le nostre colorazioni



Struttura in PMMA sp.15/20mm
Disponibile solo Trasparente

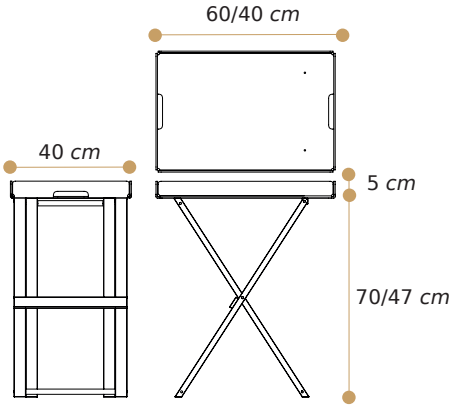

organizer

Margherita

Esempio Set



CODICE

Porta Tovaglioli 1700	**L**17x**P**5,5x**H**9cm
Porta Tovaglioli Quadro 1700Q	**L**20,6x**P**20,6x**H**10cm
Porta Scottex 1700S	**L**18x**P**18x**H**30cm
Set Margherita 1700SET	-

COLLEZIONE MARGHERITA

Gli articoli della serie Margherita sono realizzati artigianalmente in PMMA sp. 3mm

Asta Ø 25 mm disponibile solo in Trasparente

Disponibili in tutte le nostre colorazioni

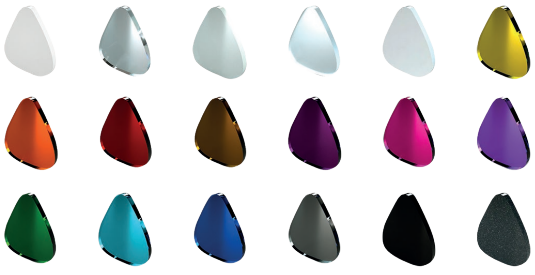

NB:su richiesta realizzabile
anche nello spessore di 5mm

cod. 1700

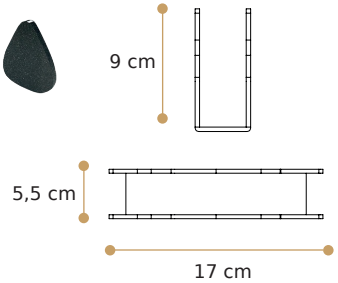

cod. 1700Q

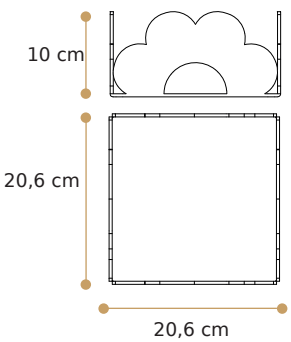

cod.1700S

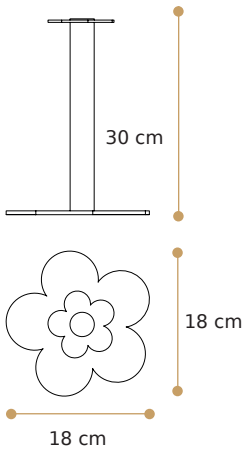

Primavera



CODICE

Porta Tovaglioli 1702	**L**14x**P**6x**H**12,5cm
Porta Tovaglioli Quadro 1702Q	**L**20,6x**P**20,6x**H**7,7cm
Porta Scottex 1702S	**L**16x**P**16x**H**30cm
Set Primavera 1702SET	-

COLLEZIONE PRIMAVERA

Gli articoli della serie Primavera sono realizzati artigianalmente in PMMA sp. 3mm

Asta Ø 25 mm disponibile solo in Trasparente 

Disponibili in tutte le nostre colorazioni

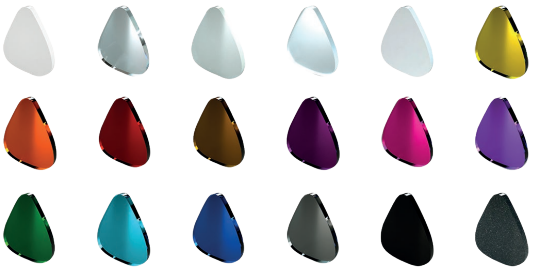

NB:su richiesta realizzabile
anche nello spessore di 5mm

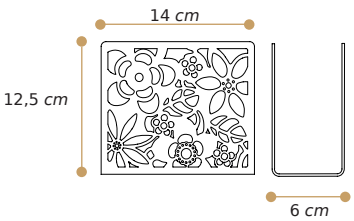

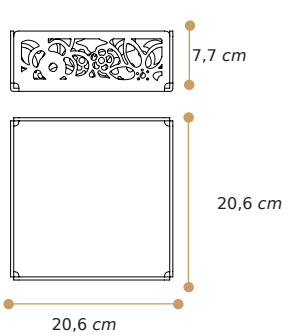

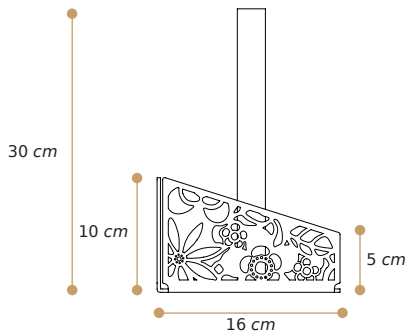

Bassotto



CODICE

Porta Tovaglioli 1703	**L**17x**P**6,5x**H**10cm
Porta Tovaglioli Quadro 1703Q	**L**20,6x**P**20,6x**H**10cm
Porta Scottex 1703S	**L**15x**P**15x**H**30cm
Set Bassotto 1703SET	-

COLLEZIONE BASSOTTO

Gli articoli della serie Bassotto sono realizzati artigianalmente in PMMA sp. 3mm

Asta Ø 25 mm disponibile solo in Trasparente 

Disponibili in tutte le nostre colorazioni

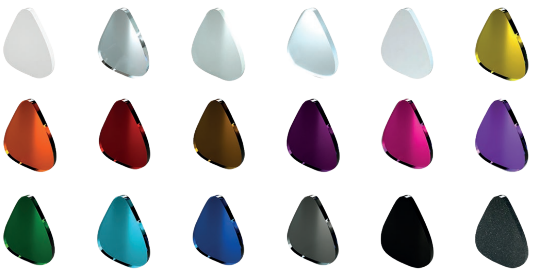

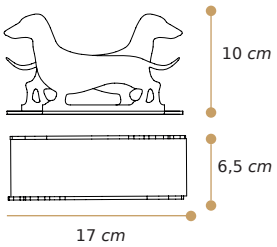

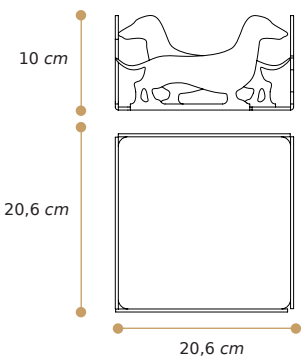

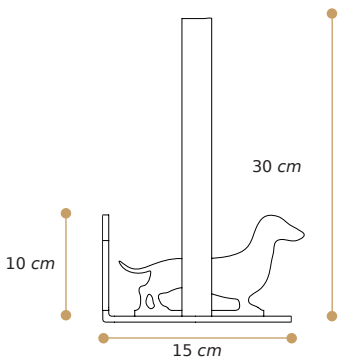

NB:su richiesta realizzabile
anche nello spessore di 5mm

Gatto



CODICE

Porta Tovaglioli 1706	**L**14x**P**6x**H**9cm
Porta Tovaglioli Quadro 1706Q	**L**20,6x**P**20,6x**H**6,5cm
Porta Scottex 1706S	**L**15x**P**15x**H**30cm
Set Gatto1706SET	-

COLLEZIONE GATTO

Gli articoli della serie Gatto sono realizzati artigianalmente in PMMA sp. 3mm

Asta Ø 25 mm disponibile solo in Trasparente 

Disponibili in tutte le nostre colorazioni

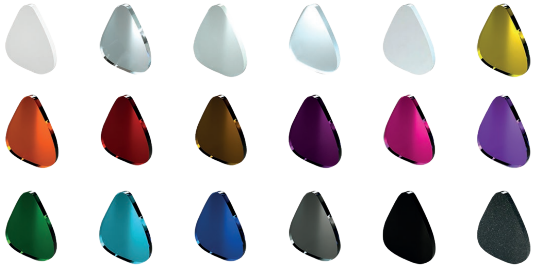

NB:su richiesta realizzabile
anche nello spessore di 5mm

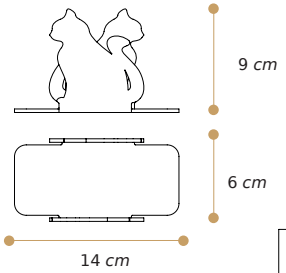

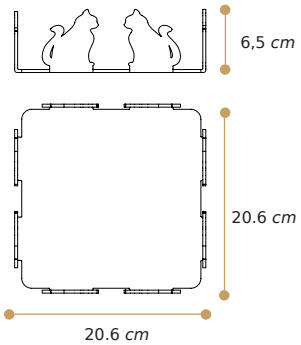

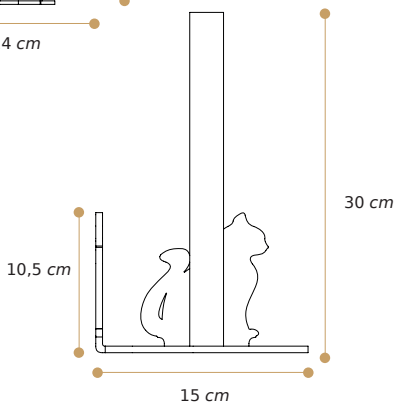

Freccia



CODICE

Porta Tovaglioli 1707	**L**16x**P**5x**H**15cm
Porta Tovaglioli Quadro 1707Q	**L**20,6x**P**20,6x**H**6cm
Porta Scottex 1707S	**L**16,5x**P**16,5x**H**30cm
Set Freccia 1707SET	-

COLLEZIONE FRECCIA

Gli articoli della serie Freccia sono realizzati artigianalmente in PMMA sp. 3mm

Asta Ø 25 mm disponibile solo in Trasparente

Disponibili in tutte le nostre colorazioni

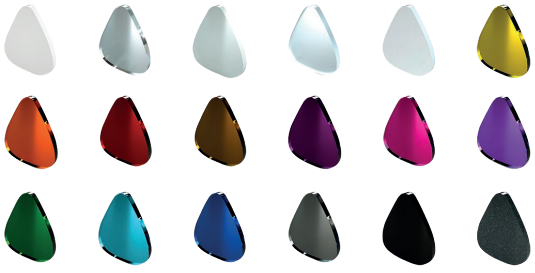

NB:su richiesta realizzabile
anche nello spessore di 5mm

cod. 1707

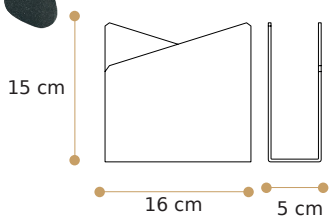

cod. 1707Q

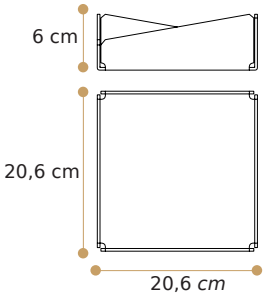

cod. 1707S

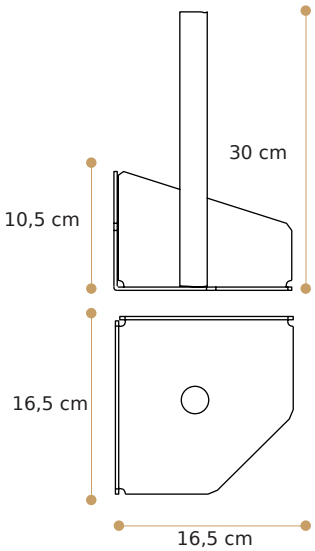

Tondo



CODICE

Porta Tovaglioli 1705	**L**16x**P**5x**H**8cm
Porta Tovaglioli Quadro 1705Q	**L**20,6x**P**20,6x**H**10cm
Porta Scottex 1705S	**Ø**15x**H**30cm
Set Tondo 1705SET	-

COLLEZIONE TONDO

Gli articoli della serie Tondo sono realizzati artigianalmente in PMMA sp. 3mm

Asta Ø 25 mm disponibile solo in Trasparente

Disponibili in tutte le nostre colorazioni

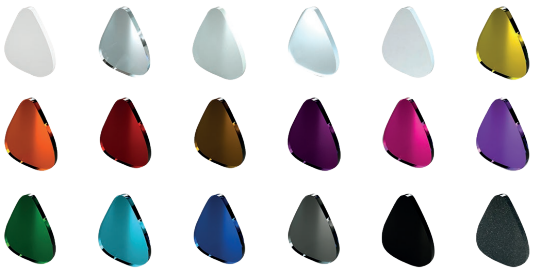

NB:su richiesta realizzabile
anche nello spessore di 5mm

cod. 1705

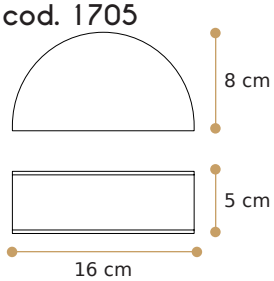

cod. 1705Q

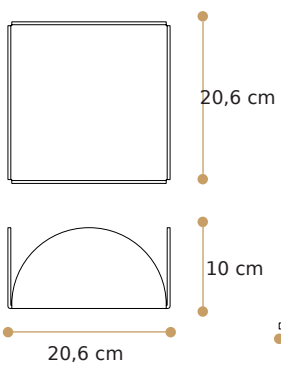

cod. 1705S

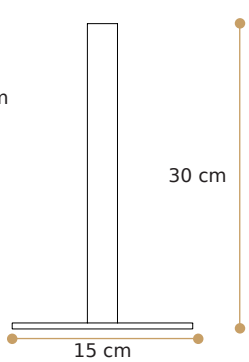

Square



CODICE

Porta Bicchieri PB001	**L**8x**P**7,5x**H**22,3cm
Porta Tovaglioli 1710	**L**20,6x**P**20,6x**H**7,5cm
Porta Scottex 1710S	**L**16x**P**16x**H**30cm
Set Square SET02	-

COLLEZIONE SQUARE

Gli articoli della serie Square sono realizzati artigianalmente in PMMA sp. 3mm

Fermo e asta Ø 25 mm disponibile solo in Trasparente

Disponibili in tutte le nostre colorazioni

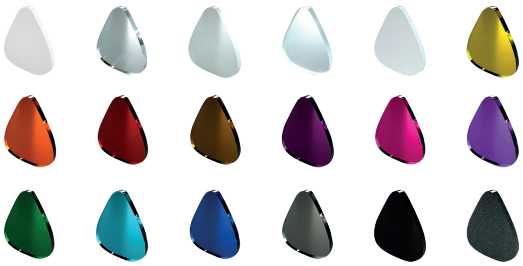

NB:su richiesta realizzabile
anche nello spessore di 5mm

cod. PB001

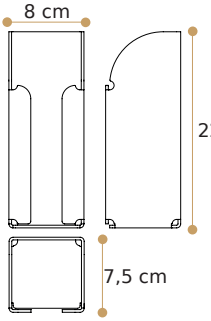

cod. 1710

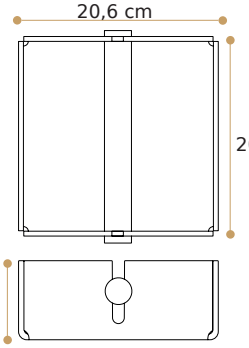

cod. 1710S

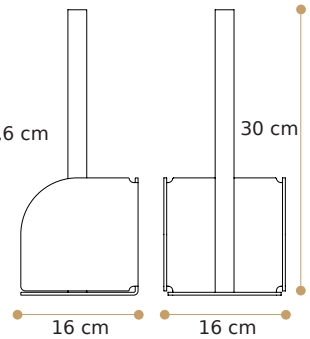

Portaposate in PMMA sp. 3mm

Disponibile in tutte
le nostre colorazioni

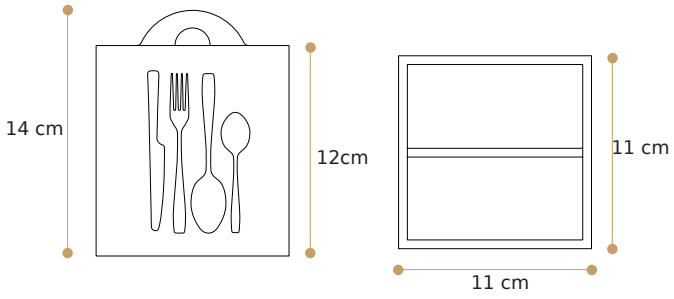

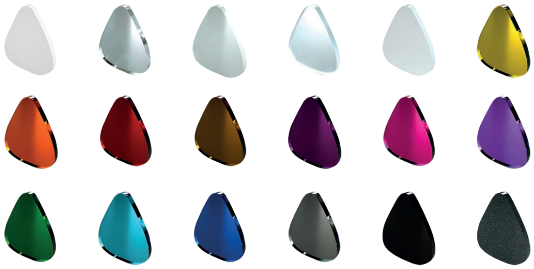

CODICE

GNKO1	L11xP11xH14cm

Ginki



NB:su richiesta realizzabile
anche nello spessore di 5mm

Portaposate in PMMA sp. 3mm

Disponibile in tutte
le nostre colorazioni

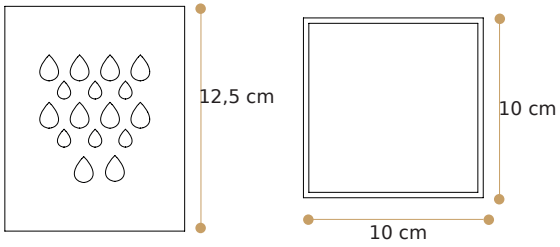

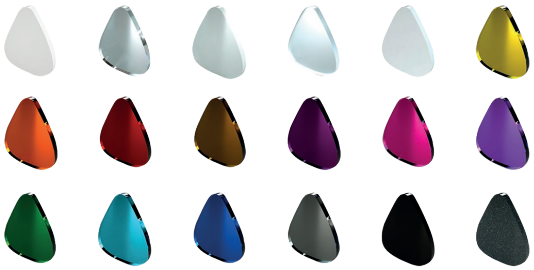

CODICE

DRPO1	L10xP10xH12,5cm

Drop

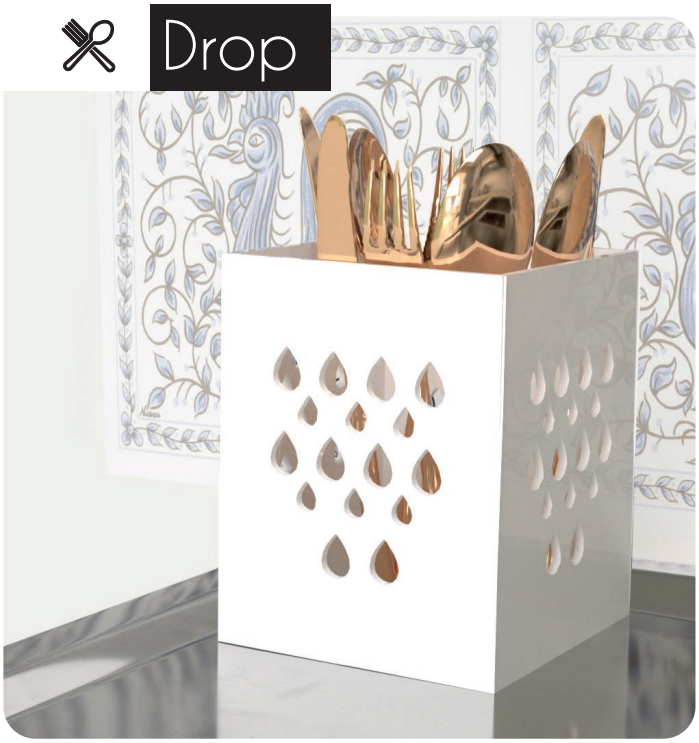

NB:su richiesta realizzabile
anche nello spessore di 5mm

Ala

Portaposate in PMMA sp. 5mm

Disponibile in tutte le nostre colorazioni

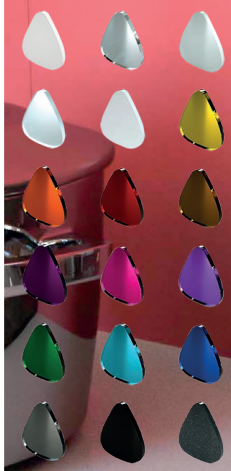



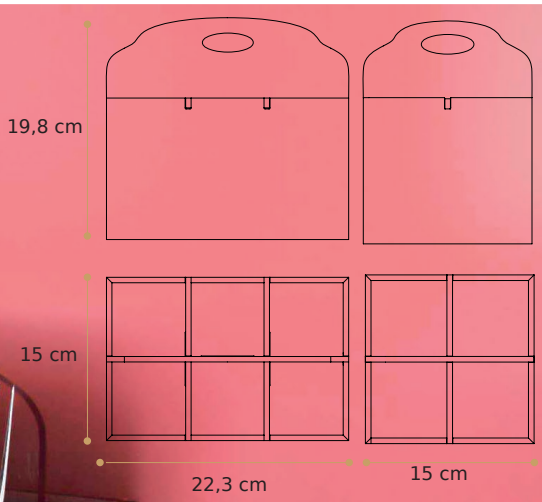

CODICE

1082 6 posti	**L**22,3x**P**15x**H**19,8cm
1083 4 posti	**L**15x**P**15x**H**19,8cm

Roll

Portascottex da parete in PMMA sp. 5mm

Asta Ø 25mm Disponibile Solo Trasparente

Disponibile in tutte le nostre colorazioni

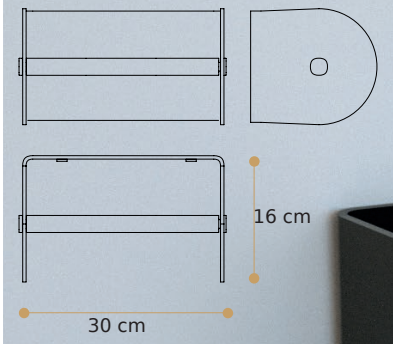



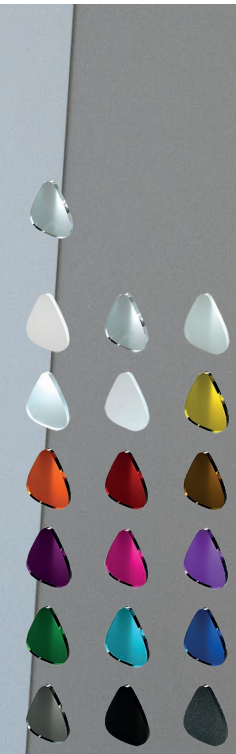

CODICE

ROL01	**L**30x**P**16x**H**17cm



Thoki

CODICE

1081	L30xP40xH7cm

Portaposate in PMMA sp. 5mm

Disponibile in tutte le
nostre colorazioni

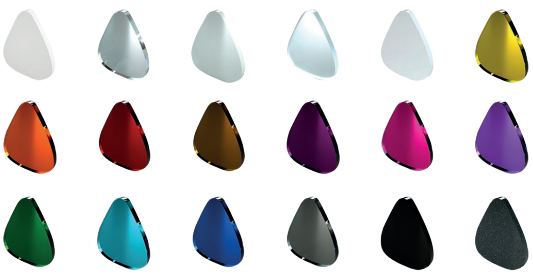

NB:su richiesta realizzabile
anche nello spessore di 5mm

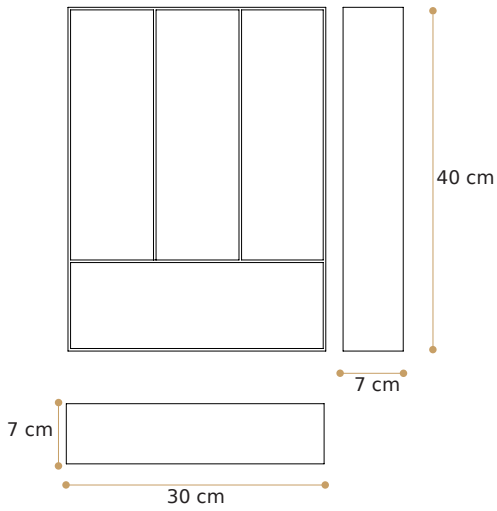

Pratico



CODICE

PR033	L28xP9xH33cm
PR060	L28xP9xH60cm

Porta coperchi da parete in PMMA sp. 5mm

Disponibile in tutte le nostre colorazioni

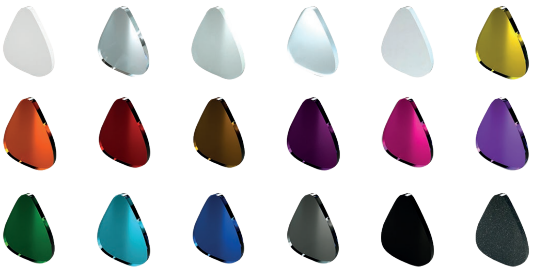

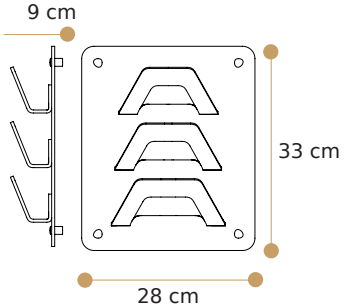

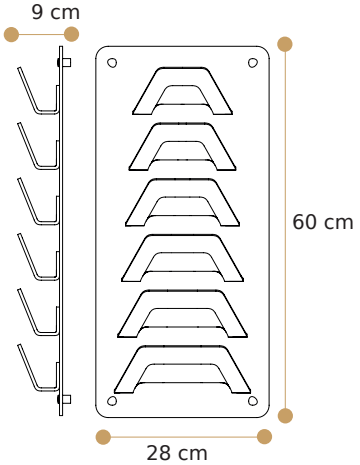


vassoi

Canova

Vassoio midi, piccolo e medio in PMMA sp. 3mm
Vassoio Grande in PMMA sp. 5mm

Disponibile in tutte le nostre colorazioni

Tutti i vassoi Canova vengono modellati a mano tramite piegatura a caldo, per cui le misure indicate nel catalogo potrebbero differire di qualche centimetro con l'oggetto finale.

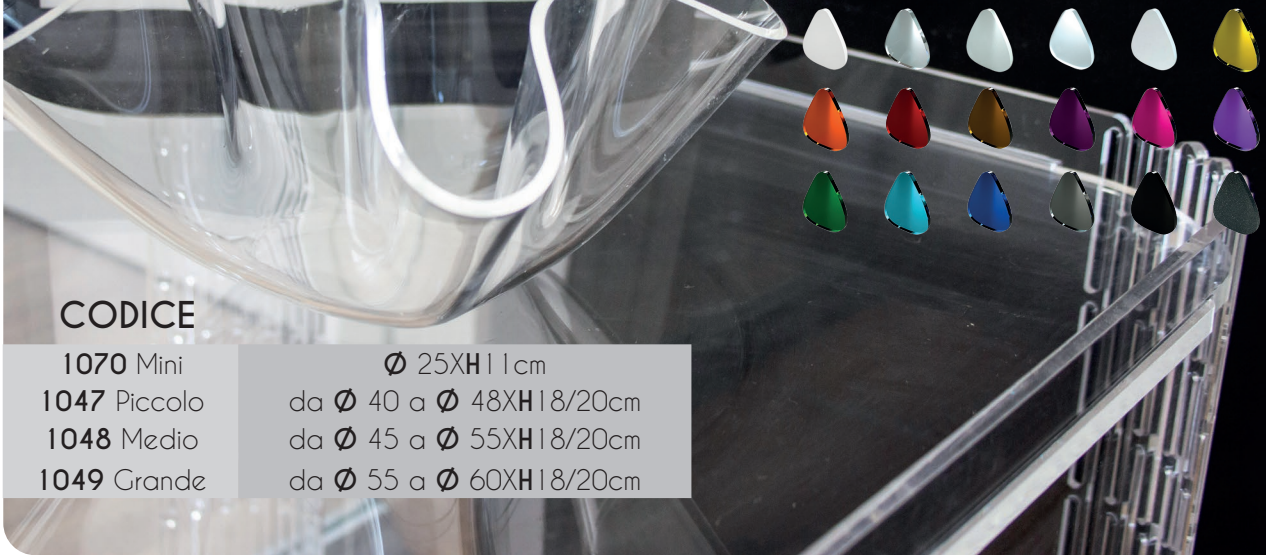

CODICE

1070 Mini	Ø 25X**H**11cm
1047 Piccolo	da Ø 40 a Ø 48X**H**18/20cm
1048 Medio	da Ø 45 a Ø 55X**H**18/20cm
1049 Grande	da Ø 55 a Ø 60X**H**18/20cm



Vassoio Piccolo in PMMA sp. 3mm
su richiesta disponibile anche nello spessore 5mm
Vassoio Grande in PMMA sp. 5mm
su richiesta disponibile anche nello spessore 3mm

Disponibile in tutte le nostre colorazioni



Tao

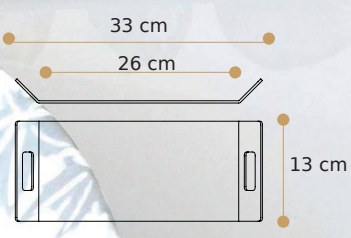

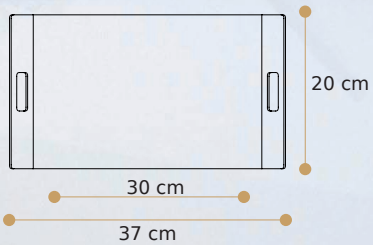

CODICE

TAO13 Piccolo 3mm	**L**33x**P**13x**H**2cm
TAO20S Grande 5mm	**L**37x**P**20x**H**2cm

Vassoio Piccolo in PMMA sp. 3mm
Vassoio Medio in PMMA sp. 3mm
su richiesta disponibile anche nello spessore 5mm
Vassoio Grande in PMMA sp. 5mm
su richiesta disponibile anche nello spessore 3mm

Disponibile in tutte le nostre colorazioni

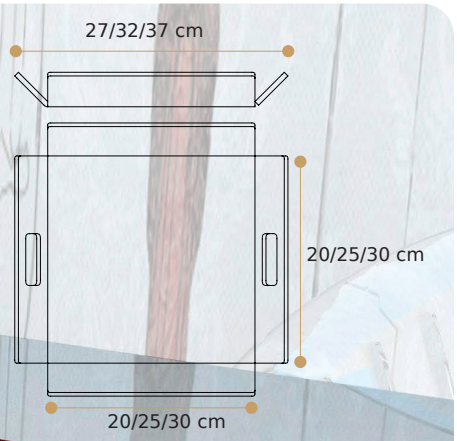

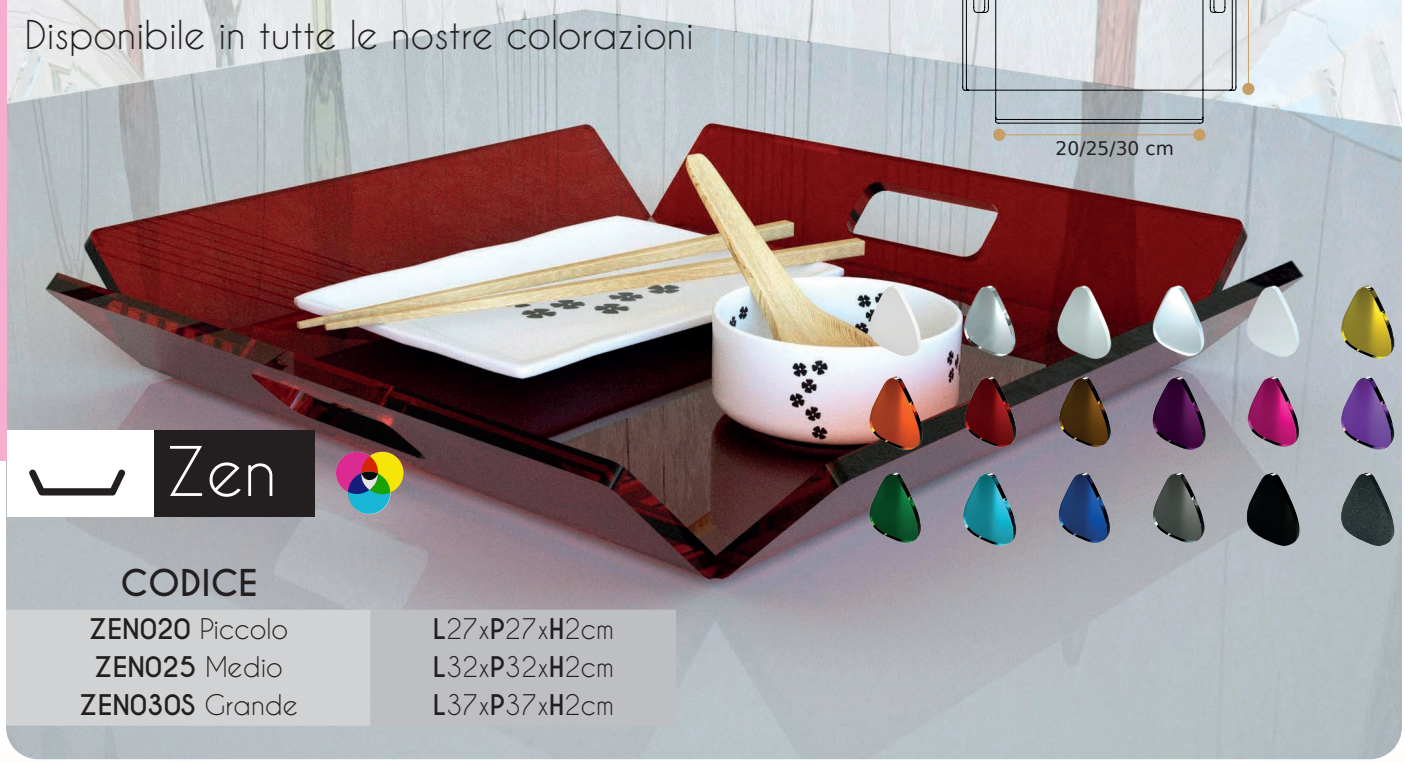

Zen

CODICE

ZEN020 Piccolo	**L**27x**P**27x**H**2cm
ZEN025 Medio	**L**32x**P**32x**H**2cm
ZEN030S Grande	**L**37x**P**37x**H**2cm

Cool

Il vassoio Cool può essere personalizzato con qualsiasi foto, logo o scritta.

Texture 01
CLV05

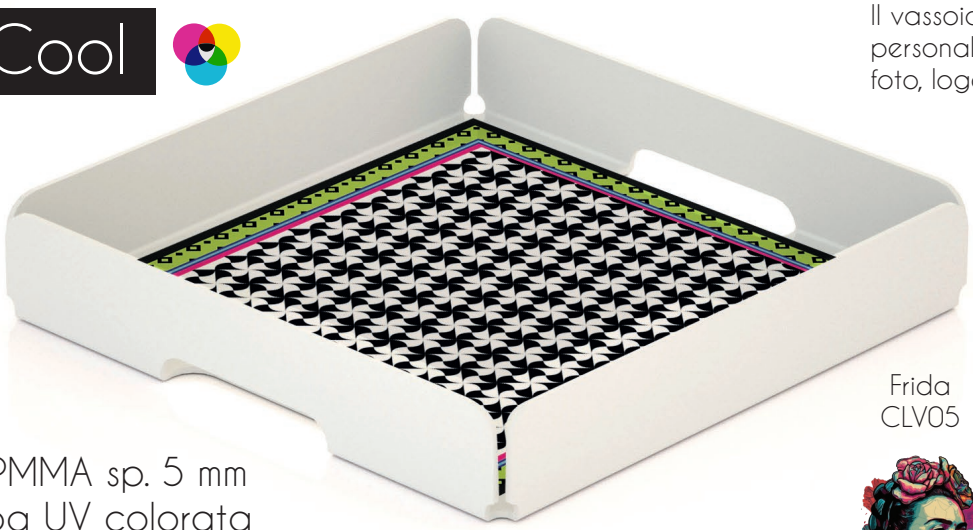

NEW

Frida
CLV05



Monnalisa
CLV05



Audrey
CLV05



Pizza
CLV05



Vassoi in PMMA sp. 5 mm
con stampa UV colorata
su richiesta disponibile anche nello spessore 3mm

Disponibile Trasparente, Bianco lucido o satinato



CODICE

CLV05	**L**30x**P**30x**H**6cm

Vassoio Alfred
in PMMA sp. 5mm
Su richiesta disponibile anche sp.3mm

Vassoio Alfred MINI
in PMMA sp. 3mm
Su richiesta disponibile anche sp.5mm

Disponibile in tutte
le nostre colorazioni

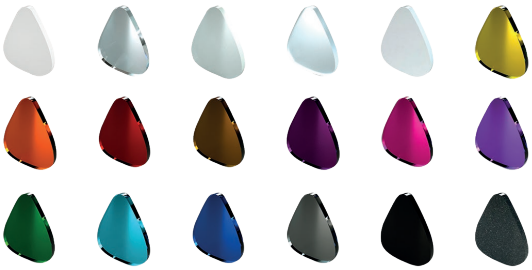

Alfred



CODICE	
1051MS 25x25	L25xP25xH5cm
1051S 30x30	L30xP30xH5cm
1051GS 35x35	L35xP35xH5cm
1051SET SET 3 vassoi	-
1050 Alfred Mini	L30xP16xH5cm

Battista



Vassoio in PMMA sp. 5mm
Disponibile in tutte
le nostre colorazioni

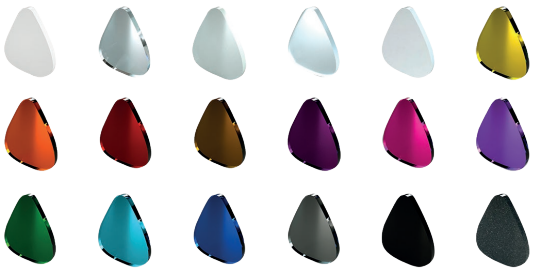

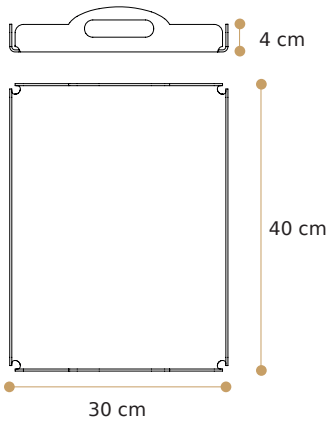

CODICE	
1052S	L40xP30xH6cm



Snack

CODICE

799	L40xP30xH20cm

Vassoio PMMA sp.10mm
Disponibile in tutte
le nostre colorazioni

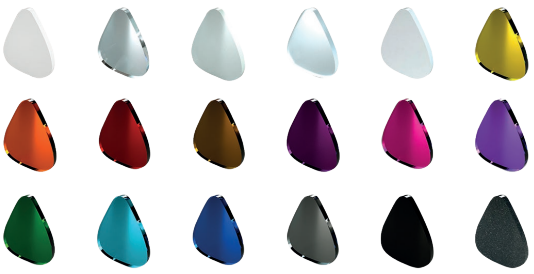

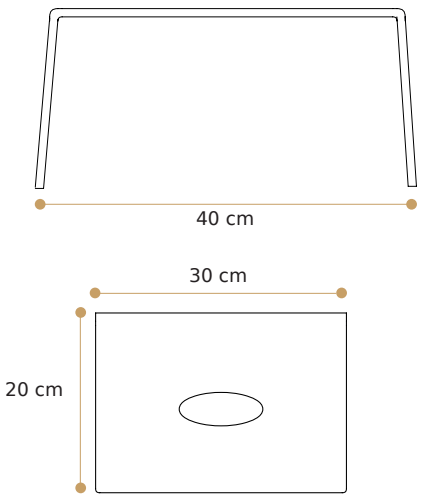

PAREADESIGN

iCompo è un sistema componibile sotto pensile ideato dallo studio Parea Design. Formato da diverse dimensioni di schienale sul quale applicare i vari accessori disponibili, dal porta utensili alla mensola porta tablet e telefono.

i Compo



iCompo

CODICE

ICOM02	**L**36x**P**12,5x**H**36cm

Esempio compositivo 2:
-Schienale 2
-Mensola porta oggetti L26cm
-Mensola porta telefono L14cm
-Gancio appenditutto
-Mensola porta oggetti L20cm
-Bicchiere porta utensili
-Contenitore alimentare

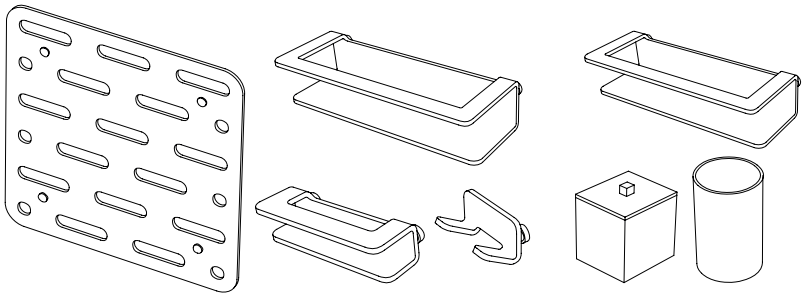

Schienale PMMA sp. 5mm
Accessori in PMMA sp. 5mm
Disponibile in tutte le nostre colorazioni

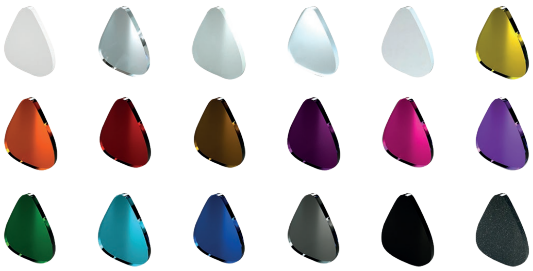

In fase d'ordine specificare il colore dello schienale e degli accessori.
In mancanza di tali dati la composizione sarà realizzata tutto nell'unico colore indicato

iCompo



Esempio compositivo 1

CODICE

ICOM01	L54xP9xH13,5cm

Esempio compositivo 1:
-Schienale 4
-Gancio appendi tutto
-Porta coltelli

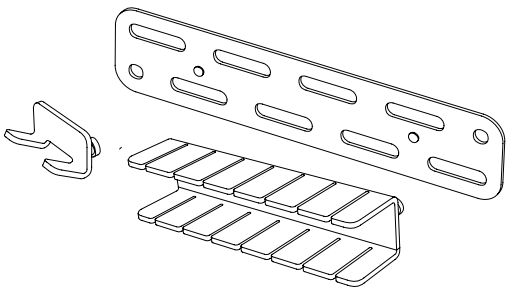

Schienale in PMMA sp. 5mm
Accessori in PMMA sp. 5mm
Disponibile in tutte le nostre colorazioni

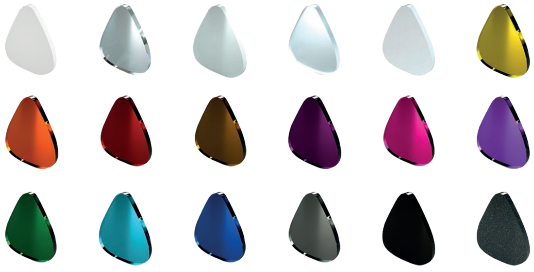

In fase d'ordine specificare il colore dello schienale e degli accessori.
In mancanza di tali dati la composizione sarà realizzata tutto nell'unico colore indicato

Elementi compositivi

SCHIENALI

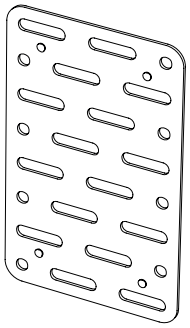

Schienale 1

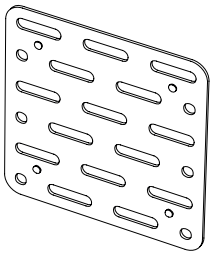

Schienale 2

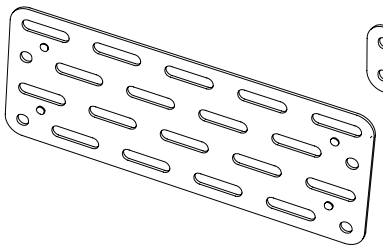

Schienale 3

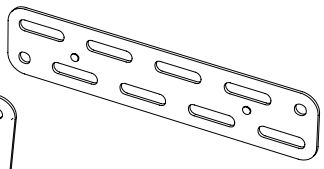

Schienale 4

CODICE	
IC3048 Schienale 1	**L**30x**H**48cm
IC3636 Schienale 2	**L**36x**H**36cm
IC6024 Schienale 3	**L**60x**H**24cm
IC5412 Schienale 4	**L**54x**H**12cm

ACCESSORI

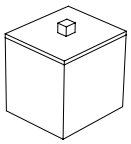

Contenitore alimentare

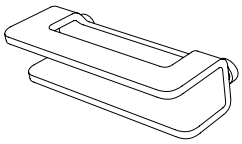

Porta Telefono

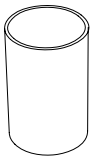

Porta Utensili

CODICE	
ICCA1 Contenitore	**L**7x**P**7x**H**9,4cm
ICT14 Porta Telefono	**L**14x**P**5x**H**4cm
ICB01 Porta Utensili	**Ø**7x**H**11cm

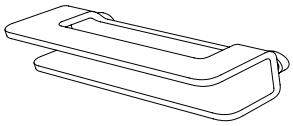

Porta Tablet



Gancio

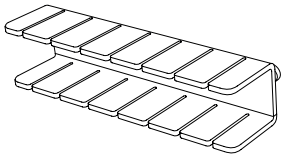

Porta Coltelli

CODICE	
ICT38 Porta Tablet	**L**38x**P**5x**H**4cm
ICGN1 Gancio	**L**8x**P**4x**H**4cm
ICOL1 Porta Coltelli	**L**26x**P**6,5x**H**6cm

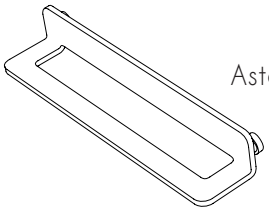

Asta L20/26 cm

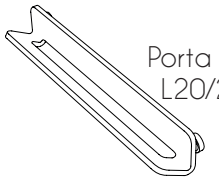

Porta Utensili L20/26 cm

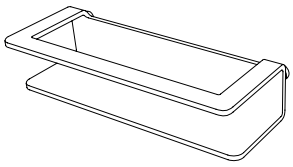

Mensola L14/20/26 cm

CODICE	
ICA20 Asta L20cm	L20xP5,5xH4cm
ICA26 Asta L26cm	L26xP5,5xH4cm
ICU20 Porta Utensili L20cm	L20xP4xH4cm
ICU26 Porta Utensili L26cm	L26xP4xH4cm
ICM14 Mensola L14cm	L14xP10xH6cm
ICM20 Mensola L20cm	L20xP10xH6cm
ICM26 Mensola L26cm	L26xP10xH6cm

supporto penisola

Leg



es. simulazioni Leg



con staffe

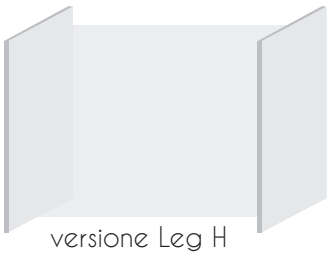

versione Leg H

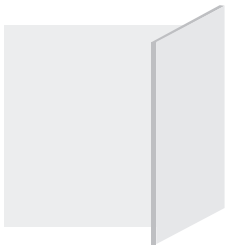

versione Leg T

Supporto LEG in PMMA sp.10mm
Disponibile in tutte le nostre colorazioni

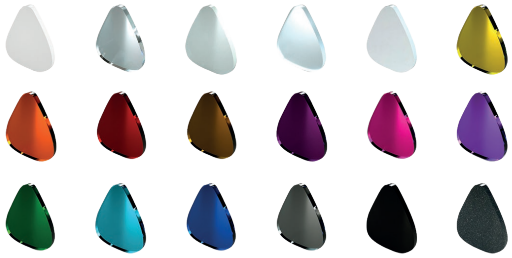

Supporto LEG in PMMA sp.15mm
Disponibile Bianco, Trasparente,
Fumè e Nero Satinato



Supporto LEG in PMMA sp.20mm
Disponibile Bianco, Trasparente
e Nero Lucido







CODICE

SU10M sp.10mm	**al mq**
SU15M sp.15mm	**al mq**
SU20M sp.20mm	**al mq**

minimo fatturabile 10 cmq

Supporto LEG S in PMMA sp.10mm
Disponibile in tutte le nostre colorazioni

Supporto LEG S in PMMA sp.15mm
Disponibile Bianco, Trasparente,
Fumè e Nero Satinato

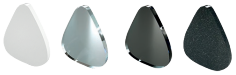

Supporto LEG S in PMMA sp.20mm
Disponibile Bianco, Trasparente
e Nero Lucido





CODICE

LES10M sp.10mm	**al mq**
LES15M sp.15mm	**al mq**
LES20M sp.20mm	**al mq**







Supporto LEG Q in PMMA sp. 5mm
Disponibile in tutte le nostre colorazioni

CODICE

LEGQ1	**L**15x**P**15x**H**70cm
LEGQ2	**L**15x**P**15x**H**80cm
LEGQ3	**L**20x**P**20x**H**70cm
LEGQ4	**L**20x**P**20x**H**80cm
LEGQ5	**L**10x**P**50x**H**70cm
LEGQ6	**L**10x**P**50x**H**80cm

NB. Il costo intero verrà addebitato anche per misure inferiori

Supporto LEG C in PMMA sp. 5mm
Disponibile solo in Trasparente



CODICE

LEGC100	**Ø**10cm	**al ml**
LEGC150	**Ø**15cm	**al ml**
LEGC200	**Ø**20cm	**al ml**

il costo verrà calcolato a multipli di 25 cm lineari

L'interno delle Leg C e Q è
vuoto e può essere riempito con
elementi decorativi (non forniti)





tovagliette



Cool

NEW

Tovaglietta in PMMA sp. 3mm
Disponibile in tutte le
nostre colorazioni

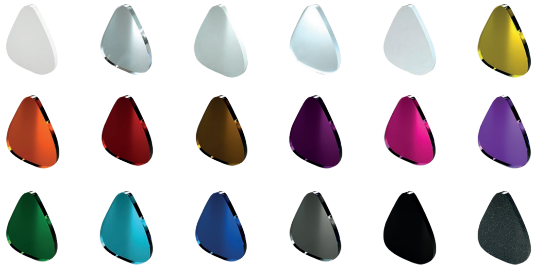

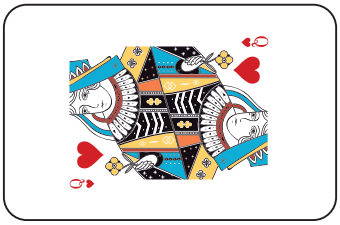

CLT01 Regina
solo trasparente

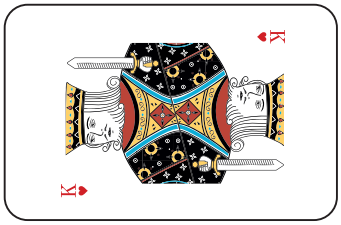

CLT01 Re
solo trasparente

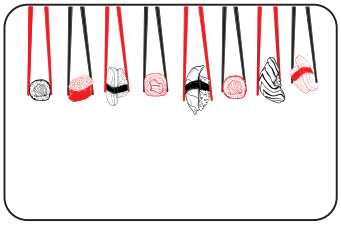

CLT01 Sushi

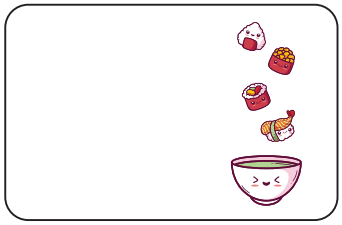

CLT01 Kawaii



CLT01 Frida



CLT01 Monnalisa



CLT01 Audrey



CLT01 Pizza
solo trasparente

CODICE

CLT01	L50xP30cm



Sagomata

NEW

Tovaglietta in PMMA sp. 3mm
Disponibile in tutte le
nostre colorazioni

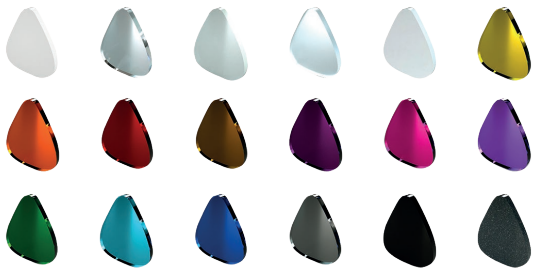

CODICE

1092	L50xP35cm
1092P	L50xP35cm

La tovaglietta Cool e Sagomata possono essere personalizzate con qualsiasi foto, logo o scritta.



Primavera25 NEW

Tovaglietta in PMMA sp. 3mm
Disponibile in tutte
le nostre colorazioni

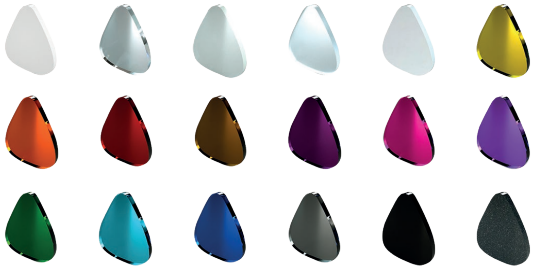

CODICE

PRIM25	L50xP35cm

Leaf NEW

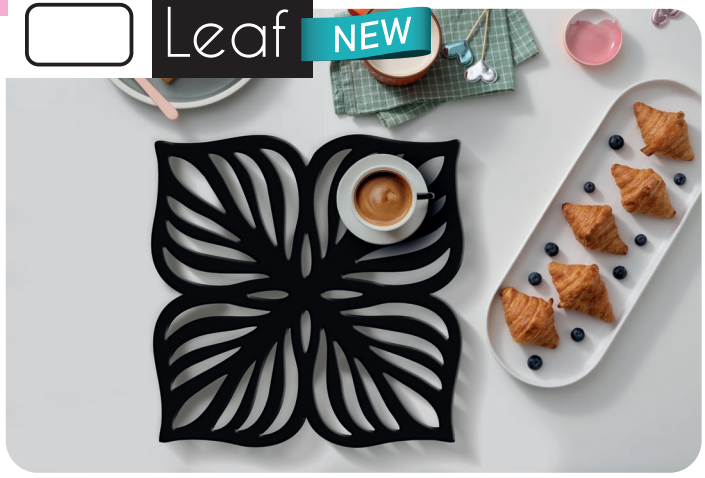

Tovaglietta in PMMA sp. 3mm
Disponibile in tutte le
nostre colorazioni

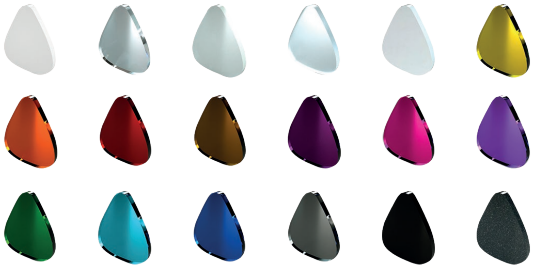

CODICE

LEAF01	L35xP35cm

Lace NEW



Tovaglietta in PMMA sp. 3mm
Disponibile in tutte le
nostre colorazioni

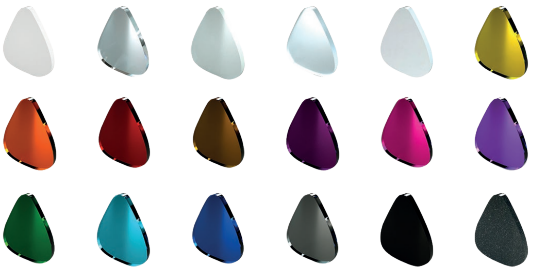

CODICE

LAC01	L40xP40cm

living

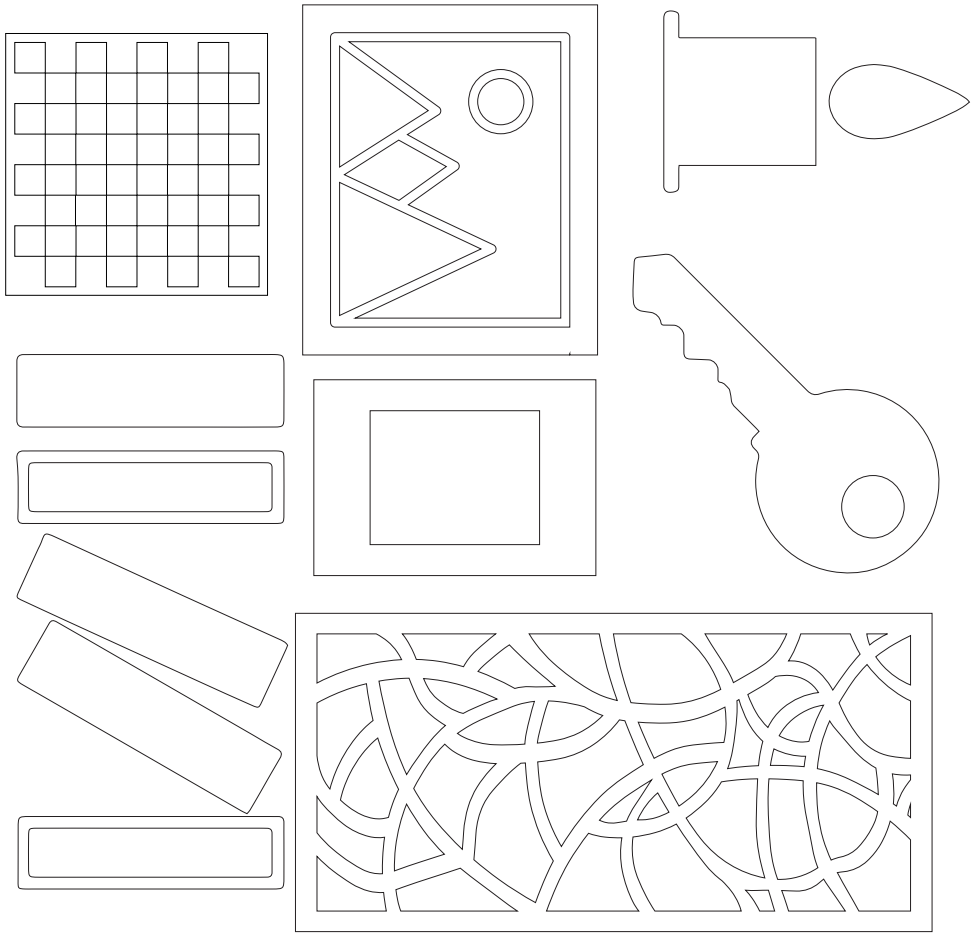

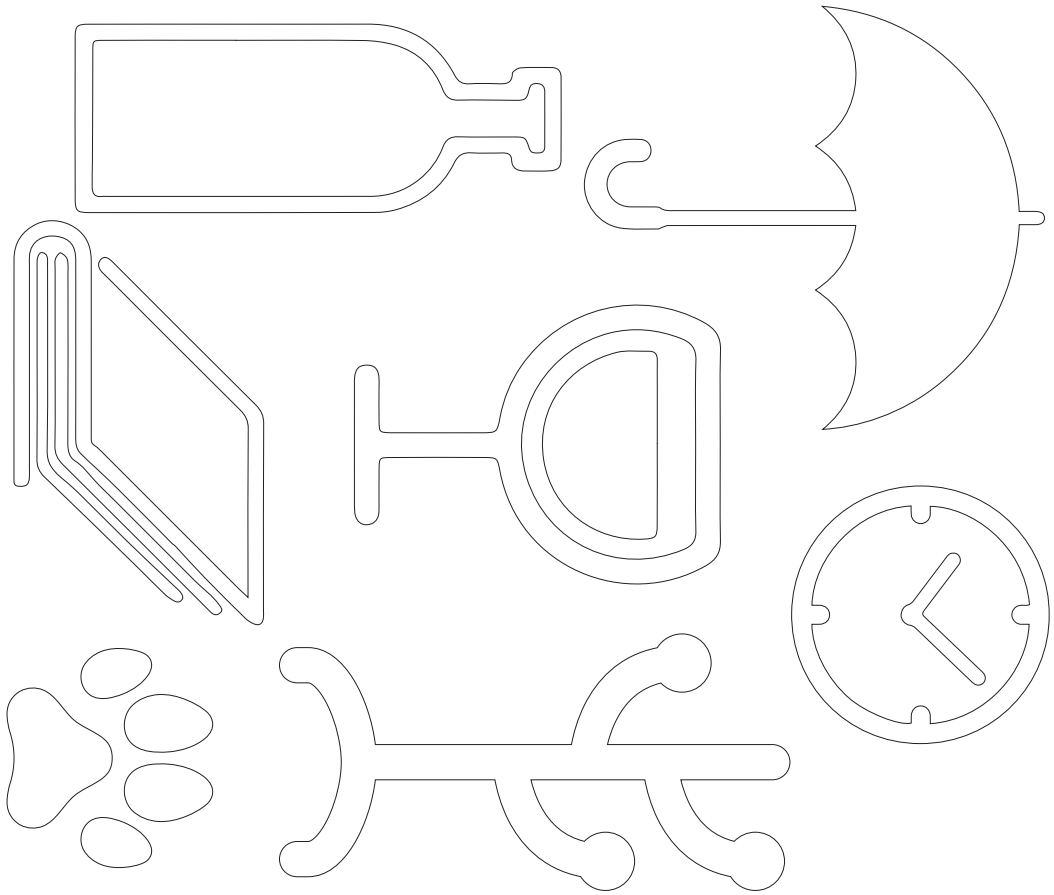

candelabri

Lumen



Candelabro Lumen
in PMMA sp.10mm
Disponibile in tutte
le nostre colorazioni



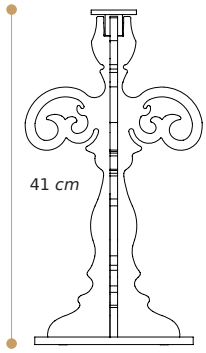

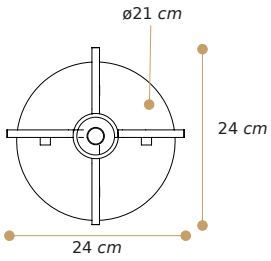

Portacandele PMMA sp. 3mm
Disponibile solo Trasparente

CODICE

LM001	L24xP24xH41cm



Candelabro Lumen
in PMMA sp.10mm
Disponibile in tutte
le nostre colorazioni
Portacandele
in PMMA sp. 3mm
Disponibile solo
Trasparente

Lumen 5

CODICE

LM005	L40xP40xH41cm

portabottiglie

Cantine NEW

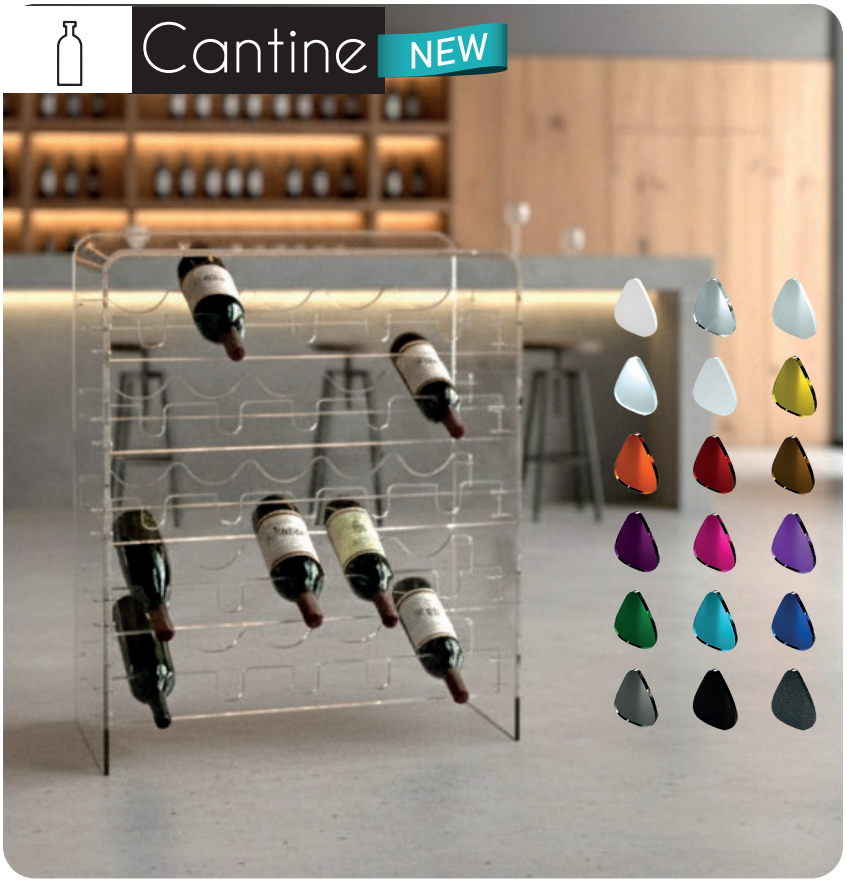

Portabottiglie da appoggio
25 posti
Struttura PMMA sp.10mm
Disponibili in tutte le
nostre colorazioni

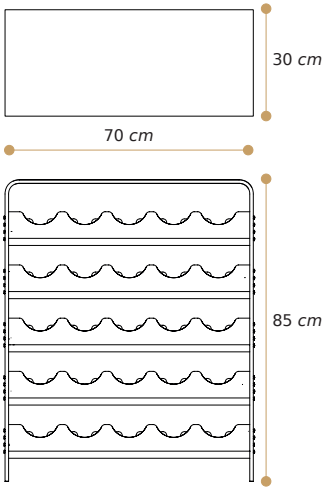

CODICE

CANTO1	L70XP30XH85 cm

Sinuo



Portabottiglie da appoggio
30 posti

Struttura PMMA sp.10mm
Disponibili in tutte
le nostre colorazioni
Aste Ø18mm
Disponibili solo Trasparente

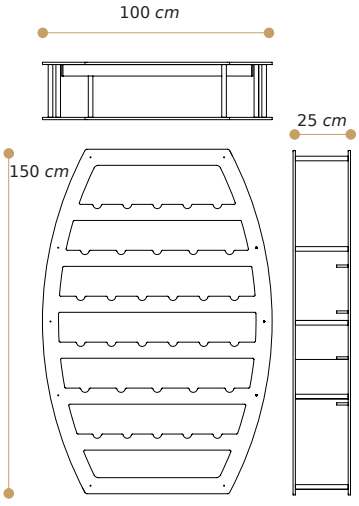

CODICE

SNO30	L100XP25XH150 cm

Torre



Portabottiglie Torre
PMMA sp.10mm

Portabottiglie Torre SLIM
PMMA sp. 5mm

Disponibile in tutte
le nostre colorazioni



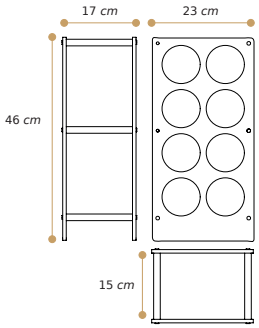

CODICE

1058	L23XP17XH46 cm
SLIM08	L23XP16XH46 cm

I fori per le bottiglie sono realizzati per il formato bordolese. Su richiesta si possono avere per la champagnotta o altri formati.

Torre 9 posti sp.10 mm e SLIM sp.5 mm

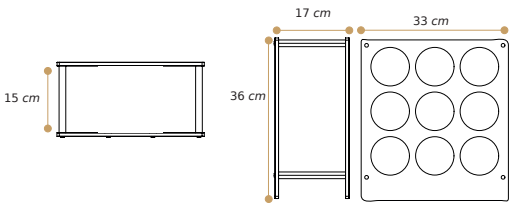

CODICE

1060	L33XP17XH36 cm
SLIM09	L33XP16XH36 cm

Torre 12 posti sp.10 mm e SLIM sp.5 mm

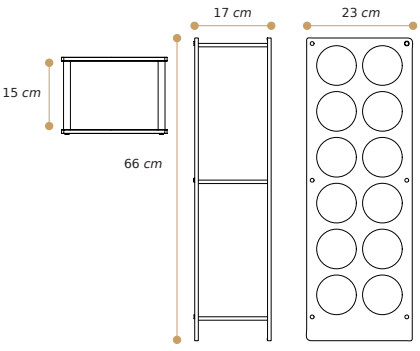

CODICE

1057	L23XP17XH66 cm
SLIM12	L23XP17XH66 cm

Torre 6 posti sp.10 mm e SLIM sp.5 mm

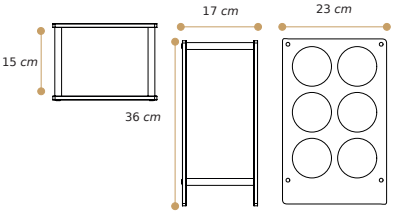

CODICE

1059	L23XP17XH36 cm
SLIM06	L23XP16XH36 cm

Esa



Portabottiglie da appoggio
7 posti
PMMA sp. 5/10mm

Disponibile in tutte
le nostre colorazioni

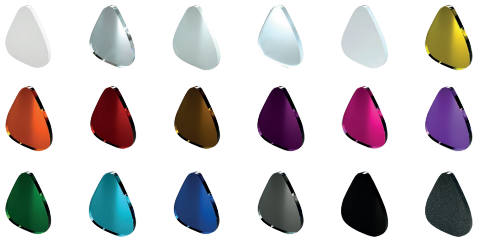

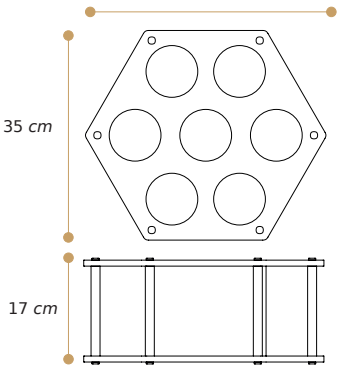

CODICE

ESA01 sp.10 mm	L40XP17XH35 cm
ESA05 sp.5 mm	L40XP17XH35 cm

Piramide



Portabottiglie in PMMA
sp. 5/10mm
da appoggio 6 posti
Disponibile in tutte
le nostre colorazioni

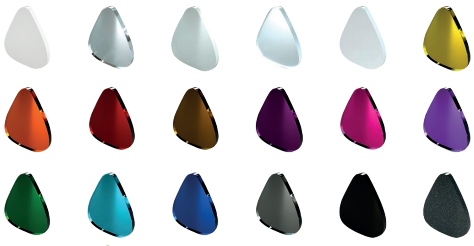

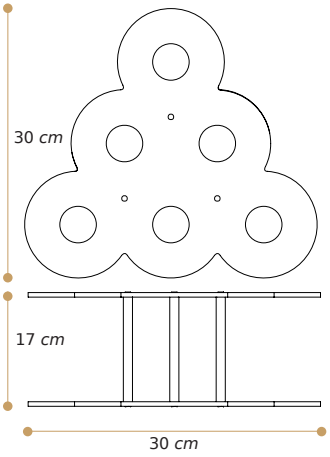

CODICE

1056 sp.10 mm	L30XP17XH30 cm
1056E sp.5 mm	L30XP17XH30 cm

Nocciolina



Portabottiglie in PMMA sp. 5mm
da appoggio 3 posti

Disponibile in tutte
le nostre colorazioni

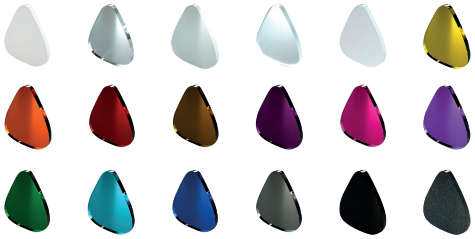

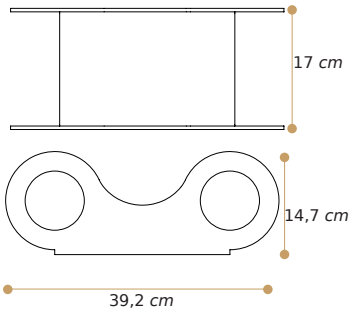

I fori per le bottiglie sono realizzati per il formato bordolese.
Su richiesta si possono avere per la champagnotta o altri formati.

CODICE

NCL01	L39,2XP17XH14,7 cm

Groovy



Portabottiglie in PMMA sp. 5mm
da appoggio 7 posti

Disponibile in tutte
le nostre colorazioni

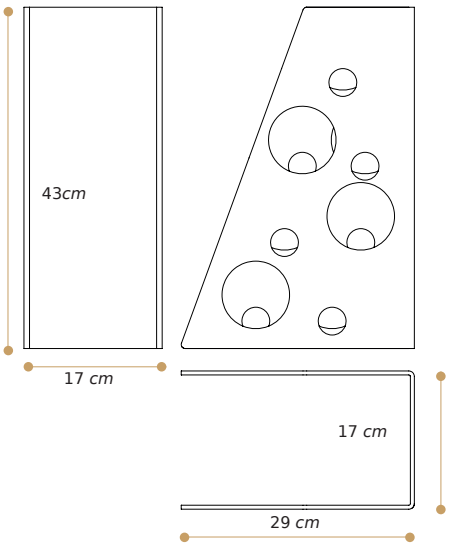

I fori per le bottiglie sono realizzati per il formato bordolese.
Su richiesta si possono avere per la champagnotta o altri formati.

CODICE

GRV01	L17XP29XH43 cm

Line

Portabottiglie da appoggio 4 posti

in PMMA sp. 3mm
Disponibile in tutte
le nostre colorazioni

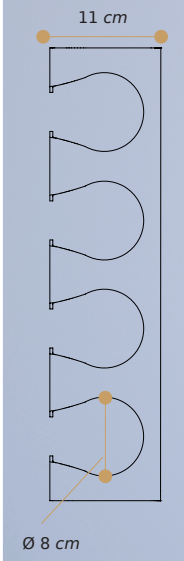





CODICE

1053	L12XP11XH46 cm

Arco

Portabottiglie da appoggio
17 posti in PMMA sp.10 mm

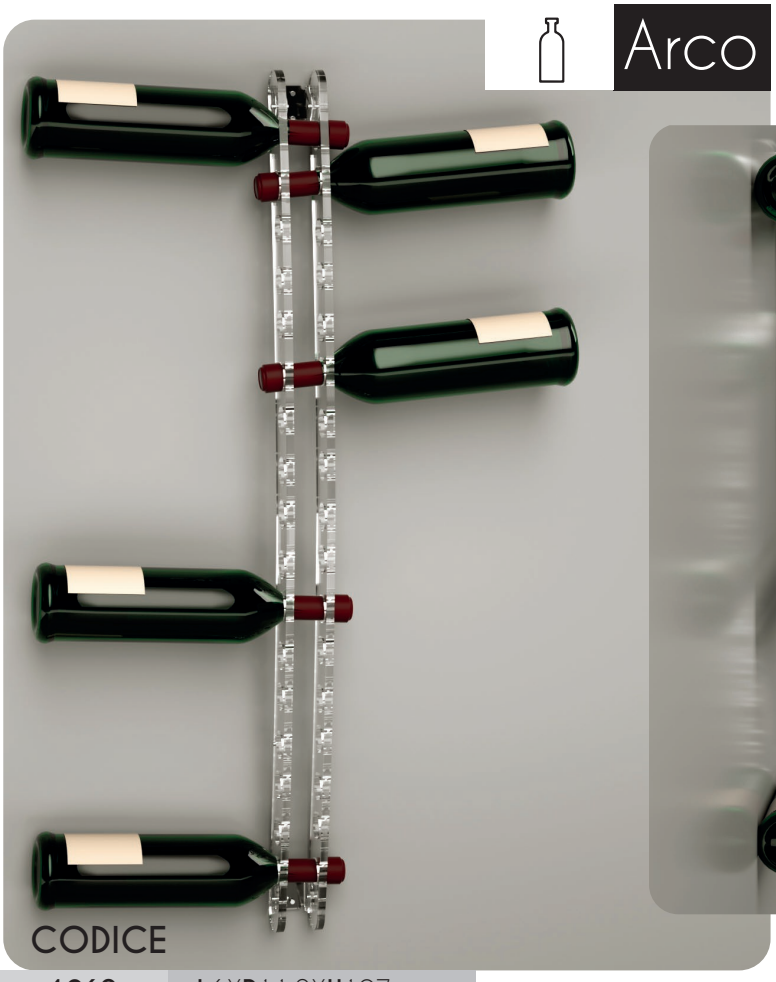

Disponibile in tutte
le nostre colorazioni



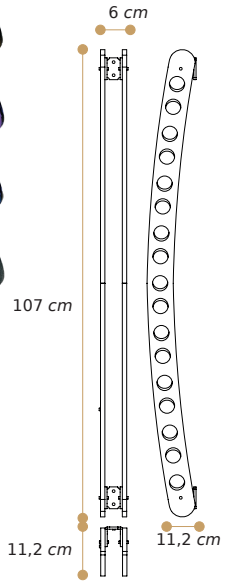

CODICE

1069	L6XP11,2XH107 cm



Onda

Portabottiglie da parete 8/6 posti

PMMA sp. 5mm
Disponibile in tutte le nostre colorazioni

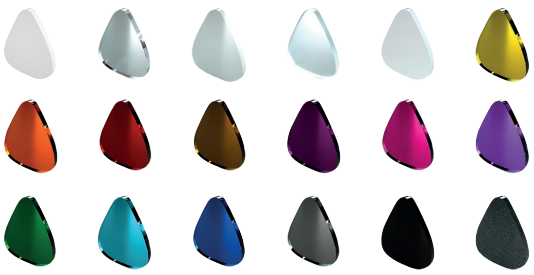

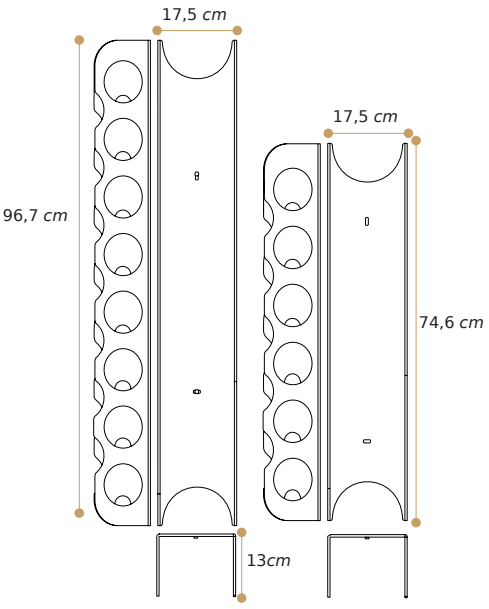

CODICE

1068 8 posti	L17,5XP13XH96,7cm
1067 6 posti	L17,5XP13XH74,6cm

portacalici



1061

Portacalici 2 posti
PMMA sp.10mm

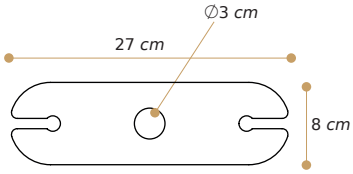



1062

Portacalici 4 posti
PMMA sp.10mm

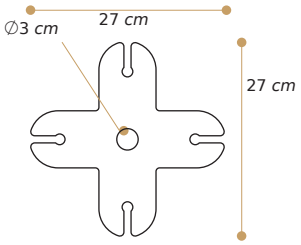



1063

Portacalici Quadro
PMMA sp.10mm

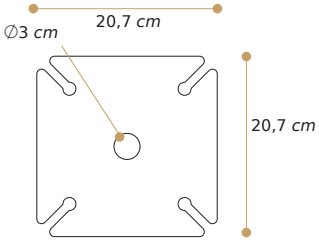



1064-1065

Portacalici Tondo
PMMA sp.10mm

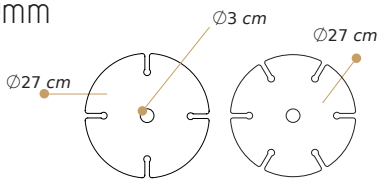

Disponibile in tutte
le nostre colorazioni

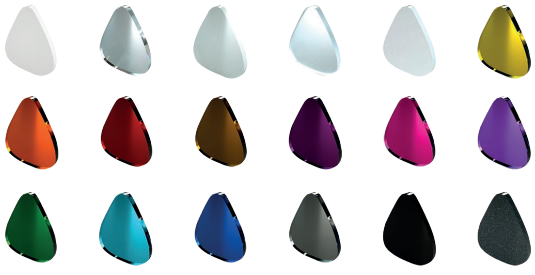

CODICE

1061	L27xP8xH1cm
1062	L27xP27xH1cm
1063	L20,7xP20,7xH1cm
1064 4 posti	∅27xH1cm
1065 6 posti	∅27xH1cm

portariviste



ReadMe
NEW

Portariviste READ ME
in PMMA sp. 5mm
Disponibile in tutte le
nostre colorazioni

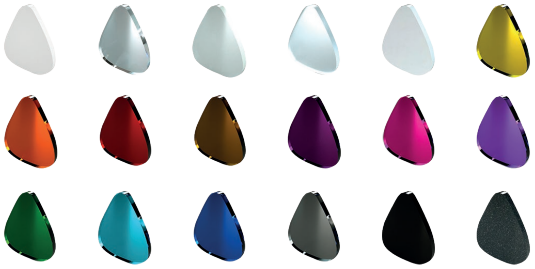



Geometric
NEW

Portariviste GEOMETRIC
in PMMA sp. 5mm
Disponibile in tutte le
nostre colorazioni

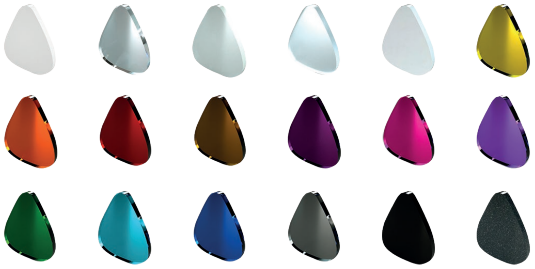



Bag
NEW

Portariviste BAG
in PMMA sp. 5mm
Disponibile in tutte le nostre colorazioni

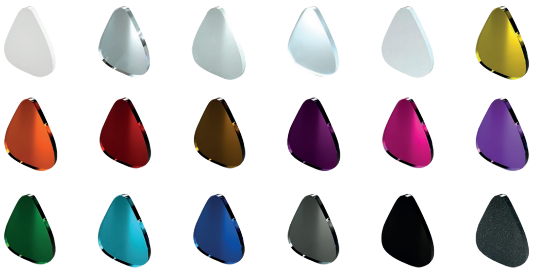

Pattern per stampa Maniglia

Pois Zebra Leo triangles



CODICE

PR2025R ReadMe	**L**33x**P**15x**H**28cm
PR2025G Geometric	**L**33x**P**15x**H**29,5cm
PR2025B Bag	**L**34x**P**15x**H**25cm

I porta riviste possono essere personalizzati con qualsiasi foto, logo o scritta.
La foto o il logo in formato vettoriale dovrà essere inviato a: grafica.petrozzi@gmail.com



Freccia

Portariviste FRECCIA
in PMMA sp. 5mm
Disponibile in tutte le
nostre colorazioni

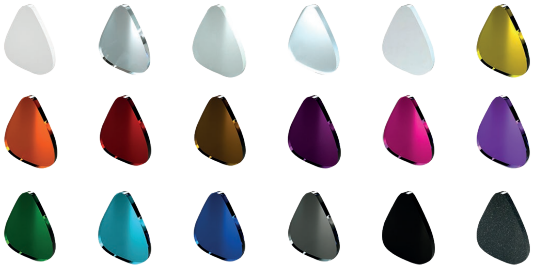



Murale

Portariviste MURALE
in PMMA sp. 5mm

Disponibile in tutte le
nostre colorazioni

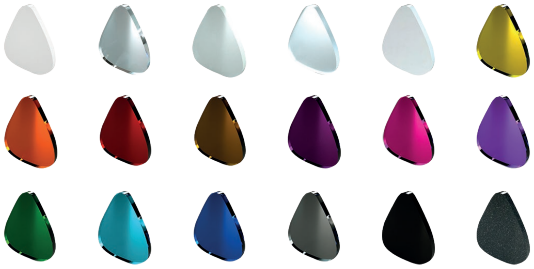



Skyline

Portariviste SKYLINE
in PMMA sp. 5mm
Disponibile in tutte le
nostre colorazioni

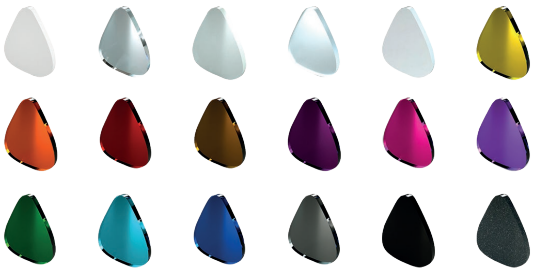

CODICE

1033 Freccia	**L**34,5x**P**15x**H**30cm
1032 Murale	**L**40x**H**90cm
1031 Skyline	**L**36x**P**15x**H**30cm

I porta riviste possono essere personalizzati con qualsiasi foto, logo o scritta.
La foto o il logo in formato vettoriale dovrà essere inviato a: grafica.petrozzi@gmail.com



Tondo

Portariviste TONDO
in PMMA sp. 5mm

Disponibile in tutte le
nostre colorazioni

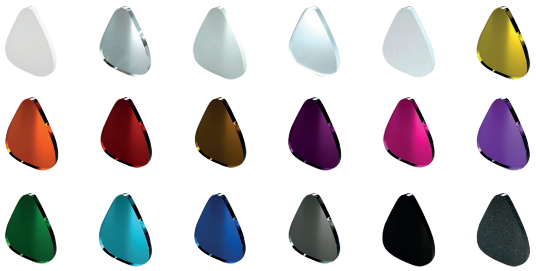



Fiore

Portariviste FIORE
in PMMA sp. 5mm
Disponibile in tutte le
nostre colorazioni

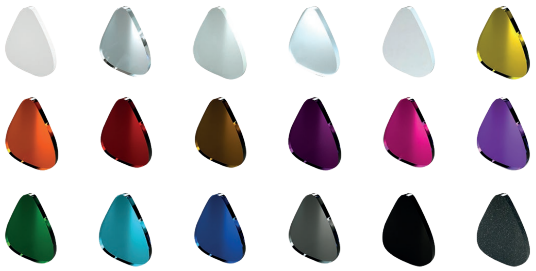



Quadro

Portariviste QUADRO
in PMMA sp. 5mm



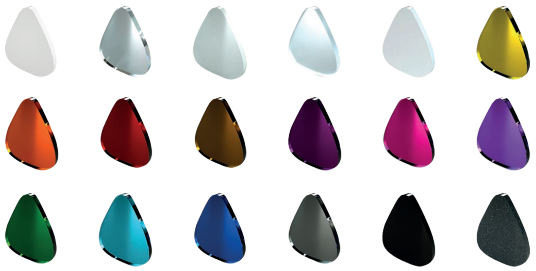

Disponibile in tutte le nostre colorazioni

CODICE

1021 Quadro	**L**33x**P**15x**H**30cm
1022 Tondo	**L**36x**P**15x**H**36cm
1036 Fiore	**L**34,5x**P**15x**H**28,5cm
con stampa	-

I porta riviste possono essere personalizzati con qualsiasi foto, logo o scritta.
La foto o il logo in formato vettoriale dovrà essere inviato a: grafica.petrozzi@gmail.com

portaombrelli

Home



Porta ombrelli PMMA sp. 5mm
Disponibile in tutte
le nostre colorazioni

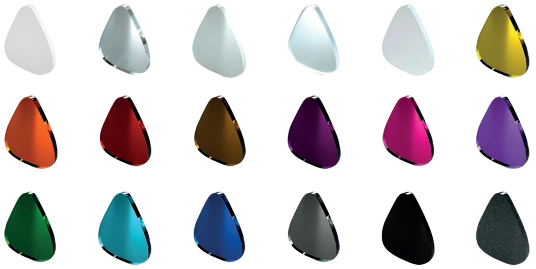

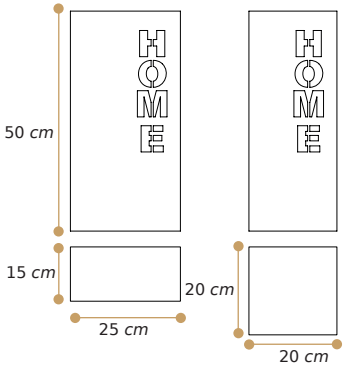

CODICE

2023 Rettangolare	L25xP15xH50cm
2023Q Quadro	L20xP20xH50cm

Pioggia2025

NEW



Porta ombrelli PMMA sp. 5mm
Disponibile in tutte
le nostre colorazioni

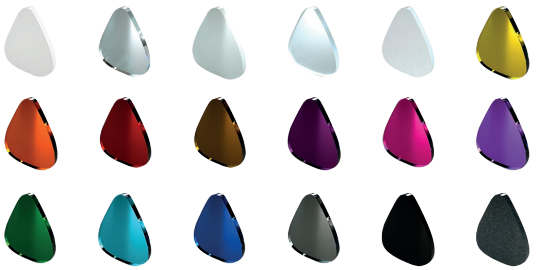

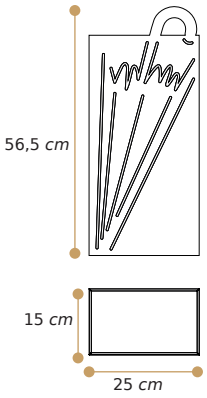

CODICE

1042N	L25xP15xH56,5cm



Porta ombrelli PMMA sp. 5mm
Disponibile in tutte
le nostre colorazioni

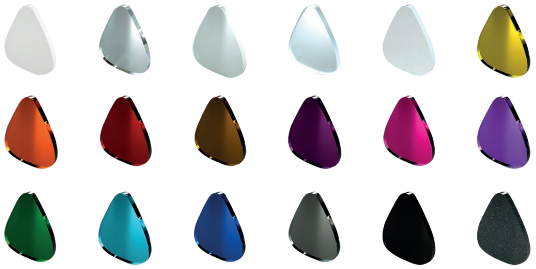

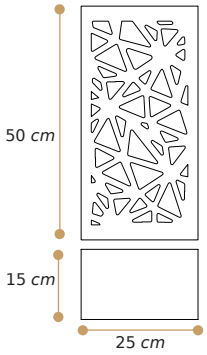

CODICE

GEM25	L25xP15xH50cm



Porta ombrelli PMMA sp. 5mm
Disponibile in tutte
le nostre colorazioni

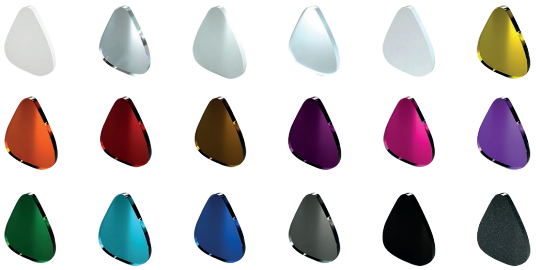

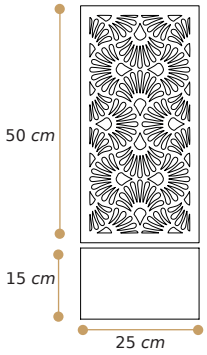

CODICE

ARTNO1	L25xP15xH50cm

My

My 2025 Frida



My 2025 Vintage



CODICE

MY2025	**L**25x**P**15x**H**50cm
Personalizzato 1020P	**L**25x**P**15x**H**50cm

Porta ombrelli in PMMA sp. 5mm
Disponibile in:
Trasparente, Bianco lucido, Bianco satinato



NEW



My 2025 Tarassaco



My 2025 Frida

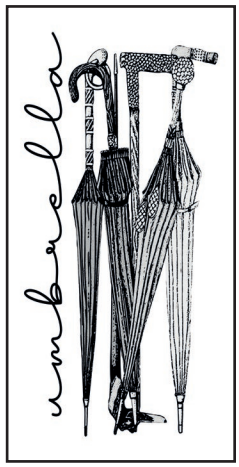

My 2025 Vintage



My 2025 Poppins

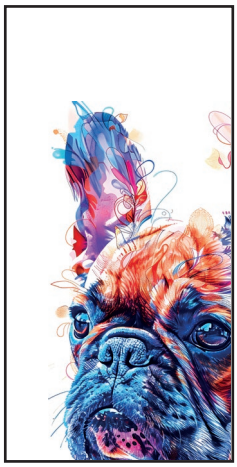

My 2025 BullDog

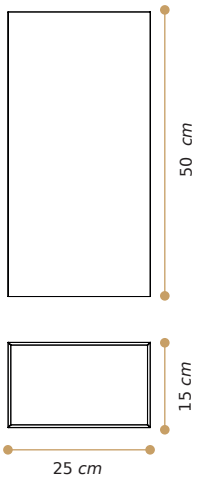

I porta ombrelli della serie "MY" possono essere personalizzati con qualsiasi foto, logo o scritta.
La foto o il logo in formato vettoriale dovrà essere inviato a: grafica.petrozzi@gmail.com



Cilindrico

Porta ombrelli in PMMA sp. 5mm
Struttura Satinato o Trasparente
Bordino Oro o Cromo

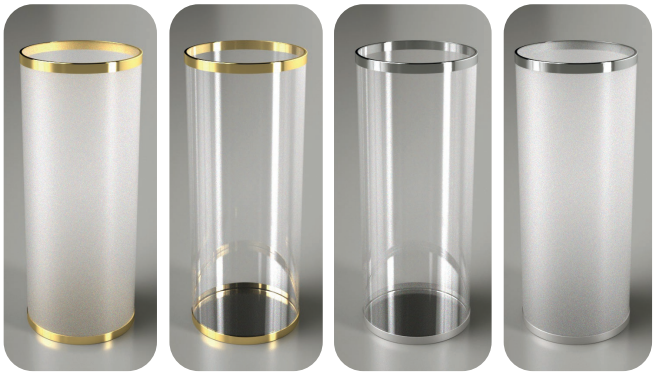

1023O 1023OS 1023C 1023OC

CODICE

1023OS Satinato e oro	Ø20xH50cm
1023OC Satinato e cromo	Ø20xH50cm
1023O Trasparente e oro	Ø20xH50cm
1023C Trasparente e cromo	Ø20xH50cm

Linear



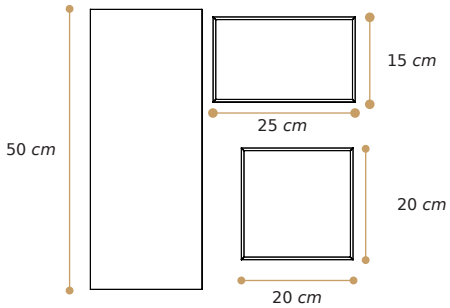

Freccia



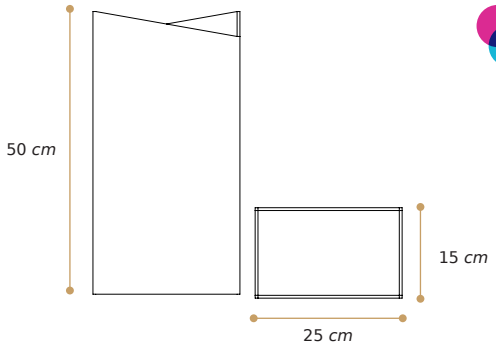

Porta ombrelli
PMMA sp. 5mm
Disponibile in tutte
le nostre colorazioni



CODICE

1020 Linear Rettangolare	L25xP15xH50cm
1019 Linear Quadro	L20xP20xH50cm
2020 Freccia	L25xP15xH50cm

orologi

Cool

NEW



CLO01 Night



CLO01 Kiss



CLO01 Spider



CLO01 Kalo



CLO01 Beatles



NEW



CLO01 CatNoir



CLO01 CatBlu



CLO01 SausageDog



CLO01 FranceDog



Orologio in PMMA sp. 3mm
Disponibile solo in Bianco
Fornito con lancette e meccanismo

CODICE	
CLO01	Ø30cm

Sea

NEW



Orologi in PMMA sp. 3mm
Forniti con lancette e meccanismo

stampa tortora

stampa carta da zucchero

Disponibili solo in Bianco
e stampa nei colori della palette

stampa salvia

CODICE	
SEA01	Ø30cm
SEA02	Ø30cm

Draw

NEW

Orologi in PMMA sp. 3mm
Forniti con lancette e meccanismo



Disponibili solo in Bianco, Nero,
Bianco Satinato, Nero Satinato



CODICE	
DRAW01	L30,5xH35cm
DRAW02	L32,6xH32cm
DRAW03	L24,5xH32cm



Orologi in PMMA sp. 3mm
Forniti con lancette e meccanismo

Disponibili in tutte
le nostre colorazioni

Honey - Aster

CODICE	
Honey 1668	Ø30cm
Aster 1669	Ø30cm

Clock - Romano - Late



Orologi in PMMA sp. 3mm
Forniti con lancette e meccanismo

Disponibili in tutte
le nostre colorazioni

CODICE	
Clock 1655G	Ø40cm
Romano 1657	Ø40cm
Late 1654	Ø33cm



Araneo - Esa - Fiore







Orologi in PMMA sp. 3mm
Forniti con lancette e meccanismo

Disponibili in tutte le nostre colorazioni



CODICE

Araneo 1673	Ø33cm
Esa 1671G	L43xH39cm
Fiore 1672	Ø33cm

Cities

Gli orologi Cities possono essere personalizzati con qualsiasi foto, logo o scritta. La foto o il logo in formato vettoriale dovrà essere inviato a: grafica.petrozzi@gmail.com

Orologi in PMMA sp. 3mm
Forniti con lancette e meccanismo









Disponibili in tutte le nostre colorazioni





CODICE

New York 1662	Ø30cm
Roma 1663	Ø30cm
Paris 1664	Ø30cm
London 1665	Ø30cm

Number 126

NEW

Orologi in PMMA sp. 3mm
Forniti con lancette
e meccanismo

Disponibili in tutte
le nostre colorazioni





CODICE	
126	L18xH40cm

Lilli & Teiera

Orologi in PMMA sp. 3mm
Forniti con lancette e meccanismo

Disponibili in tutte
le nostre colorazioni





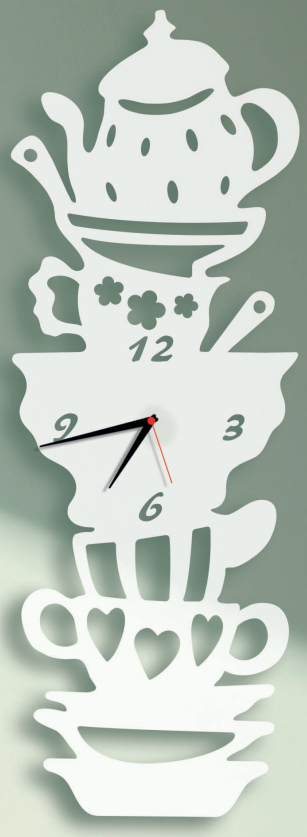

CODICE	
Lilli 1661	L23,3xH28,3cm
Lilli Grande 1661G	L28,5xH35cm
Teiera piccola 1656	L14xH40cm
Teiera 1656M	L20xH55,8cm

fermalibri

Fermalibri in PMMA sp. 3mm
Disponibili in tutte
le nostre colorazioni



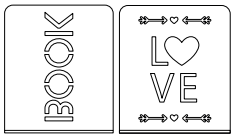

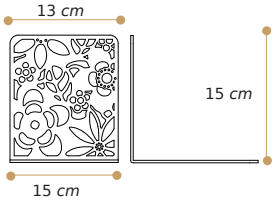



Book-Primavera-Love



1308P HP



1308P Anelli



1308P Shake



1308P Pinocchio

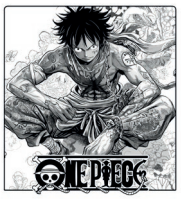

1308P OneP



1308P Freud



1308P AOT

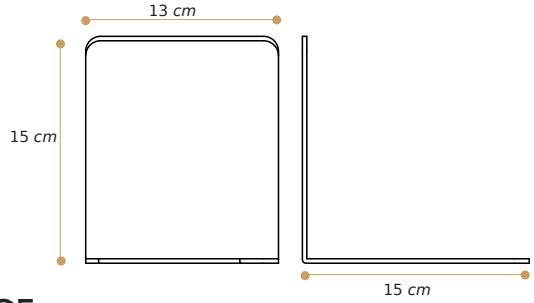



My NEW

Fermalibri in PMMA sp. 3mm
Disponibili :
Bianco lucido, Trasparente,
Bianco satinato



Il Fermalibro della serie "MY" può essere personalizzato con qualsiasi foto, logo o scritta. La foto o il logo in formato vettoriale dovrà essere inviato a: grafica.petrozzi@gmail.com

CODICE

1300 Book	**L**13x**P**15x**H**15cm
1303 Love	**L**13x**P**15x**H**15cm
1306 Primavera	**L**13x**P**15x**H**15cm
1308P My	**L**13x**P**15x**H**15cm

Frida-Home-Matto-Prince

NEW



Fermalibri in PMMA sp. 3mm

Disponibili in tutte
le nostre colorazioni

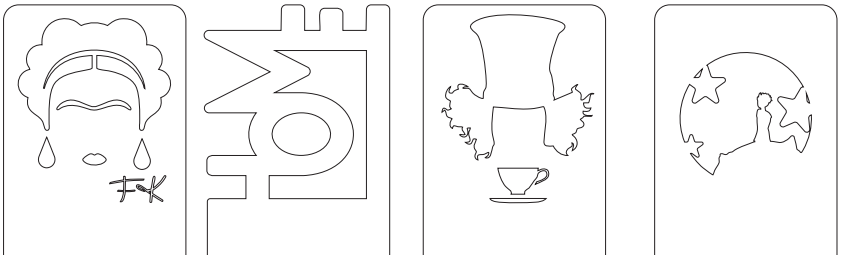

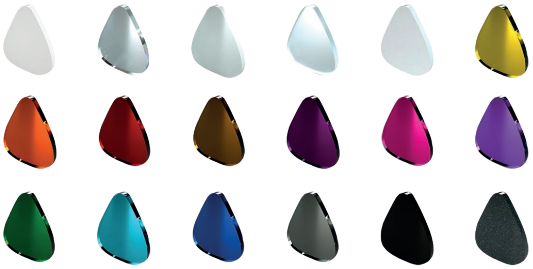

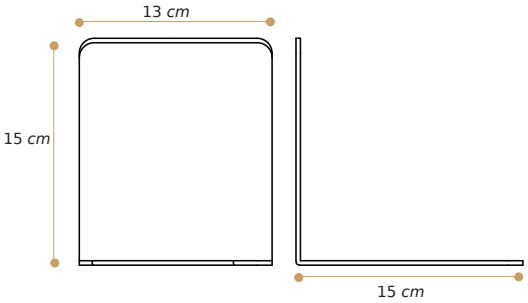

CODICE

1400 Frida	**L**13x**P**15x**H**15cm
1401 Home	**L**13x**P**15x**H**15cm
1402 Matto	**L**13x**P**15x**H**15cm
1403 Prince	**L**13x**P**15x**H**15cm

Bending

NEW

Fermalibri termoformati
in PMMA sp. 3mm
Disponibili in tutte le nostre colorazioni



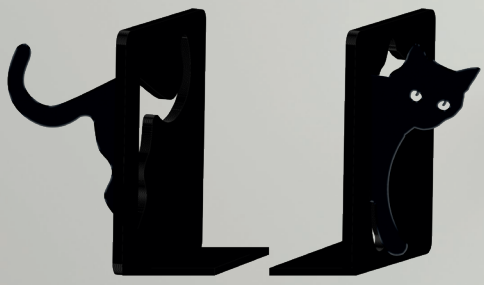



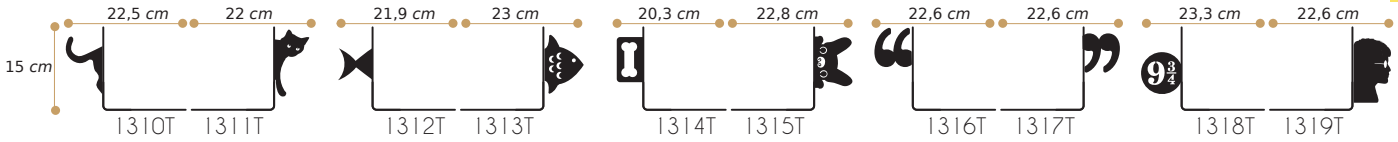

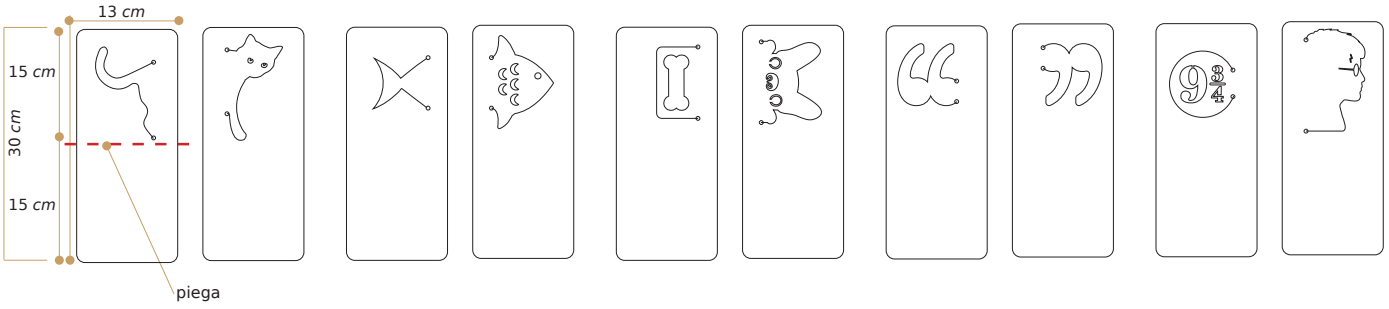

CODICE

1310T Cat coda	L22,5xP15xH15cm
1311T Cat testa	L22xP15xH15cm
1312T Fish coda	L21,9xP15xH15cm
1313T Fish testa	L23xP15xH15cm
1314T Dog osso	L20,3xP15xH15cm
1315T Dog testa	L22,8xP15xH15cm
1316T Marks sx	L22,6xP15xH15cm
1317T Marks dx	L22,6xP15xH15cm
1318T Potter 9	L23,3xP15xH15cm
1319T Potter testa	L22,6xP15xH15cm



appendiabito

Akka

NEW

Appendiabito in PMMA sp.10mm
Disponibile in tutte le nostre colorazioni



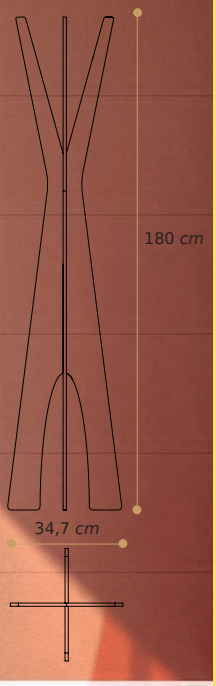

CODICE

AKKO1	L34,7xP34,7xH180cm

Just

NEW

Appendiabito in PMMA
Base sp. 40mm
Asta centrale quadrata 50x50mm
Pomelli quadrati 50x50mm
Disponibile solo Trasparente



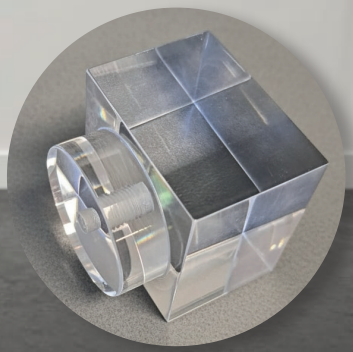

CODICE

JSTO1	L30xP30H172cm

LeVogue



CODICE

1024	Ø27xH180cm

Appendiabito in PMMA
Base sp. 40mm
Asta centrale tonda Ø 50mm
Pomelli tondi Ø 50/60mm

Disponibile solo Trasparente

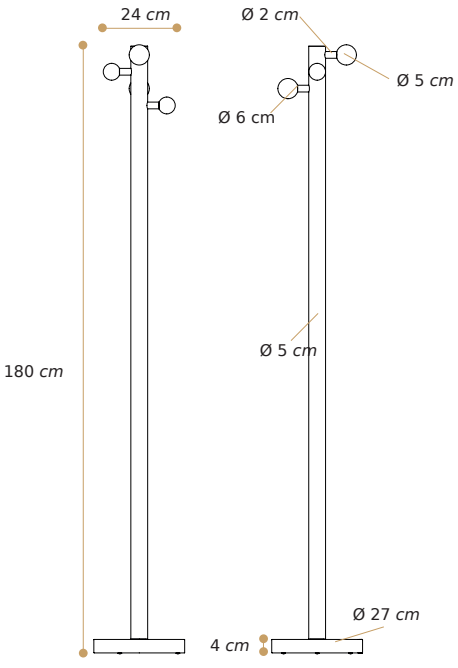



Modus

NEW

Appendiabito da muro
in PMMA sp. 5mm
Disponibile in tutte
le nostre colorazioni
Pomelli disponibili
solo in Trasparente

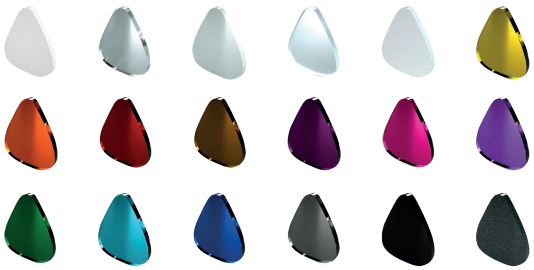

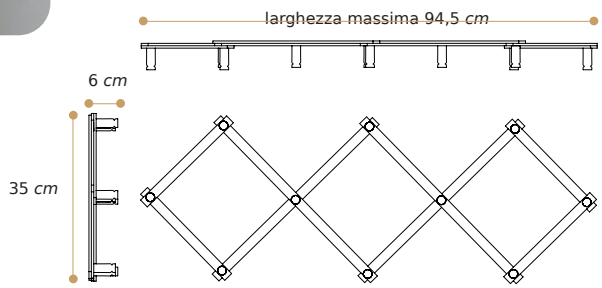

CODICE

MODS01	L94,5xP6xH35cm



Fold

NEW

Appendiabito da muro
in PMMA sp. 5mm
Disponibile in tutte
le nostre colorazioni

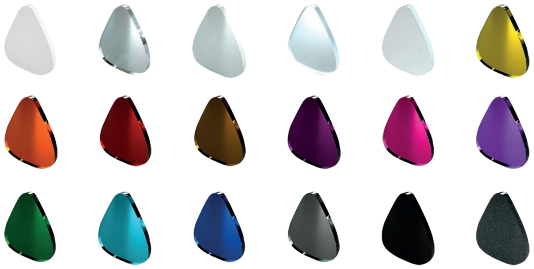

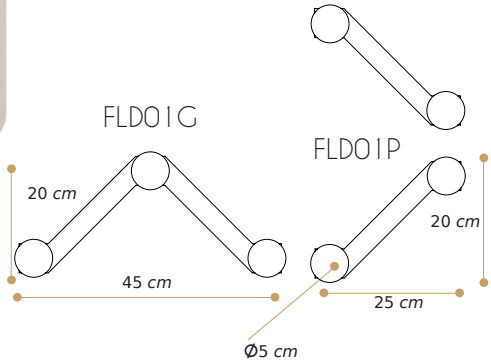

CODICE

FLD01G	L45xH20cm
FLD01P	L25xH20cm





Appendiabito sp.10mm
Disponibile in tutte le nostre colorazioni
Supporto barra tonda
Trasparente Ø18mm



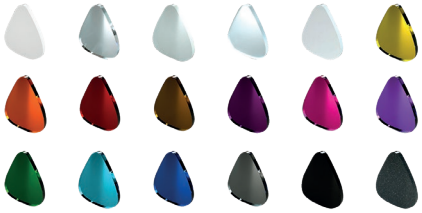

Disponibile nella versione con attacco a tassello e attacco a magnete per termoarredo.

Love







CODICE

Bimbo Tassello AP002	L5,5xP4xH8cm
Bimbo Magnete AP002M	L5,5xP4xH8cm
Bimba Tassello AP003	L5,8xP4xH8cm
Bimba Magnete AP003M	L5,8xP4xH8cm
Pentagono tassello AP005	L6xP4xH5,8cm
Pentagono magnete AP005M	L6xP4xH5,8cm
Stella tassello AP006	L6,5xP4xH6,2cm
Stella magnete AP006M	L6,5xP4xH6,2cm
Triangolo tassello AP007	L7,1xP4xH6,3cm
Triangolo magnete AP007M	L7,1xP4xH6,3cm
Cerchio tassello AP008	Ø6xP4cm
Cerchio magnete AP008M	Ø6xP4cm
Quadrato tassello AP009	L5xP4xH5cm
Quadrato magnete AP009M	L5xP4xH5cm
Love Gatto tassello AP015	L7,6xP4xH7,6 cm
Love Gatto magnete AP015M	L7,6xP4xH7,6 cm
Love Cuore tassello AP004	L7xP4xH6,1 cm
Love Cuore magnete AP004M	L7xP4xH6,1 cm
Love Lilli tassello AP014	L6,4xP4xH8 cm
Love Lilli magnete AP014M	L6,4xP4xH8 cm

Terra



Appendiabito sp.10mm
Disponibile in tutte
le nostre colorazioni

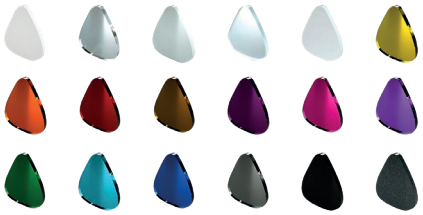

Supporto barra tonda
Trasparente Ø18mm



Disponibile nella versione
con attacco a tassello
e attacco a magnete
per termoarredo

CODICE

Drop tassello AP010	L5,4xP4xH7,5cm
Drop magnete AP010M	L5,4xP4xH7,5cm
Cloud tassello AP011	L8xP4xH5,5cm
Cloud magnete AP011M	L8xP4xH5,5cm
Flash tassello AP012	L4xP4xH9cm
Flash magnete AP012M	L4xP4xH9cm
Moon tassello AP013	L7,1xP4xH7,6cm
Moon magnete AP013M	L7,1xP4xH7,6cm

Alfabeto





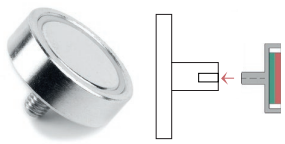

Magnete applicato all'asta cilindrica.
Forza attrazione 25Kg

Appendiabito sp.10mm
Disponibile in tutte le nostre colorazioni

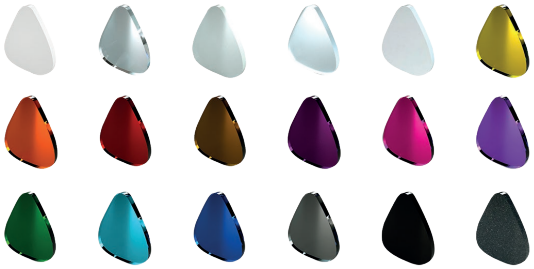

Supporto barra tonda Trasparente Ø18mm



Disponibile nella versione
con attacco a tassello
e attacco a magnete per termoarredo

In fase d'ordine specificare la lettera desiderata

CODICE

Tassello AP001	P4xH8cm
Magnete AP001M	P4xH8cm

portalettere /chiavi

Home



Portachiavi e lettere da parete
in PMMA sp. 3mm
Disponibile in tutte le nostre colorazioni

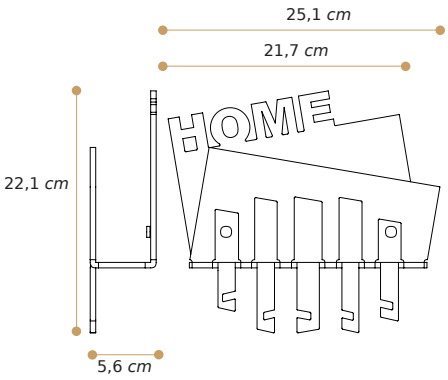



CODICE

P001	L25,1xP5,6xH22,1cm

Skyline



Portachiavi da parete
in PMMA sp. 3mm
Disponibile in tutte le nostre colorazioni

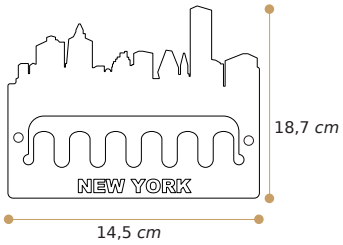



CODICE

P003	L14,5xP0,3xH18,7cm

Gatto



Portachiavi da parete
in PMMA sp. 3mm
Disponibile in tutte
le nostre colorazioni

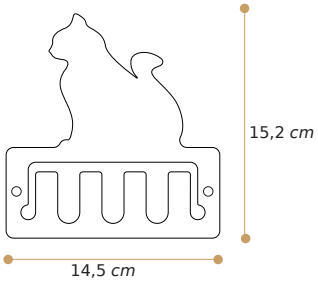



CODICE

P002	L14,5xP0,3xH15,2cm

cornici

Family25

NEW



Cornice da parete composta
da 2 lastre in PMMA sp. 3mm
Disponibile in tutte
le nostre colorazioni



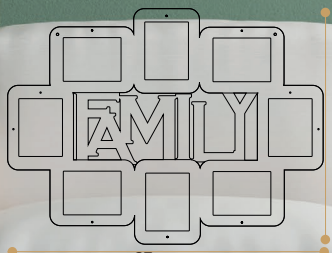

Il frontale, consigliato nella colorazione coprente, è fissato al fondo con delle calamite, questo permette un facile inserimento e tenuta delle fotografie.

CODICE

PF025	**L**67x**H**50cm
PF025P Scritta Personalizzata	**L**67x**H**50cm

Deco1

NEW



Deco2

NEW



Cornici Portafoto da parete
in PMMA sp. 3mm
Deco1 per foto A4 cm
Deco2 per foto 13x8 cm
Disponibile solo Bianco e Nero

CODICE

PFD01 deco01	**L**24,8x**H**33,4cm
PFD02 deco02	**L**30x**H**36cm

Nome



Portafoto da parete
PMMA sp. 3mm
Disponibile in tutte
le nostre colorazioni

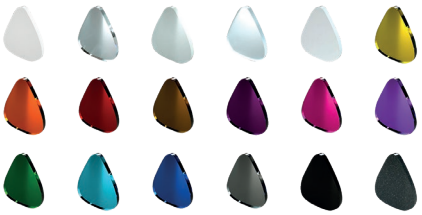

Nastrini in Raso
Mollettine portafoto in legno
Personalizzabile
con qualsiasi nome o scritta

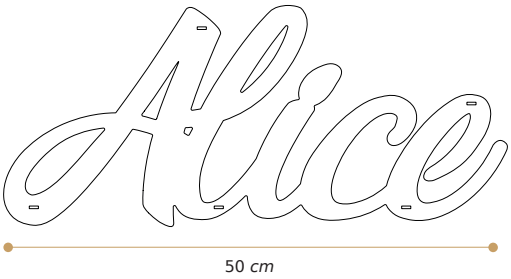

CODICE

PF04	**L**50x**P**0,3cm

Altezza variabile in base al nome richiesto

Family



Cornice da parete composta
da 2 lastre in PMMA sp. 3mm
Disponibile in tutte
le nostre colorazioni

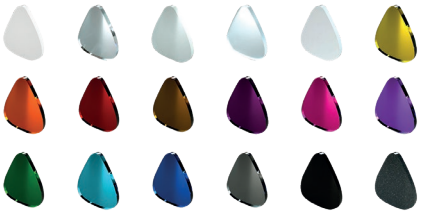

Il frontale, consigliato nella
colorazione coprente,
è fissato al fondo con delle calamite,
questo permette un facile
inserimento e tenuta delle fotografie.

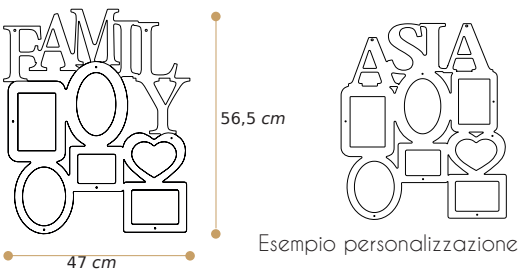

Esempio personalizzazione

CODICE

PF01	**L**47x**H**56,5cm
Personalizzato PF01P	**L**47x**H**56,5cm



Easy

PF08 - per foto 10x15 cm
PF08M - per foto 15x20 cm

Portafoto da appoggio
Fondo in PMMA sp. 3/5mm
Disponibile in tutte
le nostre colorazioni

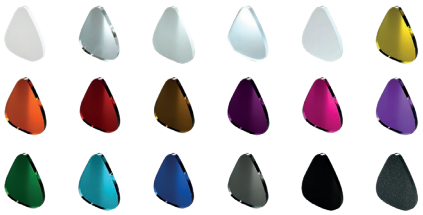

Frontale di protezione
PMMA sp. 3mm
Disponibile solo Trasparente



Lastre sp.3mm accoppiate tra di loro tramite calamite, questo permette un facile inserimento e tenuta della foto. Si può posizionare a piacere sia in verticale che in orizzontale.

CODICE

Piccola PF08	L20,5xH25,5cm
Media PF08M	L25,5xH30,5cm

Sandwich

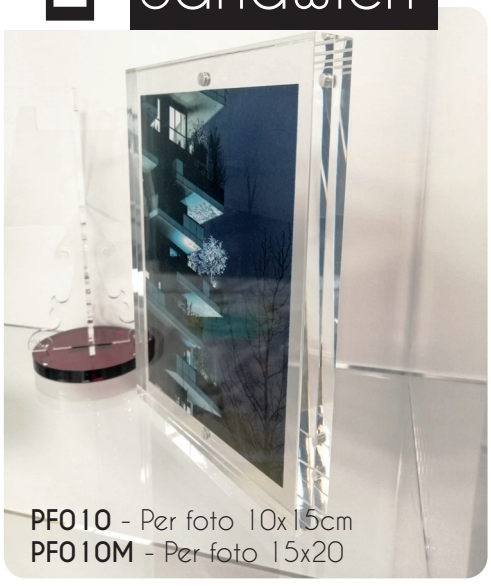

PF010 - Per foto 10x15cm
PF010M - Per foto 15x20

Portafoto da appoggio PMMA sp. 10/15mm
Disponibile solo Trasparente



La cornice Sandwich è composta da 2 lastre da 10mm accoppiate tra di loro tramite calamite, questo permette un facile inserimento e tenuta della foto. Si può posizionare a piacere sia in verticale che in orizzontale.
Su richiesta è realizzabile in altri formati

CODICE

Piccola PF010	L15xH20cm
Media PF010M	L20xH25cm

Portafoto da appoggio PMMA sp. 3mm
Disponibile solo Trasparente



Basetta PMMA sp.15/20 mm
Disponibile solo Trasparente



CODICE

Piccola PFL01	per foto 10x15cm
Media PFL02	per foto 15x20cm
Grande PFL03	per foto 21x30cm



Linea

quadri

Quadri NEW



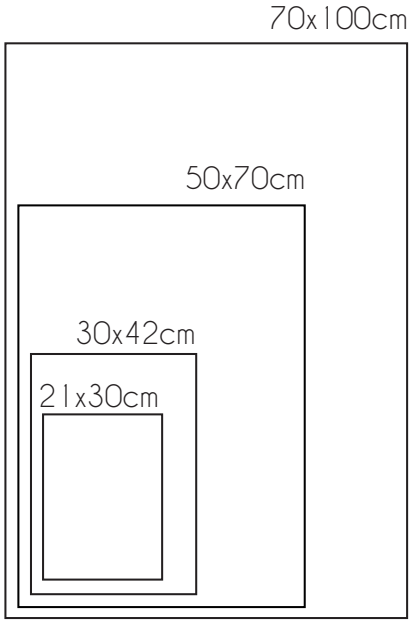

Quadri su misura con stampa UV

Supporti:

PMMA sp. 5mm/10mm Disponibile in Bianco e Trasparente

FOREX sp.10mm/15mm/20mm

DIBOND sp. 3mm Bianco lucido-Bianco opaco/Silver/Spazzolato/Nero lucido/Nero opaco

21x30cm

MATERIALE sp.3mm
DIBOND

MATERIALE sp.5mm
PMMA

MATERIALE sp.10mm
PMMA
FOREX

MATERIALE sp.15mm
FOREX

MATERIALE sp.20mm
FOREX

30x42cm

MATERIALE sp.3mm
DIBOND

MATERIALE sp.5mm
PMMA

MATERIALE sp.10mm
PMMA
FOREX

MATERIALE sp.15mm
FOREX

MATERIALE sp.20mm
FOREX

50x70cm

MATERIALE sp.3mm
DIBOND

MATERIALE sp.5mm
PMMA

MATERIALE sp.10mm
PMMA
FOREX

MATERIALE sp.15mm
FOREX

MATERIALE sp.20mm
FOREX

70x100cm

MATERIALE sp.3mm
DIBOND

MATERIALE sp.5mm
PMMA

MATERIALE sp.10mm
PMMA
FOREX

MATERIALE sp.15mm
FOREX

MATERIALE sp.20mm
FOREX

illuminazione

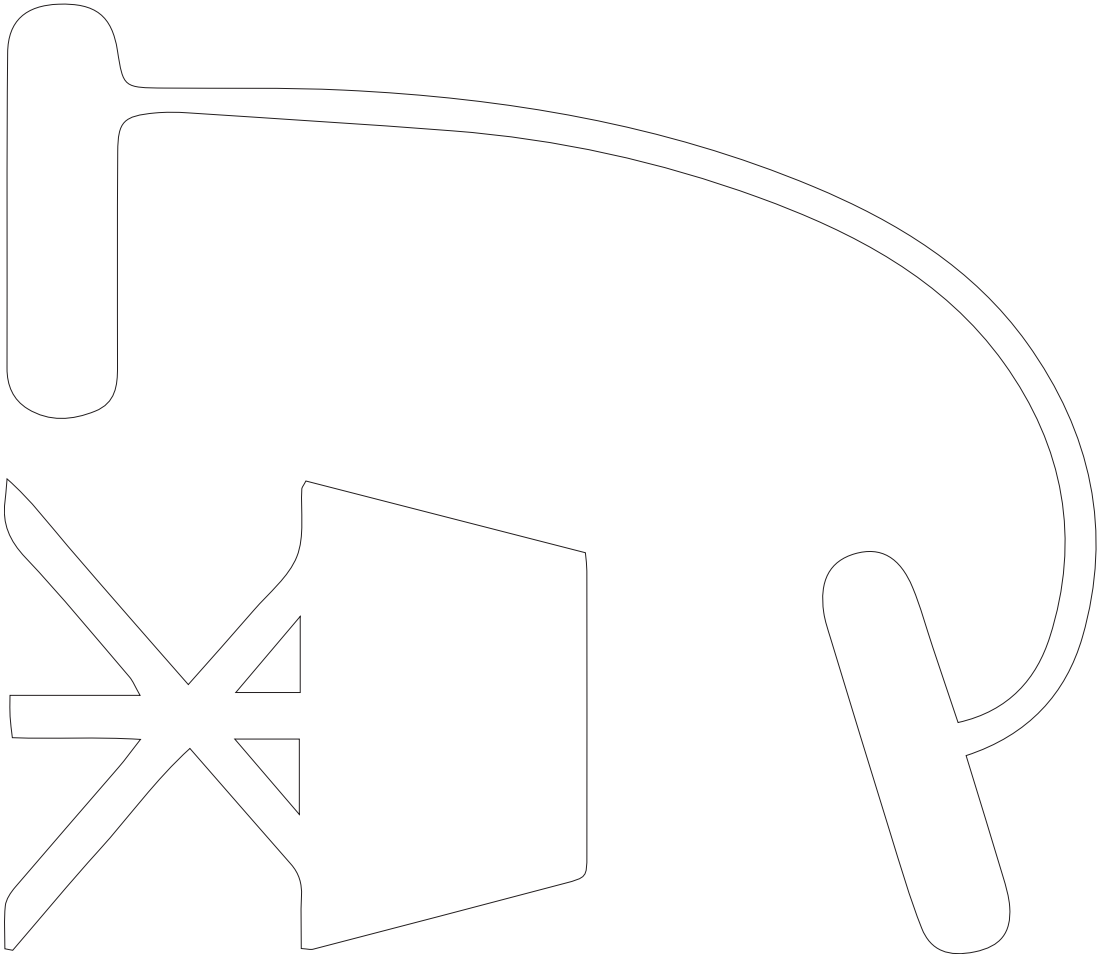

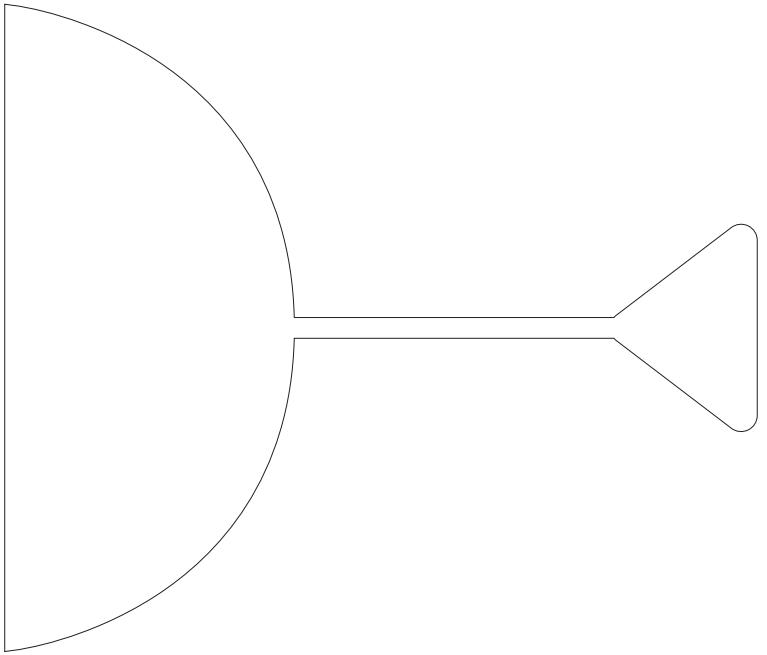



Mithra

NEW



Lampada in PMMA
Paralume sp. 5 mm
Disponibile solo in Opal

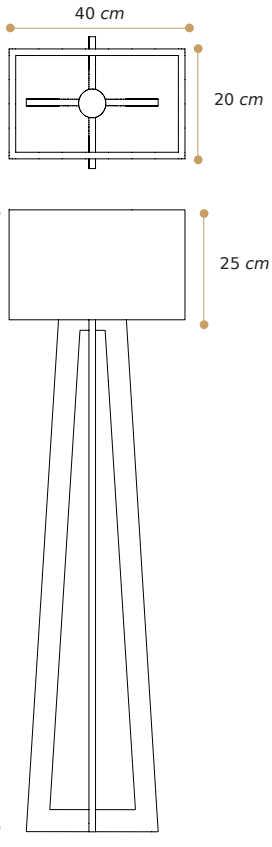

Base PMMA sp.10mm
Disponibile in tutte
le nostre colorazioni



CODICE

MTRO1	**L**40x**P**20x**H**145cm
MTRO1S stampa	**L**40x**P**20x**H**145cm

NB: Possibilità di personalizzazione con stampa UV

Linea



Lampada in PMMA sp. 5mm
Base PMMA sp.10mm

Disponibile:
Bianco lucido
Bianco satinato
Nero lucido
Nero satinato
Opal lucido

Lampada Led 16W
230V in dotazione

CODICE	
Linea LN100	L28xP28xH100cm
Linea LN150	L28xP28xH150cm

Curva



Lampada in PMMA sp. 5mm
Base PMMA sp.10mm

Disponibile:
Bianco lucido
Bianco satinato
Nero lucido
Nero satinato
Opal lucido

Lampada Led 16W
230V in dotazione

CODICE	
Curva CR100	L28xP28xH100cm
Curva CR150	L28xP28xH150cm

Tria



Lampada in PMMA sp. 5mm
Base PMMA sp.10mm

Disponibile:
Bianco lucido
Bianco satinato
Nero lucido
Nero satinato
Opal lucido

Lampada Led 16W
230V in dotazione

CODICE	
Tria TR100	L28xP28xH100cm
Tria TR150	L28xP28xH150cm

Quadra



Lampada in PMMA sp. 5mm
Base PMMA sp.10mm

Disponibile:
Bianco lucido
Bianco satinato
Nero lucido
Nero satinato
Opal lucido

Lampada Led 16W
230V in dotazione

CODICE	
Quadra QU100	L28xP28xH100cm
Quadra QU150	L28xP28xH150cm



Lampada in PMMA sp. 5mm
Base PMMA sp.10mm

Disponibile:
Bianco lucido
Bianco satinato
Nero lucido
Nero satinato
Opal lucido

Lampada Led 16W
230V in dotazione

CODICE	
Earth EH001	L14xP14xH40cm



Lampada in PMMA sp. 5mm
Base PMMA sp.10mm

Disponibile:
Bianco lucido
Bianco satinato
Nero lucido
Nero satinato
Opal lucido

Lampada Led 16W
230V in dotazione

CODICE	
Wind WD001	L14xP14xH40cm

Fire



Lampada in PMMA sp. 5mm
Base PMMA sp.10mm

Disponibile:
Bianco lucido
Bianco satinato
Nero lucido
Nero satinato
Opal lucido

Lampada Led 16W
230V in dotazione

CODICE	
Fire FR001	L14xP14xH40cm

Water



Lampada in PMMA sp. 5mm
Base PMMA sp.10mm

Disponibile:
Bianco lucido
Bianco satinato
Nero lucido
Nero satinato
Opal lucido

Lampada Led 16W
230V in dotazione

CODICE	
Water WR001	L14xP14xH40cm



Nox I

NEW

Lampada in PMMA sp.10mm
con incisione e led

Disponibile solo in Trasparente

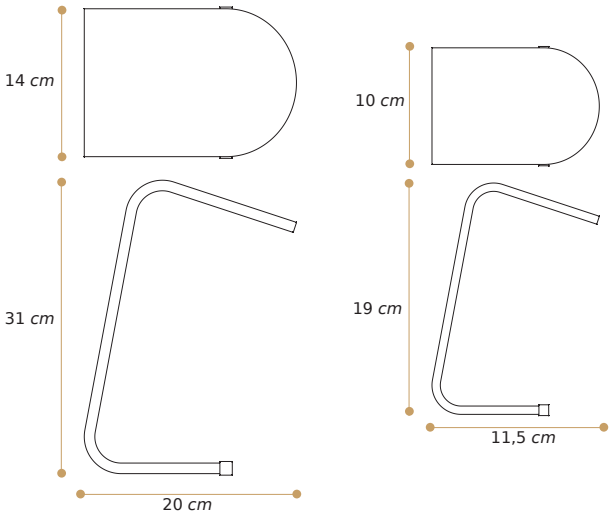

CODICE

NOX1G grande	**L**14x**P**20x**H**32cm
NOX1P piccola	**L**10x**P**11,5x**H**19cm



Nox II

NEW

Lampada in PMMA sp.10mm
con incisione e led

Disponibile solo in Trasparente

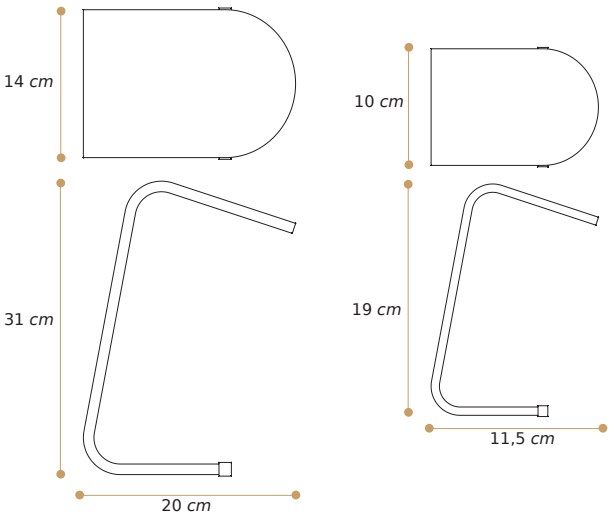

CODICE

NOX2G grande	**L**14x**P**20x**H**32cm
NOX2P piccola	**L**10x**P**11,5x**H**19cm



Lampada in PMMA sp.10mm
con incisione e led

Disponibile solo in Trasparente

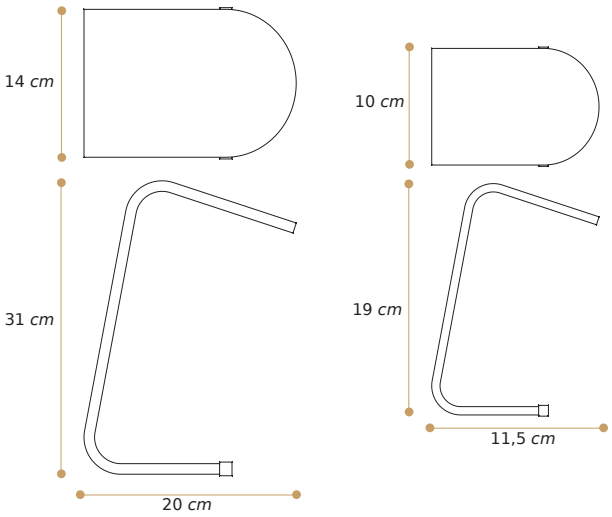

CODICE

NOX3G grande	**L**14x**P**20x**H**32cm
NOX3P piccola	**L**10x**P**11,5x**H**19cm



Lampada in PMMA sp.10mm
con incisione e led

Disponibile solo in Trasparente

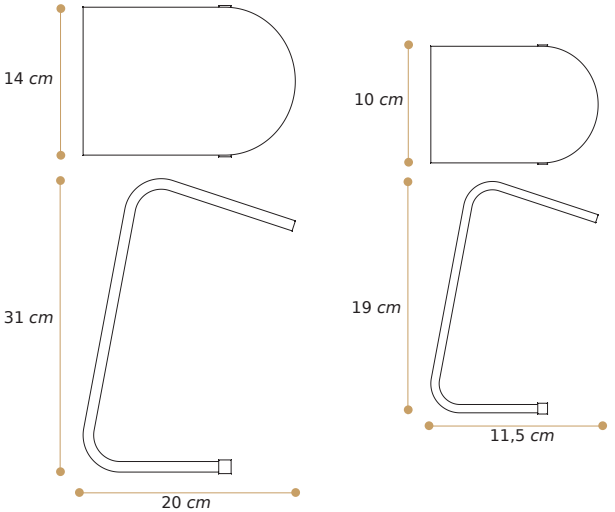

CODICE

NOX4G grande	**L**14x**P**20x**H**32cm
NOX4P piccola	**L**10x**P**11,5x**H**19cm









Lampade in PMMA sp.10mm
Disponibili solo Trasparente
Base in PMMA sp.10mm
Disponibile Bianco o Nero lucido, Bianco o Nero satinato

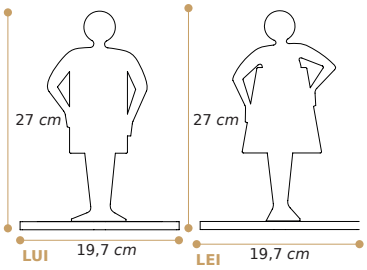

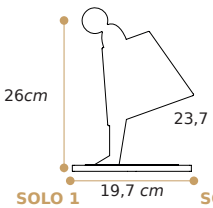

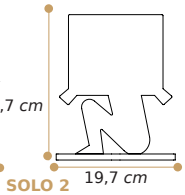

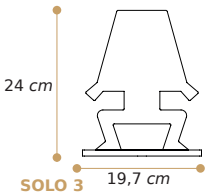

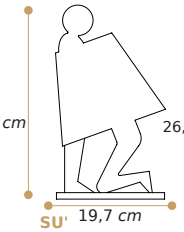

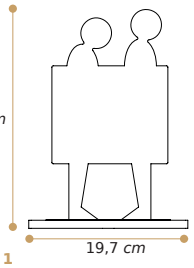

CODICE

Lui 1558	L19,7xP19,7xH27cm
Lei 1559	L19,7xP19,7xH27cm
Solo 1 1560	L19,7xP19,7xH26cm
Solo 2 1561	L19,7xP19,7xH23,7cm
Solo 3 1562	L19,7xP19,7xH24cm
Sù 1557	L19,7xP19,7xH27cm
Duo 1 1563	L19,7xP19,7xH26,8cm
Duo 2 1564	L19,7xP19,7xH26,8cm

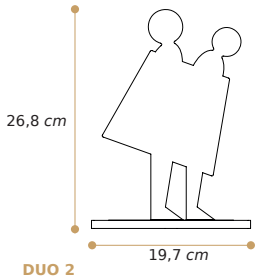

Obliqua 1



Lampade in PMMA sp. 3mm
Disponibili in tutte
le nostre colorazioni

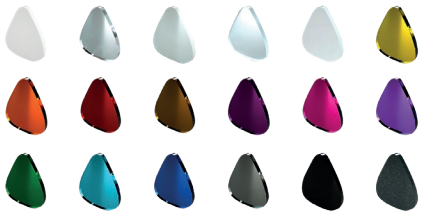

Lampadina attacco E27 a led o a basso consumo (NON in dotazione)
Si sconsiglia l'uso di lampadina ad incandescenza

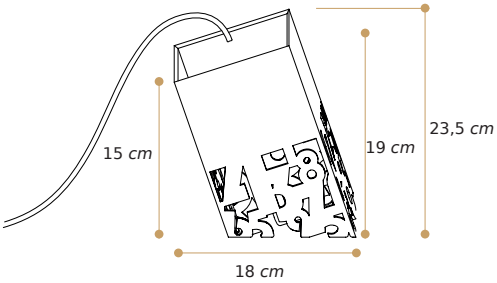

CODICE	
Obliqua 1 **OB01A**	**L**12x**P**12x**H**23,5cm

Obliqua 2



Obliqua 3



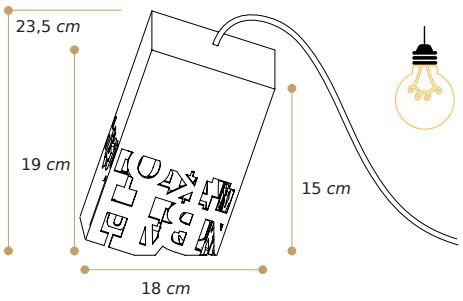

Lampadina attacco E27 a led o a basso consumo (NON in dotazione)
Si sconsiglia l'uso di lampadina ad incandescenza

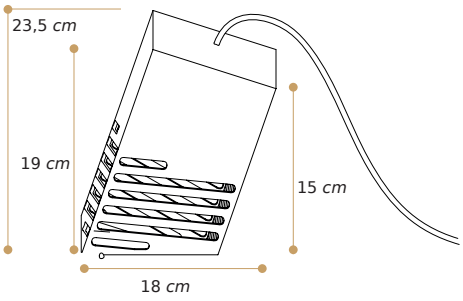

CODICE

Obliqua 2 **OB02A**	**L**12x**P**12x**H**23,5cm
Obliqua 3 **OB03A**	**L**12x**P**12x**H**23,5cm

Obliqua 4



Lampade in PMMA sp. 3mm
Disponibile in tutte
le nostre colorazioni

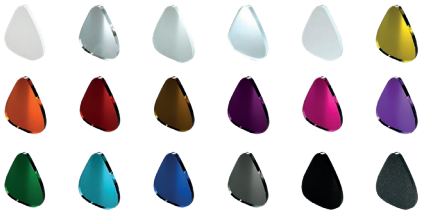

Lampadina attacco E27 a led o a basso consumo (NON in dotazione)
Si sconsiglia l'uso di lampadina ad incandescenza

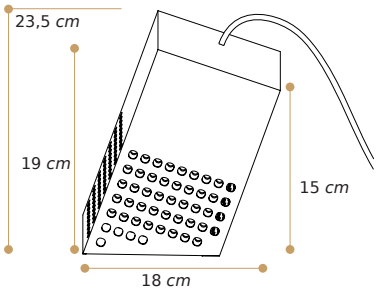

CODICE	
Obliqua 4 **OB04A**	**L**12x**P**12x**H**23,5cm

Obliqua 5



Obliqua 6



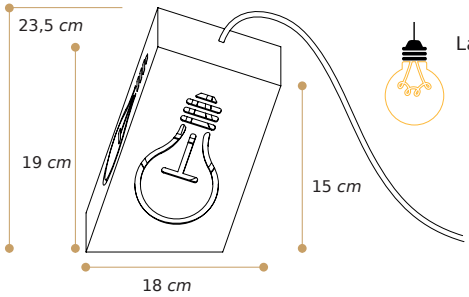

Lampadina attacco E27 a led o a basso consumo (NON in dotazione)
Si sconsiglia l'uso di lampadina ad incandescenza

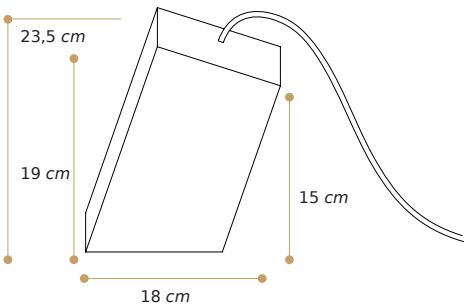

CODICE	
Obliqua 5 **OB05A**	**L**12x**P**12x**H**23,5cm
Obliqua 6 **OB06A**	**L**12x**P**12x**H**23,5cm

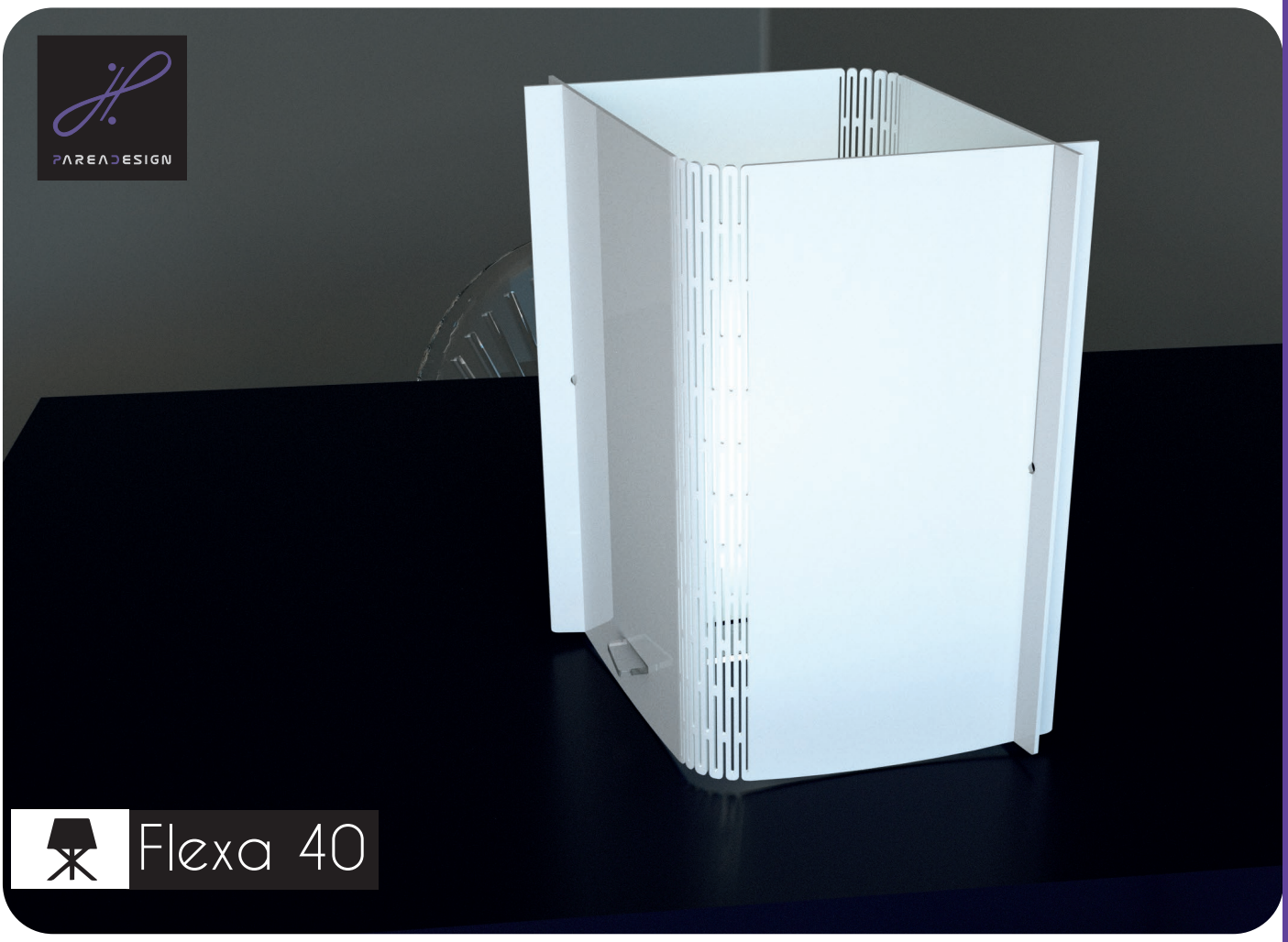

Lampada Flexa® in PMMA sp. 3mm
Disponibile in tutte le nostre colorazioni

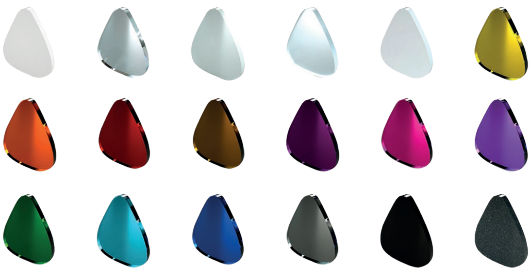

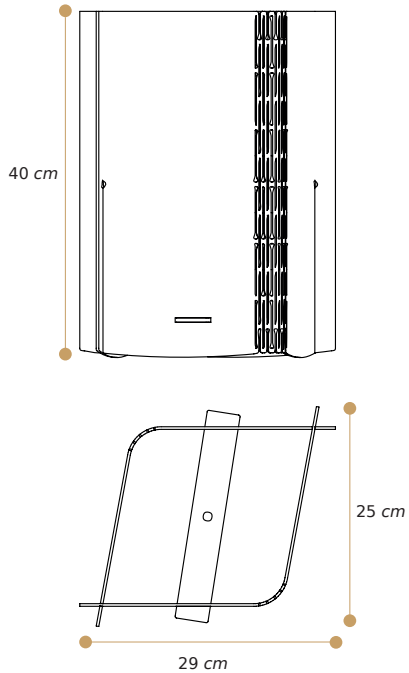

Lampadina attacco E27 a led o a basso consumo (NON in dotazione)
Si sconsiglia l'uso di lampadina ad incandescenza

CODICE

Flexa 40 FLX03	L29xP25xH40cm

Lampadario Flexa®
in PMMA sp. 3mm
Disponibile in tutte
le nostre colorazioni

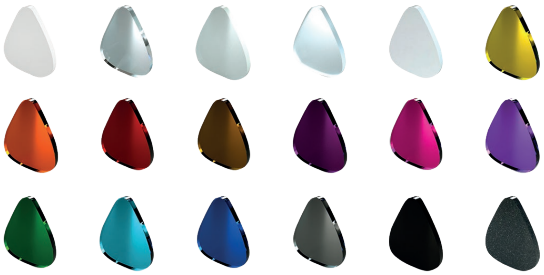

Lampadina attacco E27 a led o
a basso consumo (NON in dotazione)
Si sconsiglia l'uso di lampadina ad incandescenza

CODICE

LFLEX1 tonda	**Ø**12x**H**35cm
LFLEX2 quadrata	**L**17x**P**17x**H**33cm
LFLEX3 inclinata	**L**17x**P**17x**H**28cm



Lampadario Flexa®
in PMMA sp. 3mm
Disponibile in tutte
le nostre colorazioni

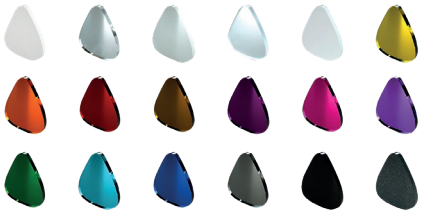

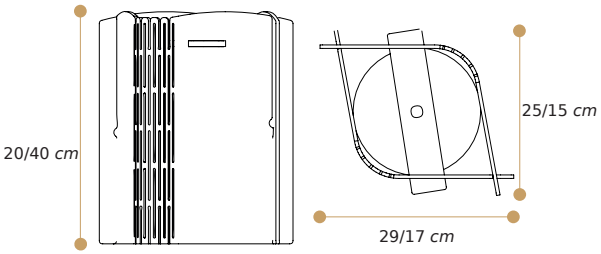



Cavo elettrico regolabile fino a 80 cm

Lampadina attacco E27 a led o
a basso consumo (NON in dotazione)
Si sconsiglia l'uso di lampadina ad incandescenza

CODICE

H40 FLX01	**L**29x**P**25x**H**40cm
H20 FLX02	**L**17x**P**15x**H**20cm

Lampadario con Stampa
in PMMA sp. 3mm
Disponibile solo Opal

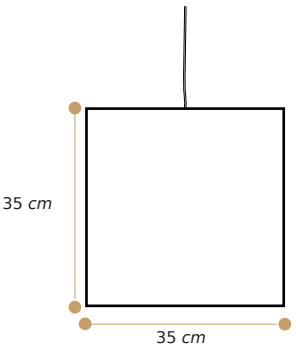



Lampadina attacco E27 a led o
a basso consumo (NON in dotazione)
Si sconsiglia l'uso di lampadina ad incandescenza

Cavo elettrico regolabile fino a 80 cm

CODICE	
VIC025	L35xP35xH35 cm

Lampadario con Alette
in PMMA sp. 3mm
Disponibile in tutte
le nostre colorazioni

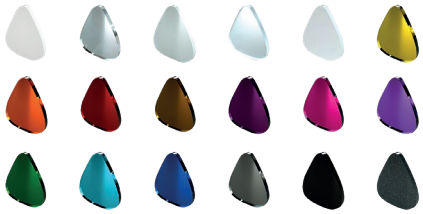

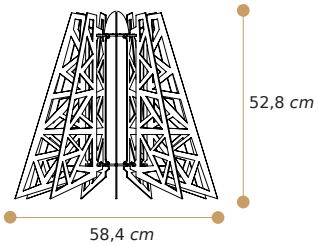

Supporto Alette PMMA sp. 5mm
Disponibile solo Trasparente

Cavo elettrico regolabile fino a 80 cm

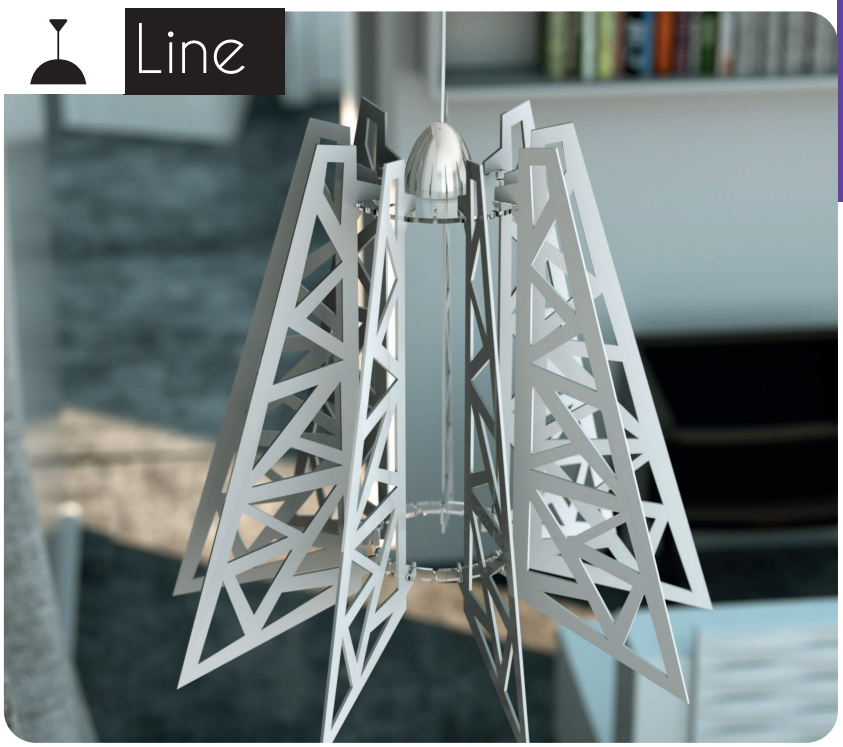

Lampadina attacco E27 a led o
a basso consumo (NON in dotazione)
Si sconsiglia l'uso di lampadina ad incandescenza

CODICE	
LA002 9 alette	Ø58,4xH52,8 cm

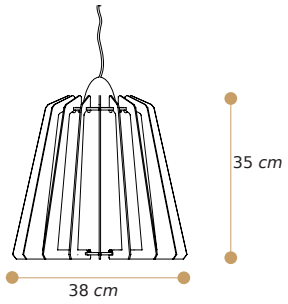

Lume

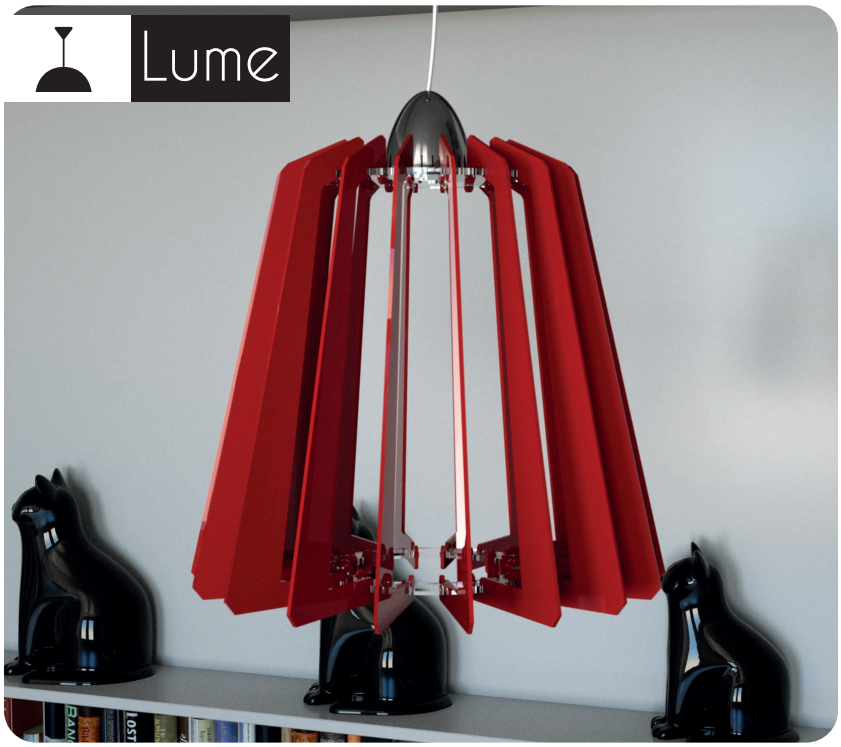

Lampadario con Alette
in PMMA sp. 3mm
Disponibile in tutte
le nostre colorazioni



Supporto Alette PMMA sp. 5mm
Disponibile solo Trasparente

Lampadina attacco E27 a led o
a basso consumo (NON in dotazione)
Si sconsiglia l'uso di lampadina ad incandescenza

Cavo elettrico regolabile fino a 80 cm

CODICE

LA003 18 alette	Ø38xH35 cm

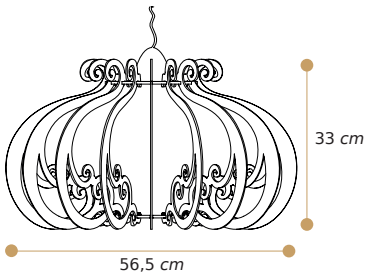

Riccio



Lampadario con Alette
in PMMA sp. 3mm
Disponibile in tutte
le nostre colorazioni

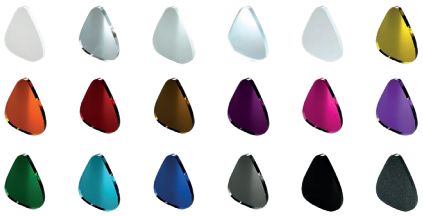

Supporto Alette PMMA sp.5 mm
Disponibile solo Trasparente

Lampadina attacco E27 a led o
a basso consumo (NON in dotazione)
Si sconsiglia l'uso di lampadina ad incandescenza

Cavo elettrico regolabile fino a 80 cm

CODICE

LA004 18 alette	Ø56,5xH33 cm
LA004P 9 alette	Ø56,5xH33 cm

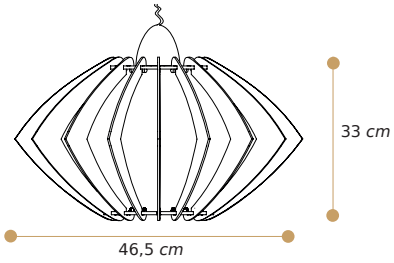

Freccia



Lampadario con Alette
in PMMA sp. 3mm
Disponibile in tutte
le nostre colorazioni

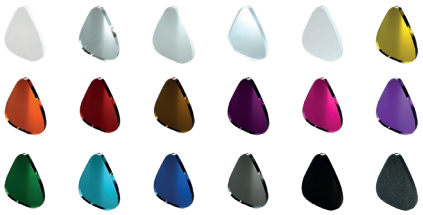

Supporto Alette PMMA sp. 5mm
Disponibile solo Trasparente 

Lampadina attacco E27 a led o
a basso consumo (NON in dotazione)
Si sconsiglia l'uso di lampadina ad incandescenza

Cavo elettrico regolabile fino a 80 cm

CODICE

LA005 18 alette	Ø46,5xH33 cm

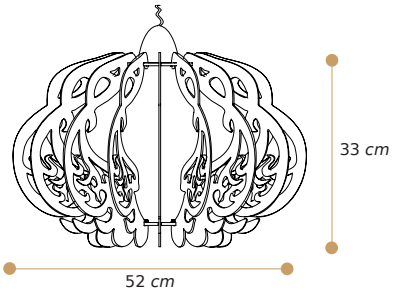

Aria



Lampadario con Alette
in PMMA sp. 3mm
Disponibile in tutte
le nostre colorazioni

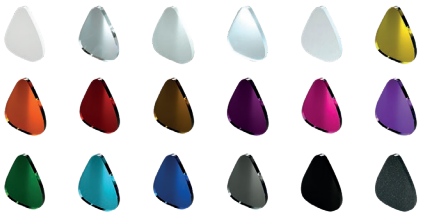

Supporto Alette PMMA sp.5 mm
Disponibile solo Trasparente 

Lampadina attacco E27 a led o
a basso consumo (NON in dotazione)
Si sconsiglia l'uso di lampadina ad incandescenza

Cavo elettrico regolabile fino a 80 cm

CODICE

LA006 18 alette	Ø52xH33 cm
LA006P 9 alette	Ø52xH33 cm

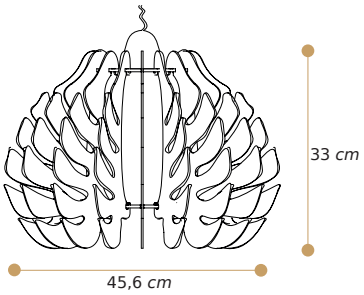

Tropic



Lampadario con Alette
in PMMA sp. 3mm
Disponibile in tutte
le nostre colorazioni

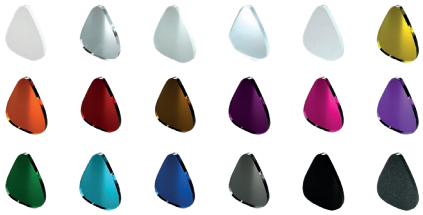

Supporto Alette PMMA sp. 5mm
Disponibile solo Trasparente

Cavo elettrico regolabile fino a 80 cm

Lampadina attacco E27 a led o
a basso consumo (NON in dotazione)
Si sconsiglia l'uso di lampadina ad incandescenza

CODICE

LA007 18 alette	Ø45,6x**H**33 cm
LA007P 9 alette	Ø45,6x**H**33 cm

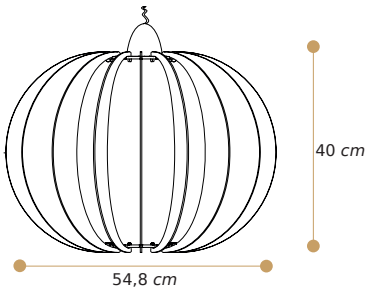

Moon



Lampadario con Alette
in PMMA sp. 3mm
Disponibile in tutte
le nostre colorazioni

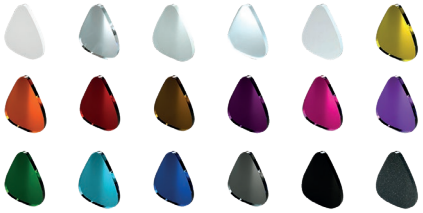

Supporto Alette PMMA sp. 5mm
Disponibile solo Trasparente

Cavo elettrico regolabile fino a 80 cm

Lampadina attacco E27 a led o
a basso consumo (NON in dotazione)
Si sconsiglia l'uso di lampadina ad incandescenza

CODICE

LA008 18 alette	Ø54,5x**H**40 cm

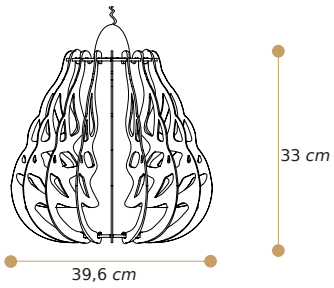

Argia



Lampadina attacco E27 a led o
a basso consumo (NON in dotazione)
Si sconsiglia l'uso di lampadina ad incandescenza

Lampadario con Alette
in PMMA sp. 3mm
Disponibile in tutte
le nostre colorazioni

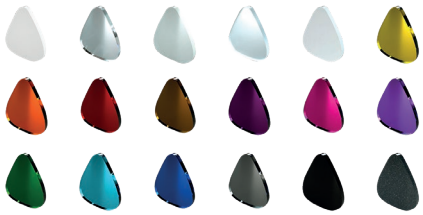

Supporto Alette PMMA sp. 5mm
Disponibile solo Trasparente

Cavo elettrico regolabile fino a 80 cm

CODICE	
LA010 18 alette	Ø39,6xH33 cm

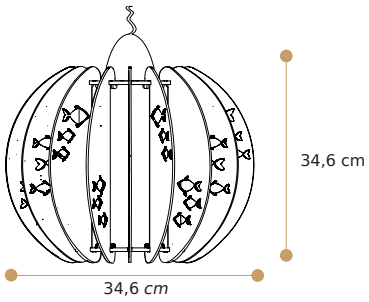

Acquario



Lampadina attacco E27 a led o
a basso consumo (NON in dotazione)
Si sconsiglia l'uso di lampadina ad incandescenza

Lampadario con Alette
in PMMA sp. 3mm
Disponibile in tutte
le nostre colorazioni

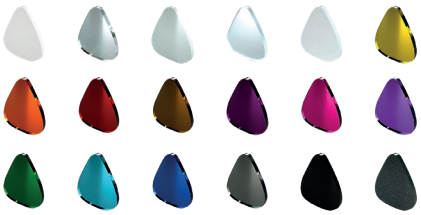

Supporto Alette PMMA sp. 5mm
Disponibile solo Trasparente

Cavo elettrico regolabile fino a 80 cm

CODICE	
LA015 18 alette	Ø34,6xH34,6 cm
LA015P 9 alette	Ø34,6xH34,6 cm

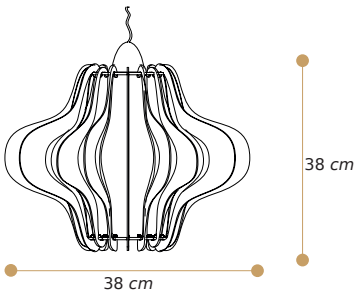

Nuvola



Lampadario con Alette
in PMMA sp. 3mm
Disponibile in tutte
le nostre colorazioni

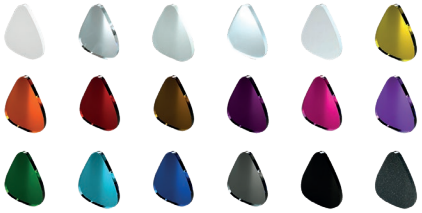

Supporto Alette PMMA sp. 5mm
Disponibile solo Trasparente 

Lampadina attacco E27 a led o
a basso consumo (NON in dotazione)
Si sconsiglia l'uso di lampadina ad incandescenza

Cavo elettrico regolabile fino a 80 cm

CODICE

LA012 18 alette	Ø52xH38 cm

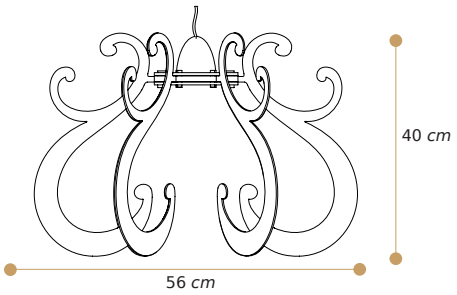

Stile



Lampadario con Alette
in PMMA sp. 3mm
Disponibile in tutte
le nostre colorazioni

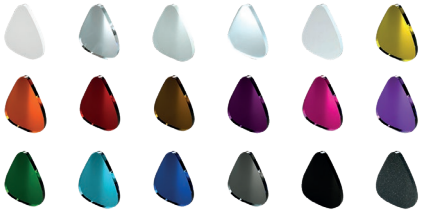

Supporto Alette PMMA sp.10/5 mm
Disponibile solo Trasparente 

Lampadina attacco E27 a led o
a basso consumo (NON in dotazione)
Si sconsiglia l'uso di lampadina ad incandescenza

Cavo elettrico regolabile fino a 80 cm

CODICE

1500	Ø 56xH40cm

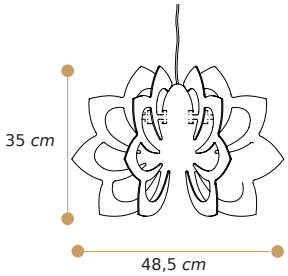

Flora



Lampadario con Alette
in PMMA sp. 3mm
Disponibile in tutte
le nostre colorazioni

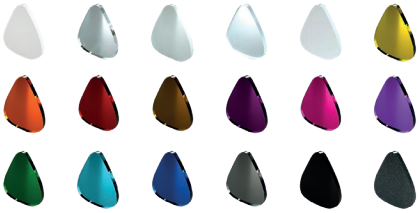

Supporto Alette PMMA sp.10/5 mm
Disponibile solo Trasparente 

Cavo elettrico regolabile fino a 80 cm

Lampadina attacco E27 a led o
a basso consumo (NON in dotazione)
Si sconsiglia l'uso di lampadina ad incandescenza

CODICE

1505	Ø 48,5xH35cm

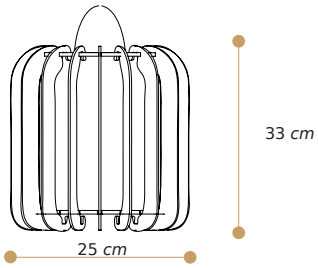

Round



Lampadina attacco E27 a led o
a basso consumo (NON in dotazione)
Si sconsiglia l'uso di lampadina ad incandescenza

Lampadario con Alette
in PMMA sp. 3mm
Disponibile in tutte
le nostre colorazioni



Supporto Alette PMMA sp. 5mm
Disponibile solo Trasparente 

Cavo elettrico regolabile fino a 80 cm

CODICE

LA001 18 alette	Ø25xH33 cm

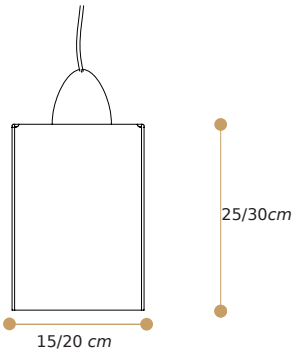

Quadro



Lampadario in PMMA sp. 3mm
Disponibile in tutte le nostre colorazioni tranne le coprenti



Cavo elettrico regolabile fino a 80 cm

Lampadina attacco E27 a led o
a basso consumo (NON in dotazione)
Si sconsiglia l'uso di lampadina ad incandescenza

CODICE	
1506	L15xP15H25 cm
1506G	L20xP20H30 cm

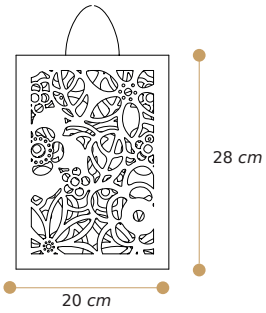

Primavera



Lampadario in PMMA sp. 3mm
Disponibile in tutte
le nostre colorazioni

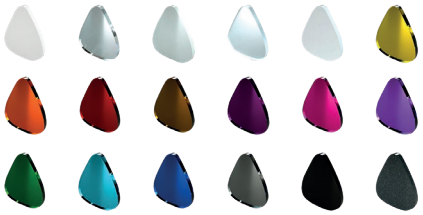

Cavo elettrico regolabile fino a 80 cm

Lampadina attacco E27 a led o
a basso consumo (NON in dotazione)
Si sconsiglia l'uso di lampadina ad incandescenza

CODICE	
1507	L20xP20H28 cm

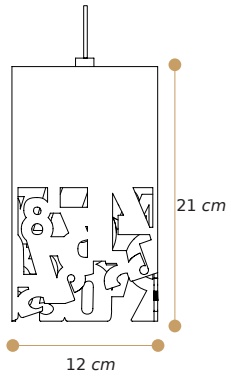

Obliqua 1



Lampadario in PMMA sp. 3mm
Disponibile in tutte
le nostre colorazioni

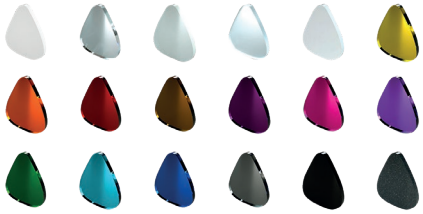

Cavo elettrico regolabile fino a 80 cm

Lampadina attacco E27 a led o
a basso consumo (NON in dotazione)
Si sconsiglia l'uso di lampadina ad incandescenza

CODICE

OB001	L12xP12xH21cm

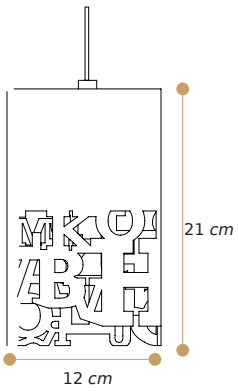

Obliqua 2



Lampadario in PMMA sp. 3mm
Disponibile in tutte
le nostre colorazioni

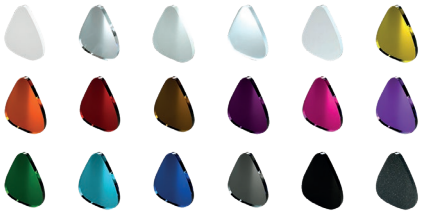

Cavo elettrico regolabile fino a 80 cm

Lampadina attacco E27 a led o
a basso consumo (NON in dotazione)
Si sconsiglia l'uso di lampadina ad incandescenza

CODICE

OB002	L12xP12xH21cm

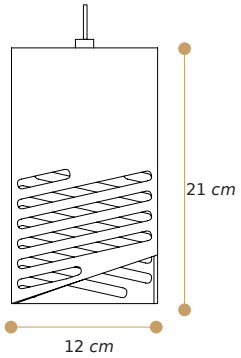

Obliqua 3



Lampadario in PMMA sp. 3mm
Disponibile in tutte
le nostre colorazioni

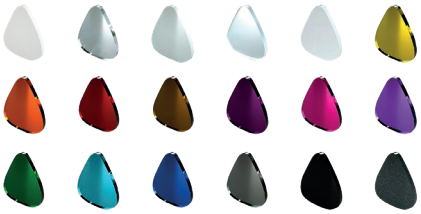

Cavo elettrico regolabile fino a 80 cm

Lampadina attacco E27 a led o
a basso consumo (NON in dotazione)
Si sconsiglia l'uso di lampadina ad incandescenza

CODICE

OB003	L12xP12xH21cm

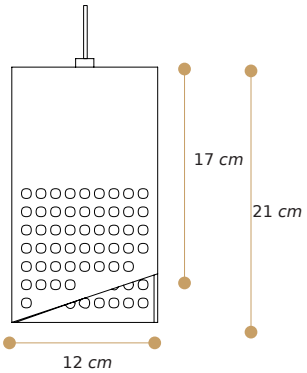

Obliqua 4

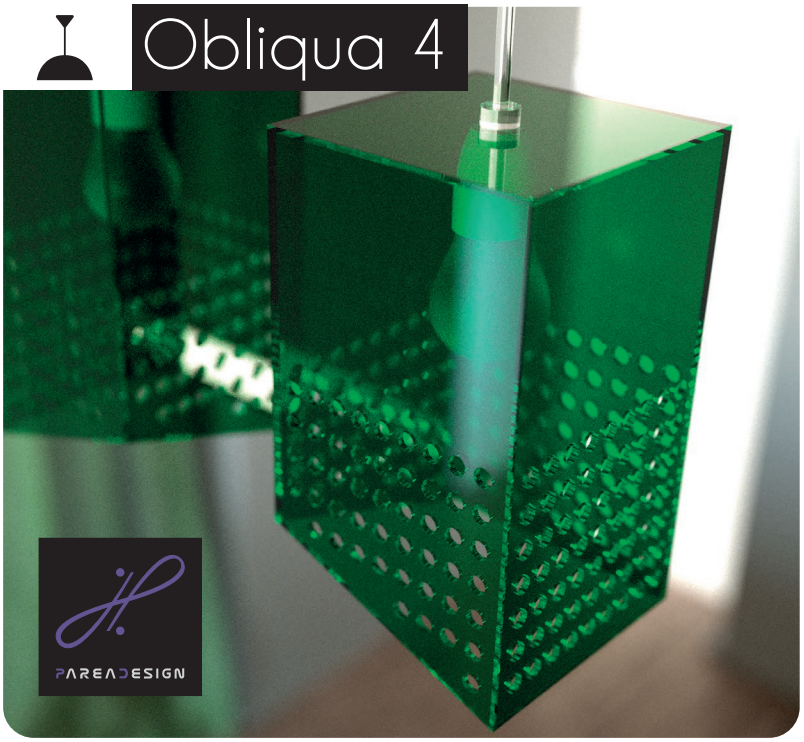

Lampadario in PMMA sp. 3mm
Disponibile in tutte
le nostre colorazioni

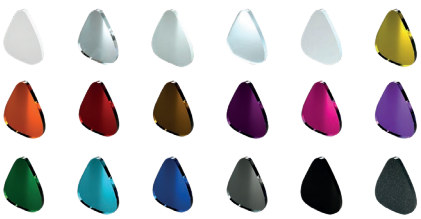

Cavo elettrico regolabile fino a 80 cm

Lampadina attacco E27 a led o
a basso consumo (NON in dotazione)
Si sconsiglia l'uso di lampadina ad incandescenza

CODICE

OB004	L12xP12xH21cm

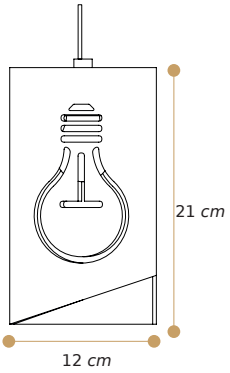

Obliqua 5



Lampadario in PMMA sp. 3mm
Disponibile in tutte
le nostre colorazioni

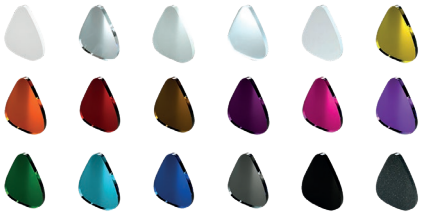

Cavo elettrico regolabile fino a 80 cm

Lampadina attacco E27 a led o
a basso consumo (NON in dotazione)
Si sconsiglia l'uso di lampadina ad incandescenza

CODICE

OB005	L12xP12xH21cm

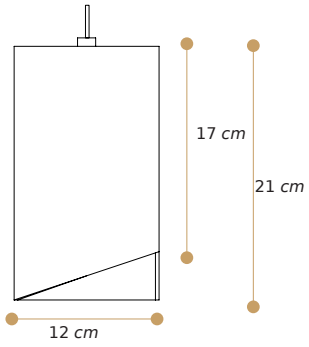

Obliqua 6



Lampadario in PMMA sp. 3mm
Disponibile in tutte
le nostre colorazioni



Cavo elettrico regolabile fino a 80 cm

Lampadina attacco E27 a led o
a basso consumo (NON in dotazione)
Si sconsiglia l'uso di lampadina ad incandescenza

CODICE

OB006	L12xP12xH21cm

divisori &porte

Divisori

NEW



CODICE

DIV25	**L**100x**P**0,5x**H**50cm

Divisori in PMMA sp. 5mm
con anelli in metallo
Disponibile in tutte
le nostre colorazioni



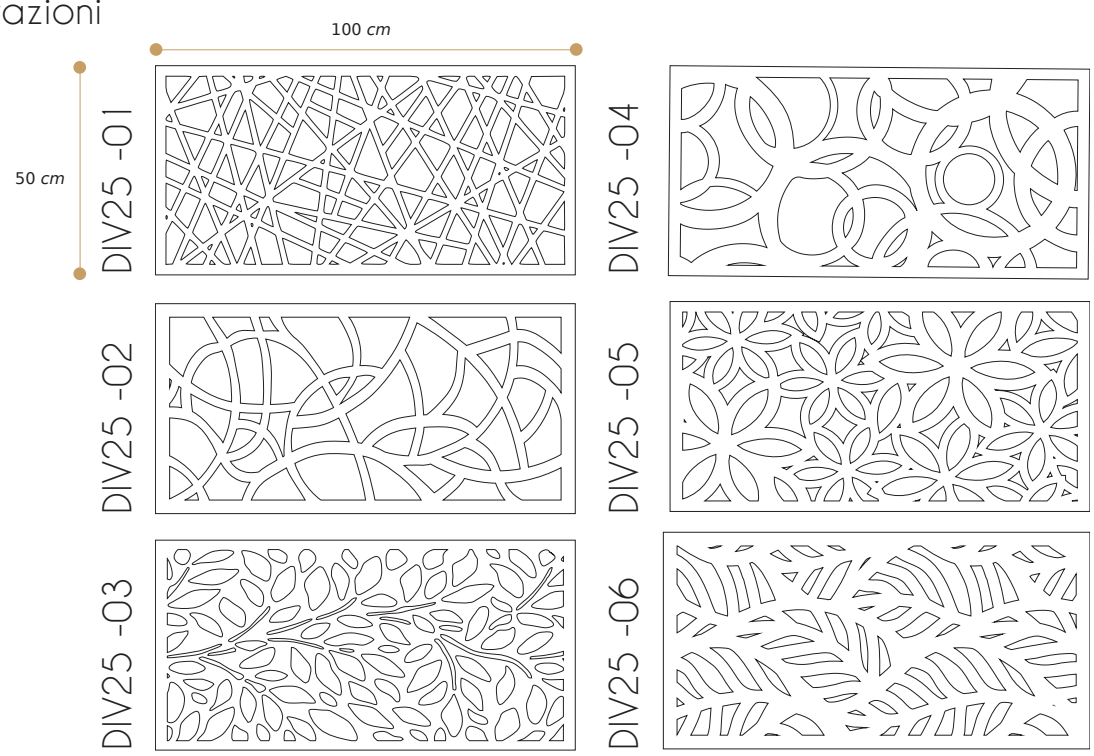

porte

NEW

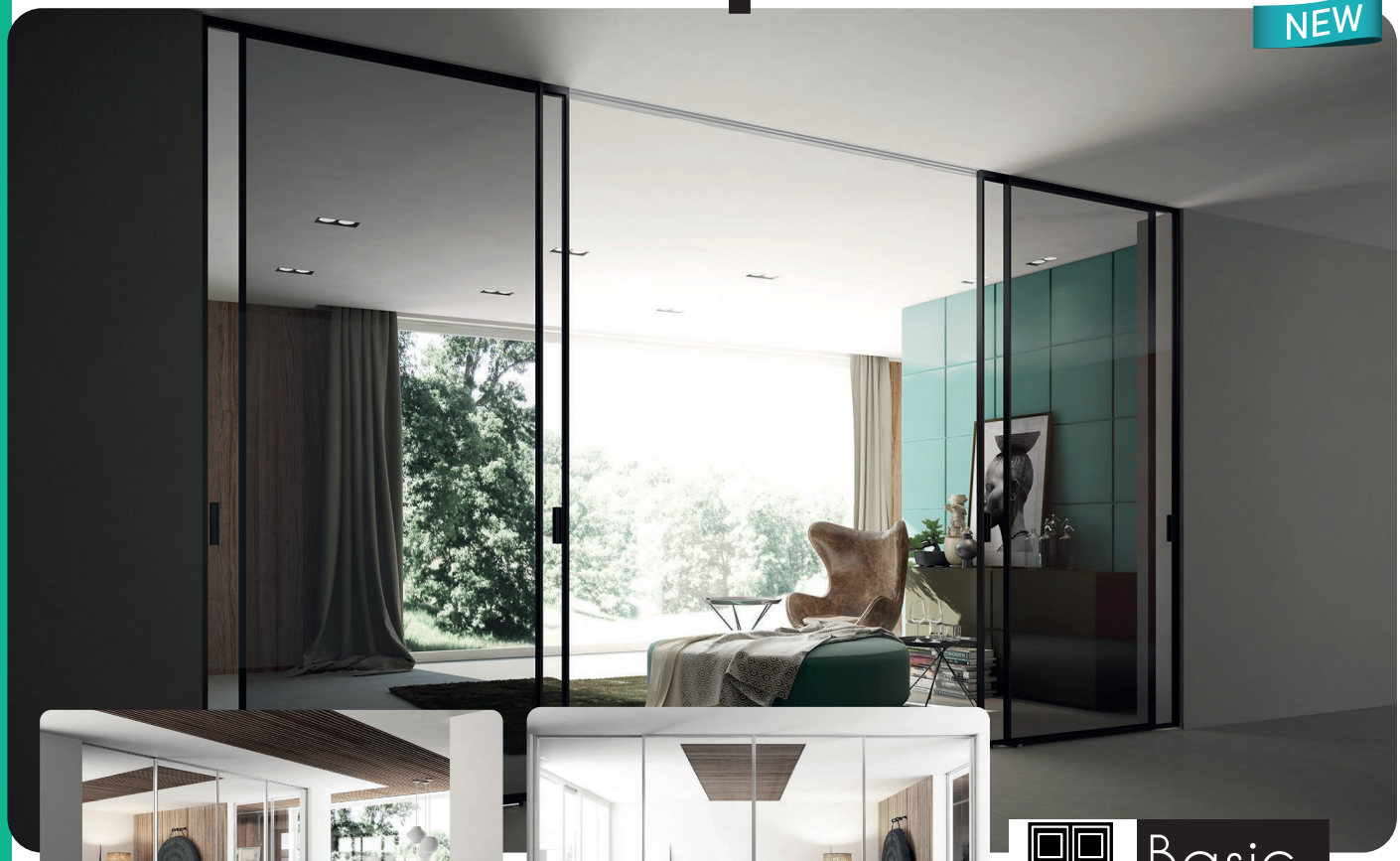

Basic

NEW



Crystal

NEW

Porte BASIC in PMMA sp.5mm
Disponibile in tutte le nostre colorazioni

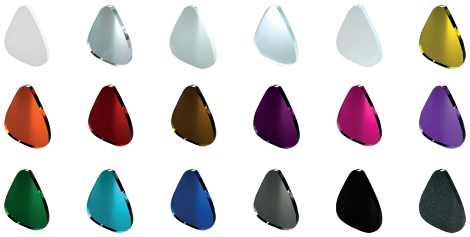

Profili in alluminio Bianco, Nero e Argento

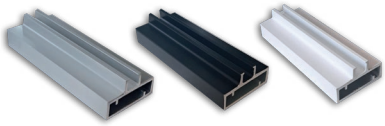

Basic 3

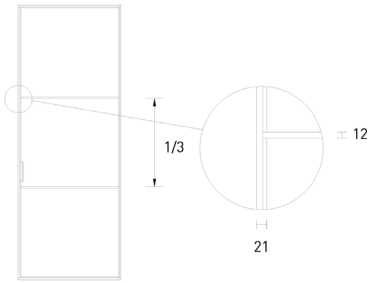

Basic 6

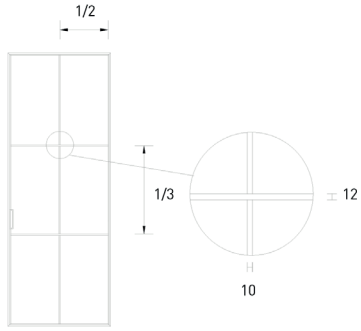

es. Basic 3



Porte CRYSTAL in PMMA sp.10mm
Disponibile in tutte le nostre colorazioni

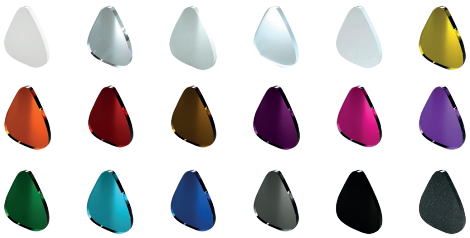

CODICE	al mq	dimensioni max	con stampa al mq
BASIC	€ 650,00	L fino a 100 cm - H fino a 300 cm	
CRYSTAL	€ 448,00	L fino a 100 cm - H fino a 300 cm	

VERSIONE COLORATA + 10%

Tutte le nostre porte sono personalizzabili
con stampa diretta UV e incisioni laser.

TRAVI DI SCORRIMENTO COMPLETE DI MANTOVANA DI COPERTURA O DA INCASSO

Le travi di scorrimento hanno i binari in alluminio naturale e le mantovane in finitura argento satinato o nero opaco, le versioni ad una e due vie sono disponibili con fissaggio a parete oppure a soffitto, le versioni a tre e quattro vie sono disponibili esclusivamente con fissaggio a soffitto. I prezzi delle travi vanno calcolati a multipli di 50 cm. esempio: cm 176, calcolare cm 200.

	Una via	Due vie	Tre vie	Quattro vie
Travi con mantovana	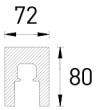	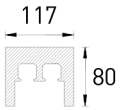	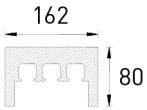	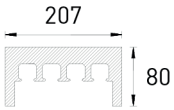
	€ 250 ml	€ 346 ml	€ 467 ml	€ 576 ml
Travi da incasso registrabili	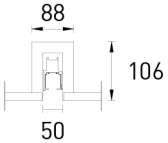	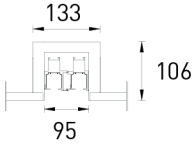	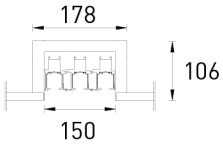	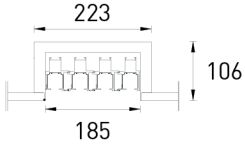

giochi

NEW

Tris

NEW

Gioco Tris
realizzata in PMMA sp. 3mm
Disponibile in specchio Oro,
specchio Argento,
Composto da:
Scacchiera 15x15 cm
5 pedine semicerchio
5 pedine mezza croce

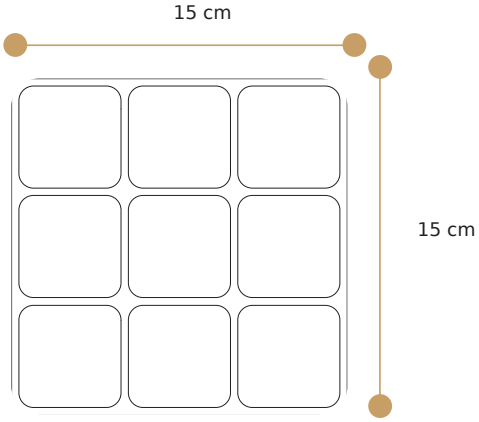



CODICE

GTT003	L15xP15,5xH1,1cm

Scacchi

NEW

Gioco degli Scacchi
in PMMA sp. 8mm
Composto da:
Scacchiera 30x30 cm
32 pedoni

Gioco della Dama
in PMMA sp. 8mm
Composto da:
Scacchiera 30x30 cm
12 pedine rotonde
12 pedine quadrate

Disponibile in tutte
le nostre colorazioni

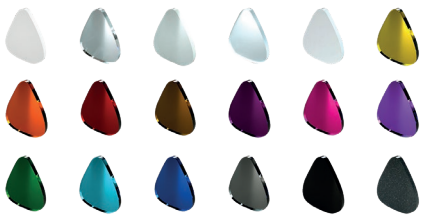



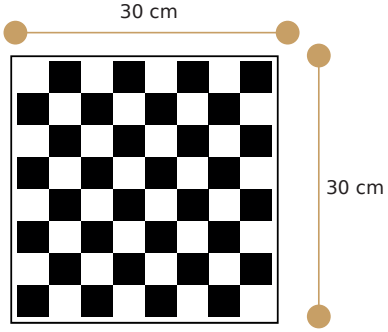

CODICE

GTS001 scacchi	L30xP30xH1cm
GTD002 dama	L30xP30xH1cm


NEW
SCHIENALI CUCINA

I nostri pannelli sono in Dibond spessore 3 mm.
Protetti esteriormente su un lato con vernice trasparente da carrozzeria che permette la resistenza alle alte temperature (180° non prolungati).

Possono essere tagliati su misura e applicati a parete o anche su piastrelle già presenti. Sistema di fissaggio fornito su richiesta così come tutti i vari accessori.

I pannelli possono essere personalizzati con foto, immagini, elaborati grafici e disegni realizzati da noi su richiesta o scelti dal nostro archivio.

Per i file inviati dal cliente i paramentri sono:
scala 1:1 in alta risoluzione (300dpi)
In alternativa consigliamo il sito **Freepik** https://it.freepik.com
che mette a disposizione immagini anche gratuite scaricabili con il tasto "download". Sul medesimo sito, per le immagini a pagamento, una volta selezionata quella scelta, cliccate sul tasto "Condividi" in alto, copiate il link e inviatelo a:
grafica.petrozzi@gmail.com penseremo noi a scaricarla.



Ambientazione Schienale BLACK GOLD



Ambientazione Schienale TILE 240



Ambientazione Schienale STONE WH

SERIE MARMI

BLUE GOLD

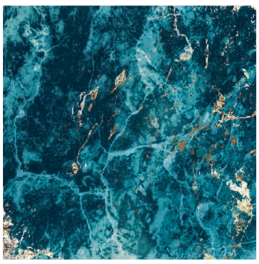

GRUNGY BROWN

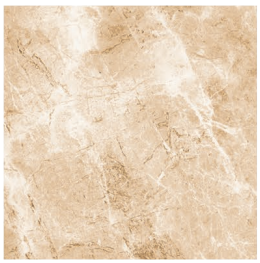

CLOSE UP BLACK

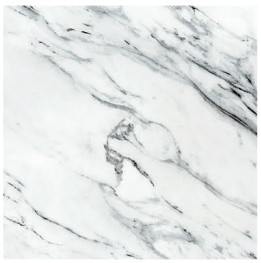

BLACK GOLD

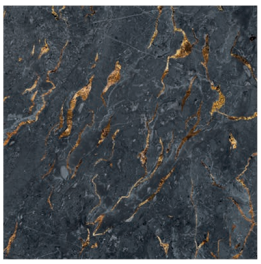

PINK GOLD

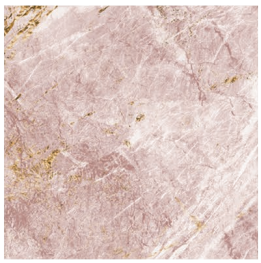

SERIE TILES

TILE 240



TILE 248



GEOM 248



GEOM 242



LEAF 244



SERIE STONE

STONE COP



STONE GR



STONE BR

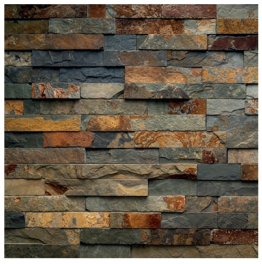

STONE WH



STONE BL





BLACKB 02



LEMON 07

BLACK 02 e LEMON 07 sono esempi di elaborati grafici presenti nel nostro archivio.



ACCESSORI Schienale Cucina MAGNETIC ECO

accessori

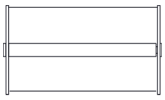

ROL01**M** Portascottex da parete
L30xP19xH17cm
PMMA sp.5mm
Asta Ø 25mm Disponibile Solo Trasparente
Disponibile in tutte le nostre colorazioni

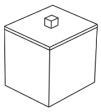

ICCA1**M** Contenitore
L7xP7xH9,4cm
PMMA sp.5mm
Disponibile in tutte le nostre colorazioni

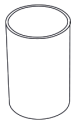

ICB01**M** Porta Utensili
Ø7xH11cm
PMMA sp.5mm
Disponibile in tutte le nostre colorazioni

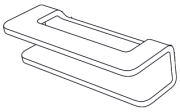

ICT14**M** Porta Telefono
L14xP5xH4cm
PMMA sp.5mm
Disponibile in tutte le nostre colorazioni

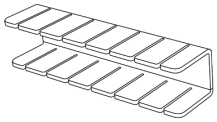

ICOL1**M** Porta Coltelli
L26xP6,5xH6cm
PMMA sp.5mm
Disponibile in tutte le nostre colorazioni



ICGN1**M** Gancio
L8xP4xH4cm
PMMA sp.5mm
Disponibile in tutte le nostre colorazioni

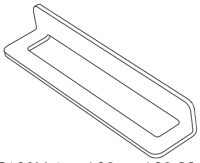

ICA20**M** Asta L20cm L20xP5,5xH4cm
ICA26**M** Asta L26cm L26xP5,5xH64cm
PMMA sp.5mm
Disponibile in tutte le nostre colorazioni

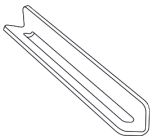

ICU20**M** Porta Utensili L20cm L20xP4xH4cm
ICU26**M** Porta Utensili L26cm L26xP4xH4cm
PMMA sp.5mm
Disponibile in tutte le nostre colorazioni

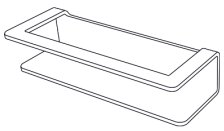

ICM14**M** Mensola L14cm L14xP10xH6cm
ICM20**M** Mensola L20cm L20xP10xH6cm
ICM26**M** Mensola L26cm L26xP10xH6cm
PMMA**M** sp.5mm
Disponibile in tutte le nostre colorazioni

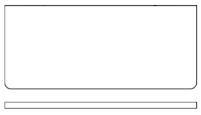

LL185T**M** Mensola L30 cm - L60 cmL30xP13,7 cm
LL186T**M** Mensola L40 cm - L40xP13,7 cm
LL187T**M** Mensola L50 cm - L50xP13,7 cm
PMMA sp.10 mm
Disponibile in Trasparente

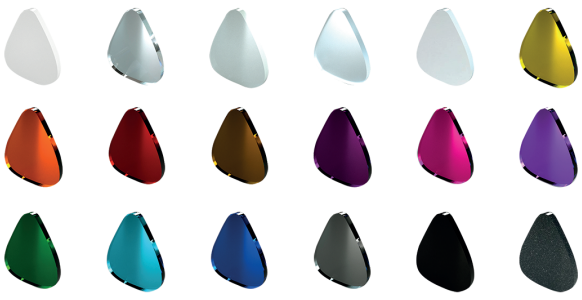

PLEXIGLASS



accessorio compreso:
SUPPORTO ANGOLARE
In Alluminio
per accompagnamento

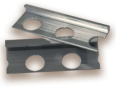

accessorio su richiesta:
CHIUSURA LATERALE



accessorio su richiesta:
STRIP LED
- Temperatura della Luce 3000°K.
- Alimentazione 24VLm/mt
- Potenza 9,6W/mt
- Indice di resa cromatica CRI>90


NEW
SCHIENALI DOCCIA

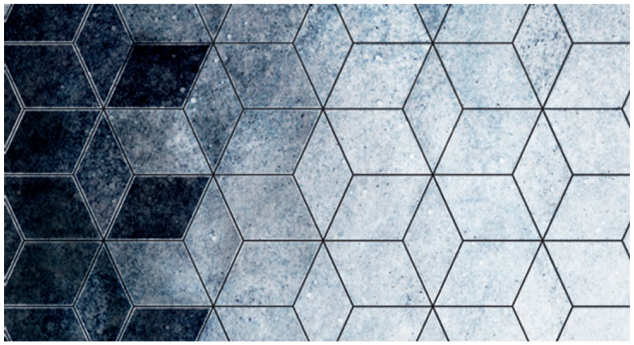

CUBE



MEMER



TROPIC



TILES ABSTR

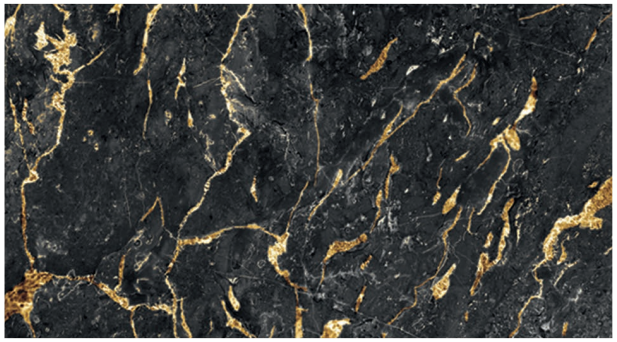

MBLACK



COLUMNS



TILES BW

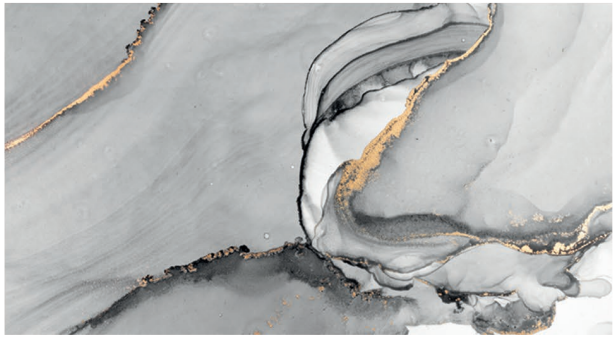

MGREY

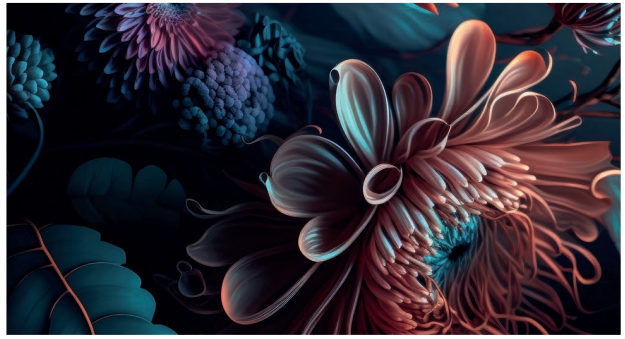

DARKFLO



Ambientazione Schienale TILES BW



Ambientazione Schienale TROPIC

dibondeco

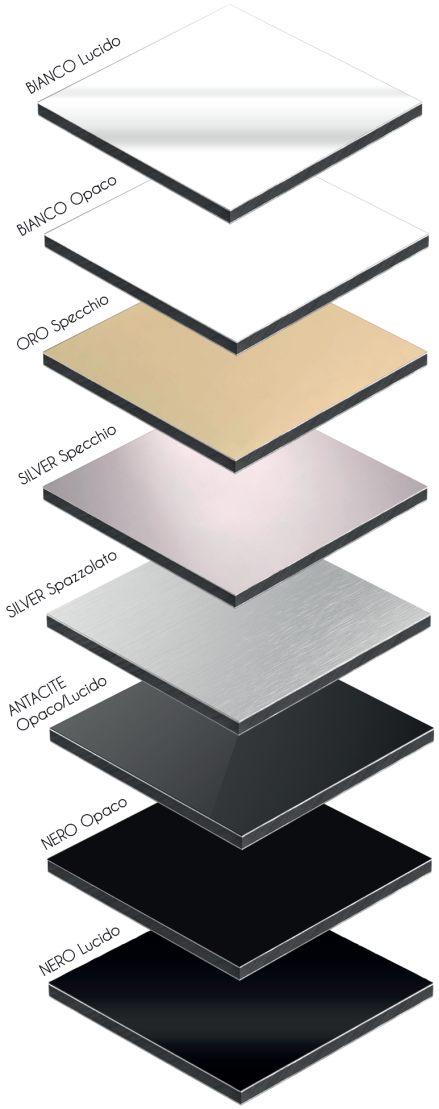

dibondspecial

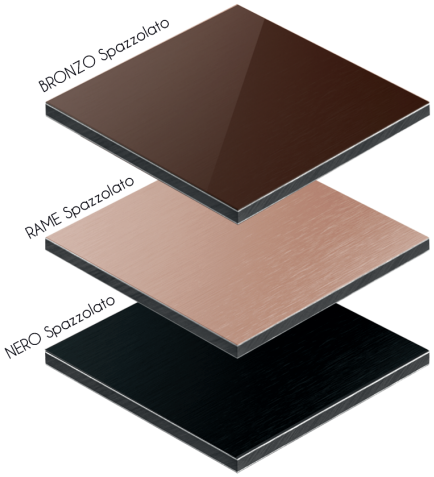

DIBOND ECO
SCHIENALE ECO H 1220 mm - L 3050 mm
BIANCO/SILVER/NERO
SCHIENALE ECO H 1500 mm - L 3050 mm
ANTRACITE
MAGNETIC ECO H 620 mm - L 3000 mm
BIANCO/SILVER/NERO

DIBOND SPECIAL
SCHIENALE SPECIAL H 1220 mm - L 3050 mm
NERO/RAME/BRONZO

SCHIENALE ECO
Dibond spessore 3 mm

SCHIENALE CUNINA MAGNETIC ECO
Acciaio ferritico magnetico zincato spessore 1,5 mm

SCHIENALE STAMPATO
misure massime di stampa 1600x3000 mm
su misura

* a preventivo sono realizzabili schienali su misura
Tempi di produzione 15 giorni dalla conferma + tempi di spedizione

Alta Resistenza agli Agenti Atmosferici

Alta Resistenza al Fuoco

Alta Resistenza alle Forze

Pannello taglio su misura

CONDIZIONI DI VENDITA

1. ORDINI
L' accettazione degli ordini è soggetta all'approvazione della Petrozzi Design s.r.l.s. e si espliciterà mediante l'invio della conferma d'ordine. Dopo 48 ore l'ordine si intenderà accettato anche in assenza di conferma firmata da parte del Committente. In caso di annullamento dopo tale periodo la Petrozzi Design S.r.l.s. informerà il committente di eventuali oneri (spese per acquisto materiali, messa in produzione degli articoli e altro).

2. ARTICOLI A MISURA
Tutti gli ordini e gli articoli realizzati su misura, non potranno essere sostituiti, modificati, annullati o resi.

3. TEMPI DI CONSEGNA
La Petrozzi Design s.r.l.s. si riserva l'evasione della merce entro 15 gg lavorativi dall'invio della conferma d'ordine.
Per gli articoli su misura e a progetto la data di consegna sarà stabilità in base alla complessità di produzione.

4. SPESE DI TRASPORTO
Per spedizioni inferiori ad €600,00 saranno addebitati €20,00 per il trasporto.

5. TRASPORTO
La merce viaggia a rischio e pericolo del committente, il quale deve verificare, al momento della consegna l'integrità dei colli, della merce e della quantità ricevuta.
Per la consegna effettuata tramite corriere espresso, il committente dovrà accettare la merce solo ed esclusivamente firmando "CON RISERVA", in caso contrario la Petrozzi design s.r.l.s. non accetterà richieste di sostituzione.

6. GARANZIA
Gli articoli della Petrozzi Design s.r.l.s sono prodotti con un ampio utilizzo di mano d'opera artigianale. Eventuali piccole difformità tra i pezzi sono possibili e non vengono ritenuti un difetto.
La merce si intende coperta dalla garanzia secondo quanto previsto dalla normativa Europea.
La garanzia non copre i danni derivanti da eventi naturali, usura, cattivo uso o errata manutenzione (es. pulizia con prodotti e sistemi non adatti).
Non si accettano contestazioni per materiale installato non conformemente a quanto riportato sul catalogo o sulle istruzioni accluse all'oggetto.

7. RECLAMI E CONTESTAZIONI
Eventuali contestazioni sulla qualità della merce dovranno essere inviate per iscritto e seguite da materiale fotografico alla Petrozzi Design s.r.l.s. entro e non oltre 8 giorni dall'avvenuta consegna. Eventuali sostituzioni o riparazioni saranno soggette ad addebito di costo e relativi oneri di trasporto. Anche in caso di contestazioni tempestive i pagamenti non potranno essere sospesi.

8. RESI E SOSTITUZIONE
Non sono ammessi resi di merce non preventivamente autorizzati dalla Petrozzi Design s.r.l.s.
La richiesta di reso per articoli erroneamente ordinati dal committente dovrà pervenire entro 4 giorni dalla consegna e sarà addebitato il 15% dell'articolo reso più gli oneri di spedizione. Le riparazioni saranno soggette ad addebito di costo e oneri di trasporto.

9. PREZZI
I prezzi indicati sono da intendersi per merce resa franco fabbrica IVA ESCLUSA. La Petrozzi Design s.r.l.s si riserva la facoltà di apportare variazione ai prezzi, nel caso in cui la materia prima o le componenti degli articoli lo rendessero necessario, senza alcun obbligo di preavviso.

10. PAGAMENTI
Il ritardato pagamento anche di una sola rata, dà diritto alla Petrozzi Design s.r.l.s di richiedere il pagamento integrale con l'addebito degli intessi di mora e la conseguente sospensione delle forniture. Le spese di insoluto Ri.ba ammontano ad €8,00.
Per il pagamento in contrassegno verrà addebitato in fattura il 5% dell'imponibile, pari alle spese di incasso del corriere.
Il pagamento tramite Ri.Ba avrà un costo di €3,50 iva esclusa, pari alle spese di incasso dell'istituto bancario. La Petrozzi Design s.r.l.s resta proprietaria della merce fino al completo pagamento della stessa

11. PRIVACY
Ai sensi dell'art. 13 D.L. 196/2003 i dati personali comunicati dal Committente saranno conservati nell'archivio della Petrozzi Design s.r.l.s e saranno utilizzati esclusivamente per gli adempimenti commerciali e fiscali.

7. MISURE E COLORI
La Petrozzi Design s.r.l.s per esigenze tecnico commerciali, si riserva la facoltà di apportare senza preavviso qualsiasi modifica che risultasse necessaria e migliorativa ai modelli, ai colori, all'assamblaggio ed al loro sistema costruttivo. Le tonalità delle foto a catalogo sono da ritenersi puramente indicative.

12. CONTROVERSIE LEGALI
Le suddette condizioni vengono integralmente accettate dal Committente al momento della conferma dell'ordine. Per eventuali controversie in merito si intende competente il foro di Rieti.



PORTA ROTOLO

Supporto in metallo cromato
Asta in PMMA Ø10 mm
Disponibile solo Trasparente
Disco in PMMA sp. 3mm
Disponibile in tutte
le colorazioni



CODICE

LL192 incollo	L15,5xP7,8cm	**TR** € 52,00	**CL** € 54,50	**ST** € 58,00
LL192T tassello	L15,5xP7,8cm	**TR** € 45,00	-	-



MENSOLA in PMMA sp.10 mm

Disponibile solo Trasparente
Supporto in metallo cromato
Disco in PMMA sp. 5mm
Disponibile in tutte
le colorazioni

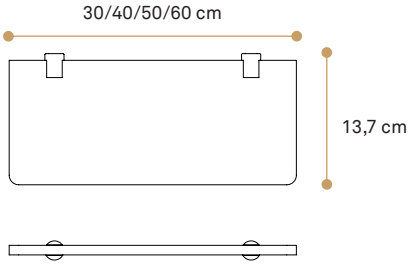

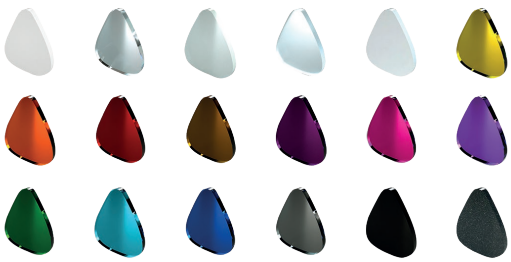

CODICE

LL185 L30 incollo	L30xP13,7cm	**TR** € 55,00	**CL** € 59,50	**ST** € 65,00
LL185T L30 tassello	L30xP13,7cm	**TR** € 44,00	-	-
LL186T L40 tassello	L40xP13,7cm	**TR** € 49,50	-	-
LL187T L50 tassello	L50xP13,7cm	**TR** € 55,00	-	-
LL188T L60 tassello	L60xP13,7cm	**TR** € 60,50	-	-



PORTA SAPONETTA in PMMA sp.10 mm
Disponibile solo Trasparente
Supporto in metallo cromato
Disco in PMMA sp. 3mm
Disponibile in tutte le colorazioni

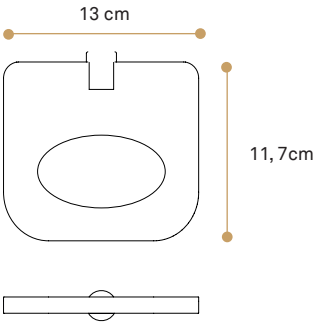



CODICE	
LL191 incollo	**L**13x**P**11,7cm
LL191T tassello	**L**13x**P**11,7cm



PORTA BICCHIERE in PMMA sp.10 mm
Bicchiere solo Trasparente
Supporto in metallo cromato
Disco in PMMA sp. 3mm
Disponibile in tutte
le colorazioni

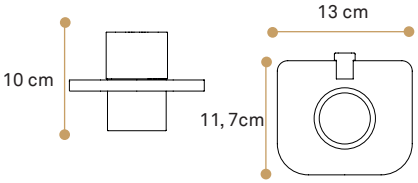



CODICE	
LL189 incollo	**L**13x**P**11,7x**H**10cm
LL189T tassello	**L**13x**P**11,7x**H**10cm



PORTA DISPENSER in PMMA sp.10 mm
Dispenser solo Trasparente
Supporto in metallo cromato
Disco in PMMA sp. 3mm
Disponibile in tutte
le colorazioni

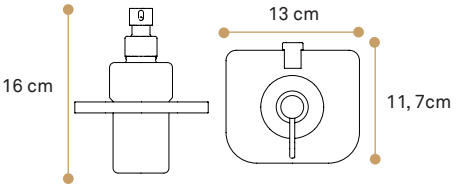



CODICE	
LL190 incollo	**L**13x**P**11,7x**H**16cm
LL190T tassello	**L**13x**P**11,7x**H**10cm



ASTA PORTASCIUGAMANO

Supporti in metallo cromato
Asta in PMMA Ø10 mm
Disponibile solo Trasparente
Disco in PMMA sp. 3mm
Disponibile in tutte
le colorazioni

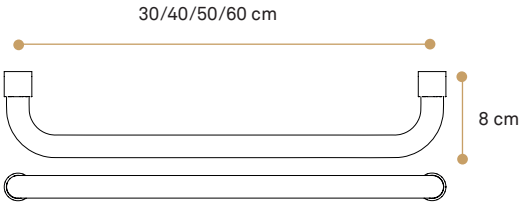



CODICE	
LL180 L30 incollo	L30xP8cm
LL180T L30 tassello	L30xP8cm
LL181 L40 incollo	L40xP8cm
LL181T L40 tassello	L40xP8cm
LL182 L50 incollo	L50xP8cm
LL182T L50 tassello	L50xP8cm
LL183 L60 incollo	L60xP8cm
LL183T L60 tassello	L60xP8cm



APPENDIABITO

Supporto in metallo cromato
Asta in PMMA Ø10 mm
Disponibile solo Trasparente
Disco in PMMA sp. 3mm
Disponibile in tutte
le colorazioni

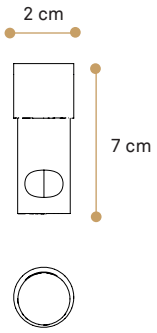



CODICE	
LL184 incollo	Ø2xP7cm
LL184T tassello	Ø2xP7cm

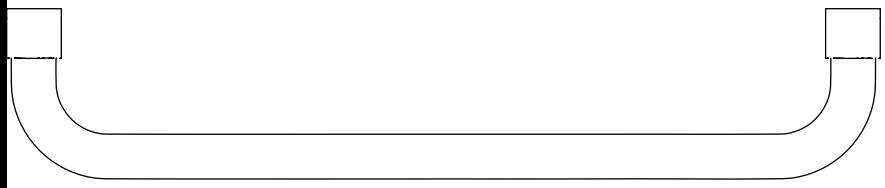
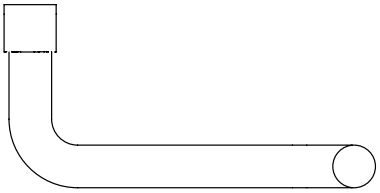
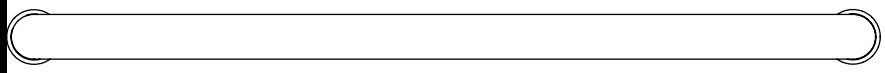
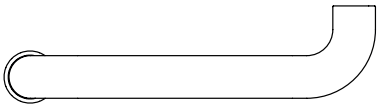
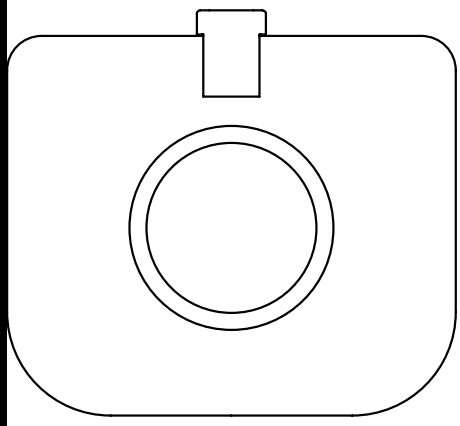
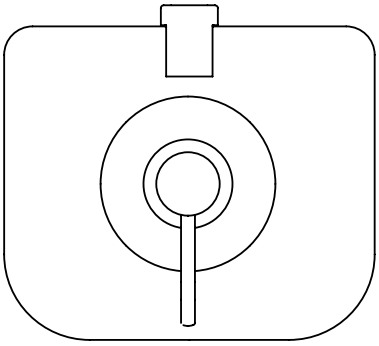
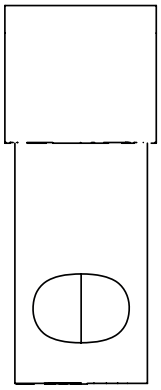
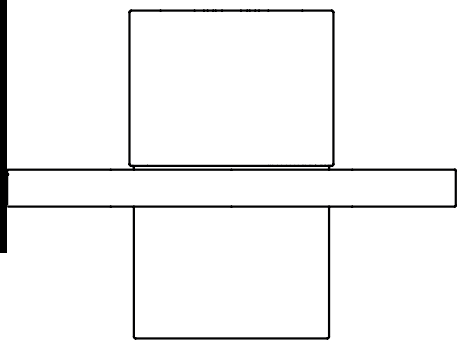
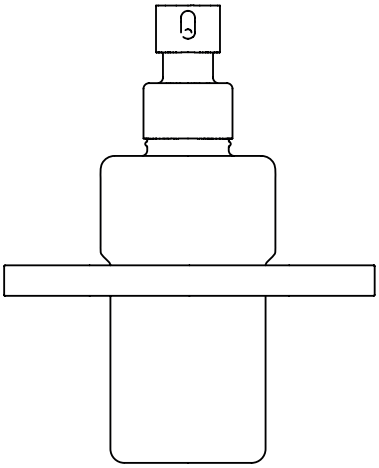
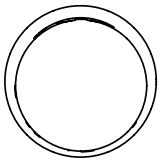
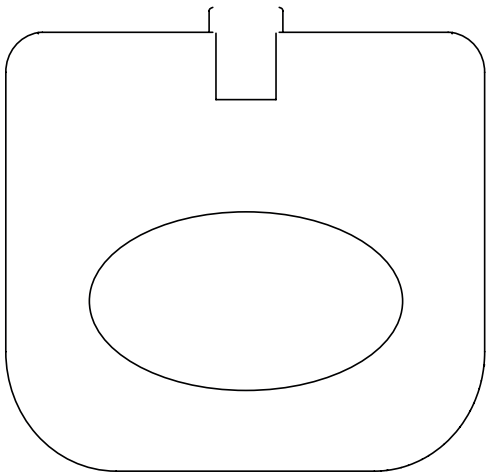
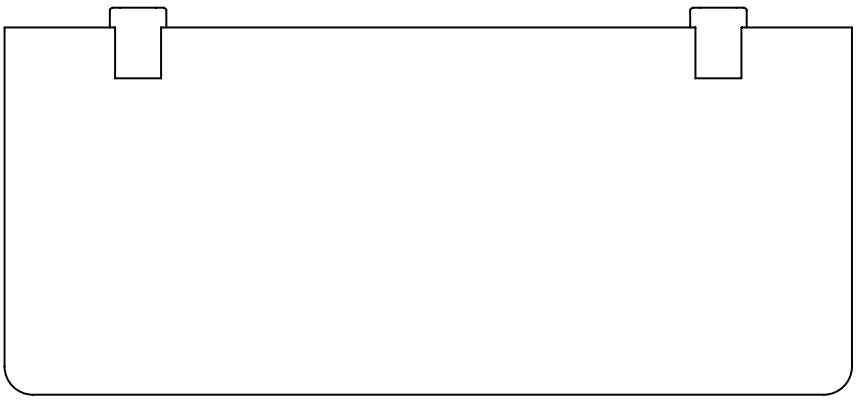
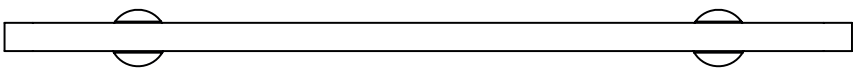
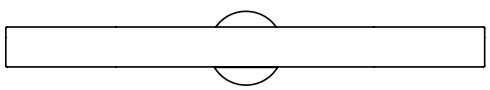

Serie Lulù



MENSOLA SINGOLA
in PMMA sp. 5mm
Disponibile in tutte
le nostre colorazioni

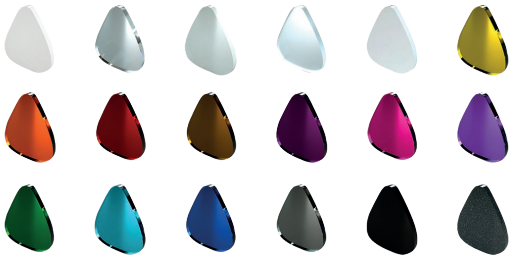

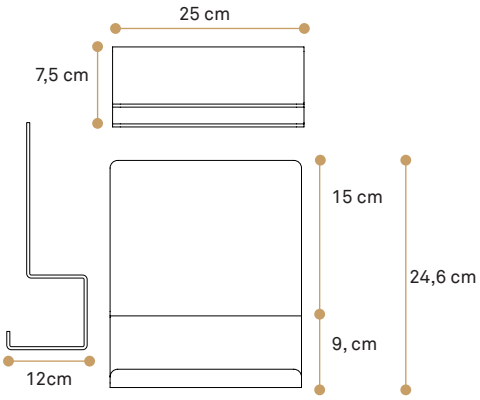

CODICE	
FOL07 incollo	**L**25x**P**12x**H**24,6cm
FOL07T tassello	**L**25x**P**12x**H**24,6cm



MENSOLA DOPPIA
in PMMA sp. 5mm
Disponibile in tutte
le nostre colorazioni

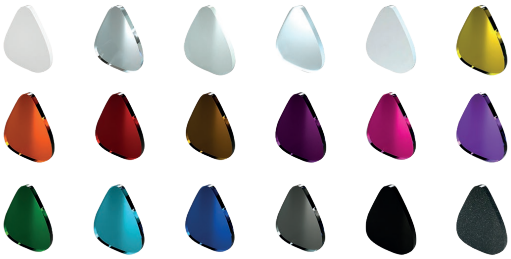

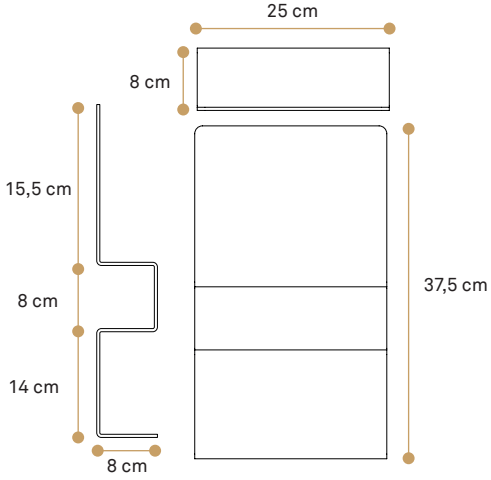

CODICE	
FOL08 incollo	**L**25x**P**8x**H**37,5cm
FOL08T tassello	**L**25x**P**8x**H**37,5cm



MENSOLA APPENDIABITO in PMMA sp. 5mm
Disponibile in tutte le nostre colorazioni

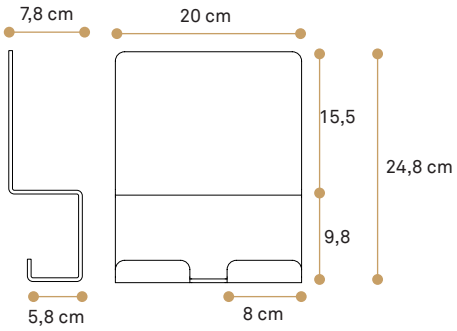



CODICE

FOL04 incollo	**L**20x**P**7,8x**H**24,8cm
FOL04T tassello	**L**20x**P**7,8x**H**24,8cm



TERGIVETRO in PMMA sp.10mm
Disponibile in tutte le nostre colorazioni

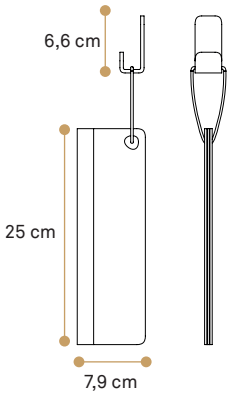



CODICE

FOL09 incollo	**L**7,9x**H**25cm escluso supporto
FOL09T tassello	**L**7,9x**H**25cm escluso supporto



PORTA ROTOLO in PMMA sp. 5mm
Disponibile in tutte le nostre colorazioni

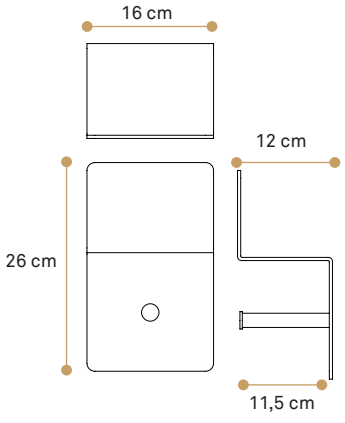



CODICE

FOL06 incollo	**L**16x**P**12x**H**26cm
FOL06T tassello	**L**16x**P**12x**H**26cm



ASTA PORTASCIUGAMANO
in PMMA sp. 5mm
Disponibile in tutte le nostre colorazioni

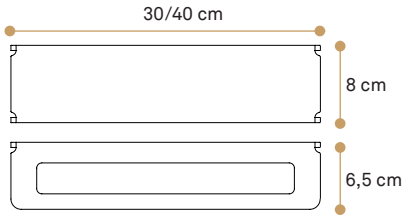



CODICE	
FOL01 L30 incollo	L30xP8xH6,5cm
FOL01T L30 tassello	L30xP8xH6,5cm
FOL02 L40 incollo	L40xP8xH6,5cm
FOL02T L40 tassello	L40xP8xH6,5cm



APPENDIABITO
in PMMA sp. 5mm
Disponibile in tutte le nostre colorazioni

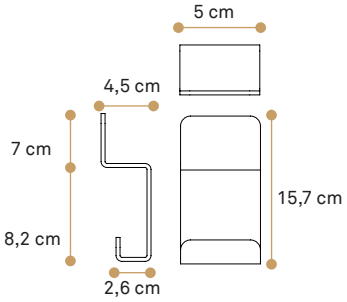



CODICE	
FOL03 incollo	L5xP4,5xH15,7cm
FOL03T tassello	L5xP4,5xH15,7cm

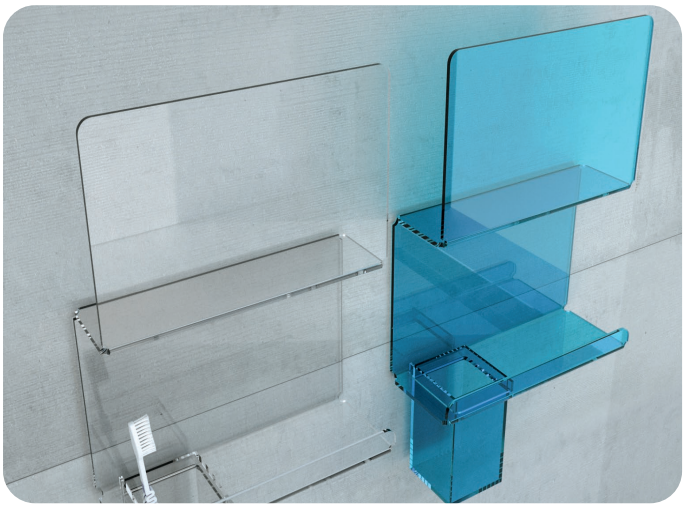

MENSOLA PORTA BICCHIERE
in PMMA sp. 5mm
Disponibile in tutte le nostre colorazioni

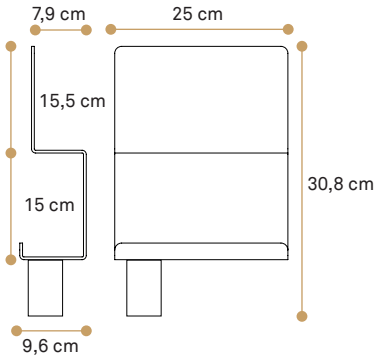



CODICE	
FOL05 incollo	L25xP7,9xH30,8cm
FOL05T tassello	L25xP7,9xH30,8cm

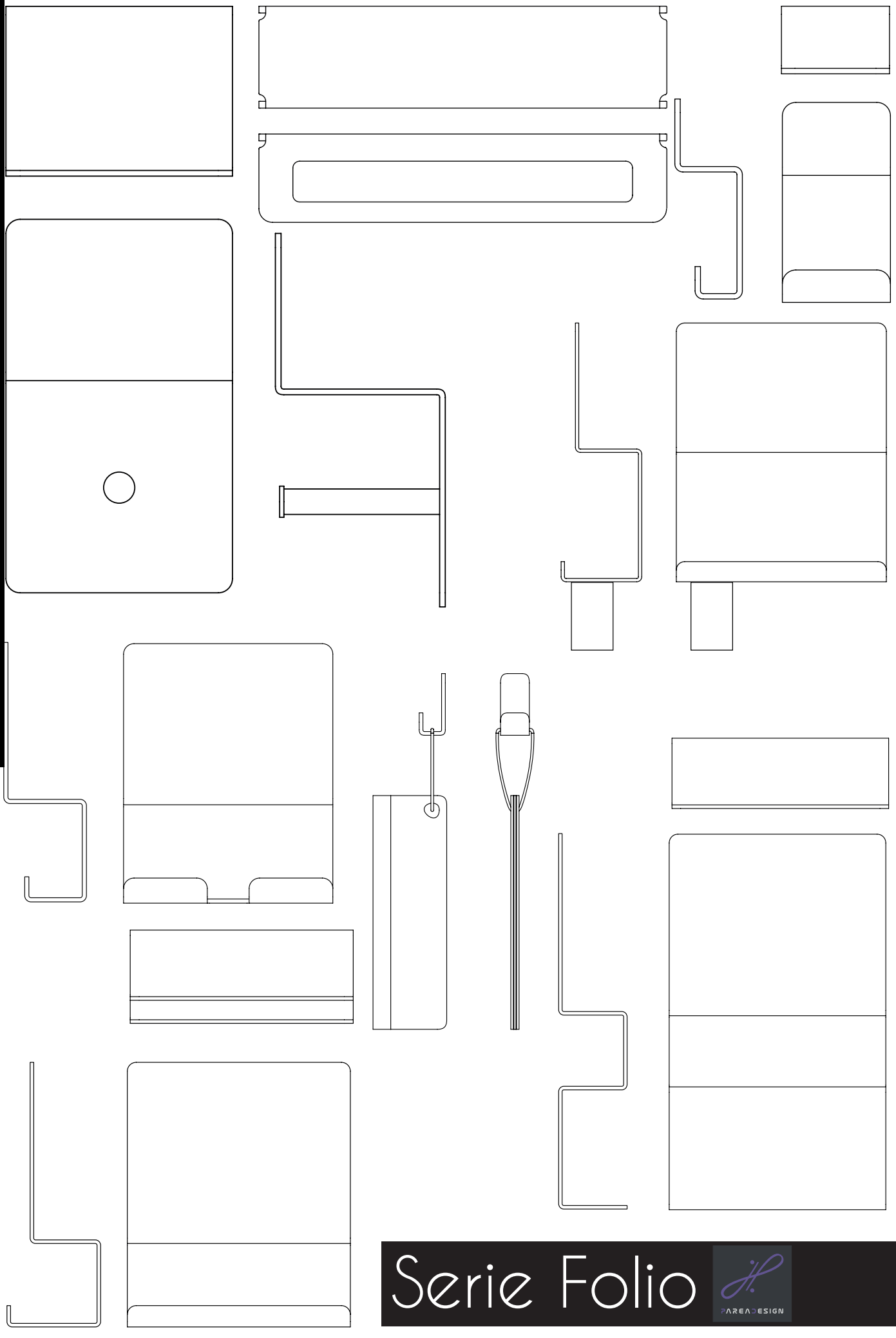

Serie Folio



PORTASCIUGAMANO AD ANELLO

in PMMA 15x15mm
Supporto in metallo cromato
Disponibile solo Trasparente



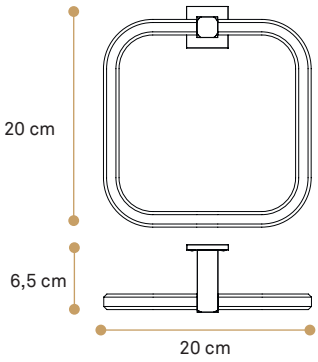

CODICE

Q028	**L**20x**P**6,5x**H**20cm

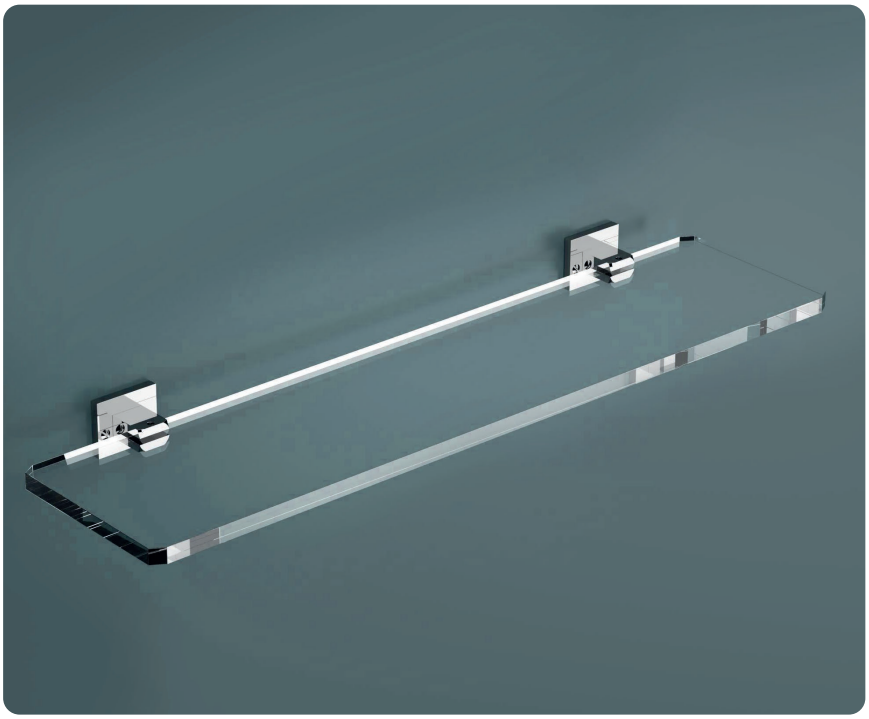

MENSOLA

PMMA sp.10mm
Supporti in metallo cromato
Disponibile solo Trasparente



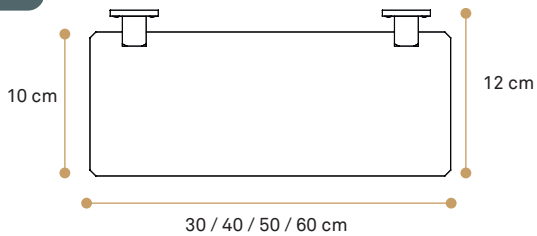

CODICE

Q024 L30 cm	**L**30x**P**12x**H**4cm
Q025 L40 cm	**L**40x**P**12x**H**4cm
Q026 L50 cm	**L**50x**P**12x**H**4cm
Q027 L60 cm	**L**60x**P**12x**H**4cm

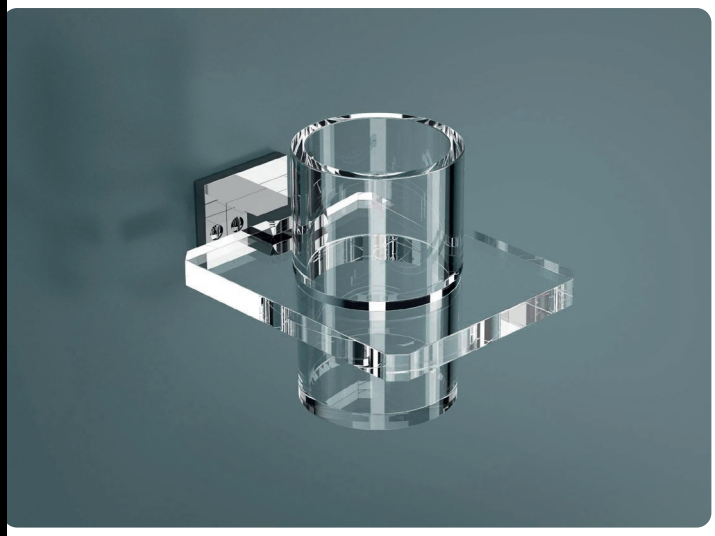

PORTA BICCHIERE
in PMMA sp.10mm
Supporto in metallo cromato
Disponibile solo Trasparente
Bicchiere solo Trasparente

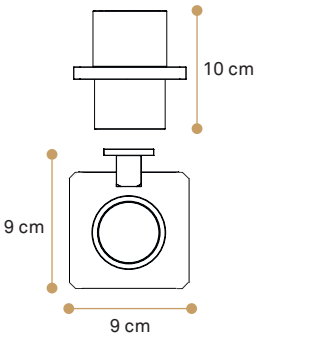

CODICE	
Q031	L9xP9xH10cm



PORTA DISPENSER
in PMMA sp.10mm
Supporto in metallo cromato
Dispenser solo Trasparente
Disponibile solo Trasparente



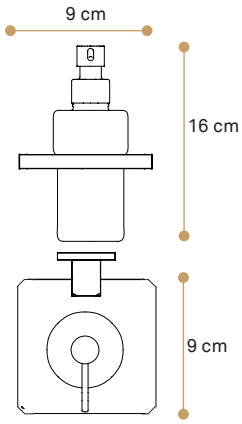

CODICE	
Q033	L9xP9xH16cm



PORTA SAPONETTA
in PMMA sp.10mm
Supporto in metallo cromato
Disponibile solo Trasparente

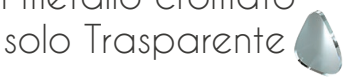

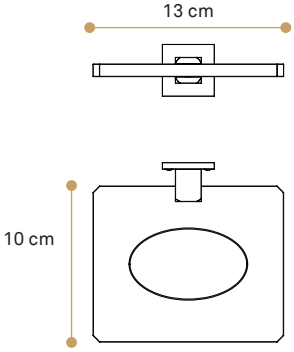

CODICE	
Q030	L13xP10xH4cm



ASTA PORTASCIUGAMANO
in PMMA 15x15mm
Supporti in metallo cromato
Disponibile solo Trasparente

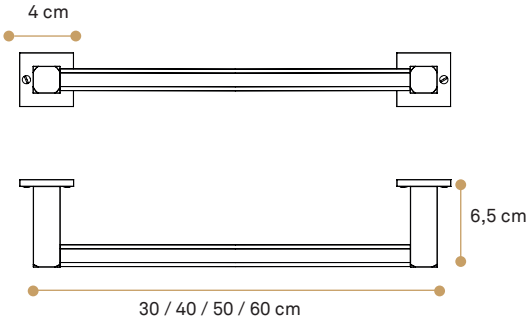

CODICE

Q020 L30 cm	**L**32x**P**6,5cm
Q021 L40 cm	**L**42x**P**6,5cm
Q022 L50 cm	**L**52x**P**6,5cm
Q023 L60 cm	**L**62x**P**6,5cm



APPENDIABITO
in PMMA 15x15mm
Supporto in metallo cromato
Disponibile solo Trasparente

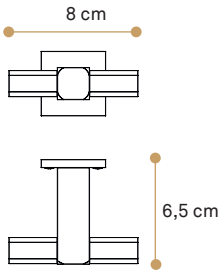

CODICE

Q029	**L**8x**P**6,5cm



PORTA ROTOLO
in PMMA 15x15mm
Supporto in metallo cromato
Disponibile solo Trasparente

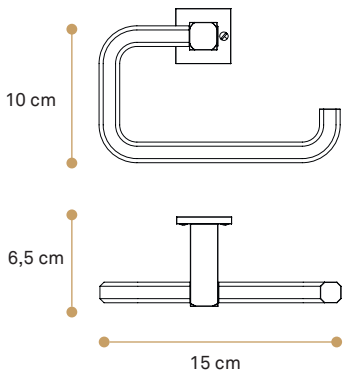

CODICE

Q032	**L**15x**P**6,5x**H**10cm

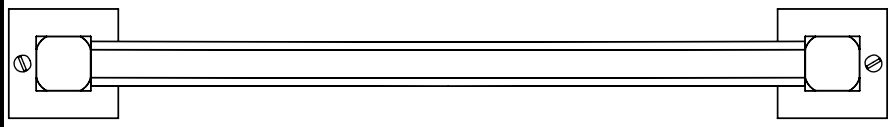

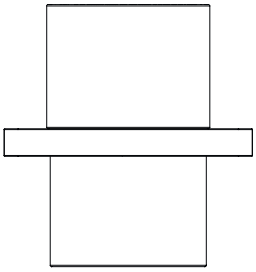



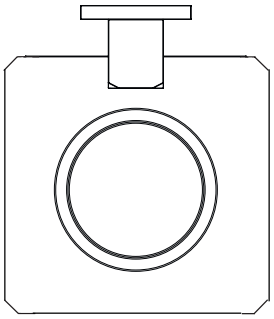

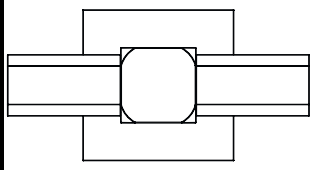

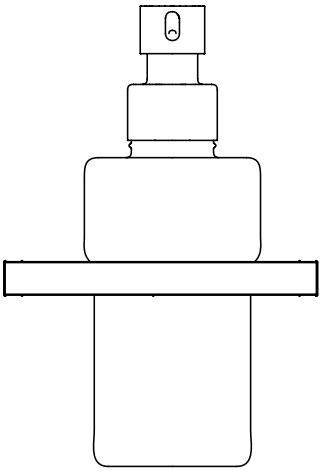

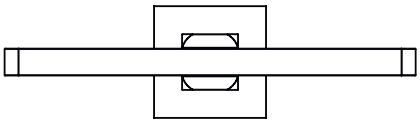

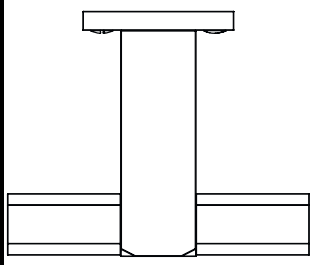

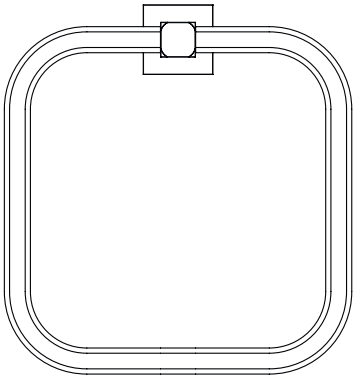

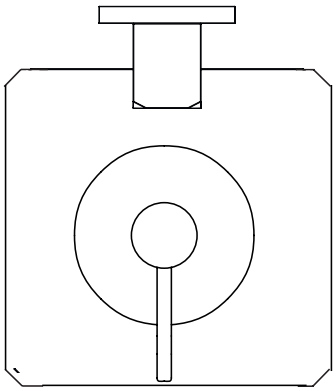

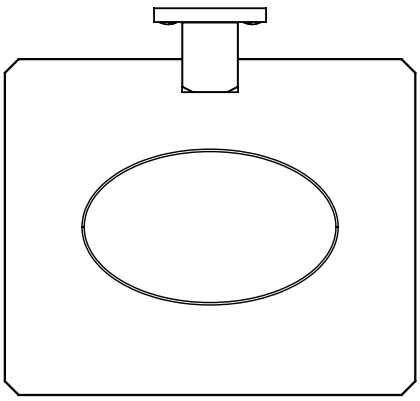

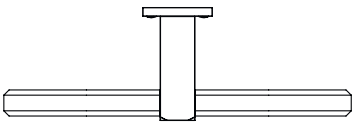



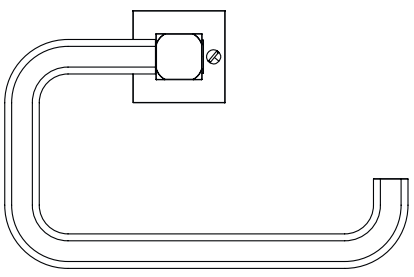

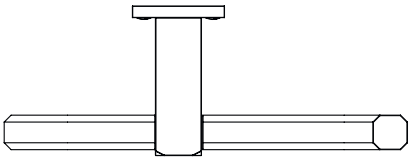

Serie Quadra



PORTA BICCHIERE in PMMA sp.15mm

Disponibile solo trasparente

Supporto in metallo cromato

Dispenser solo Trasparente

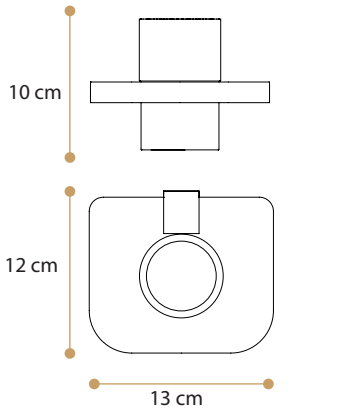

CODICE	
LY212	L13xP12xH10cm



PORTA DISPENSER inPMMA sp.15mm

Disponibile solo trasparente

Supporto in metallo cromato

Dispenser solo Trasparente

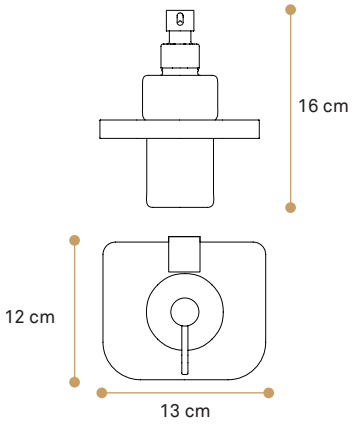

CODICE	
LY211	L13xP12xH16cm



PORTA SAPONETTA in PMMA sp.15mm

Supporto in metallo cromato

Disponibile solo Trasparente

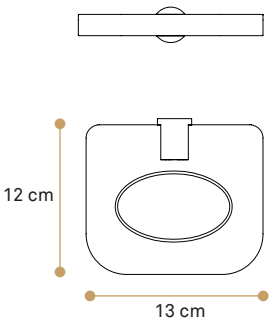

CODICE	
LY210	L13xP12xH2,5cm



ASTA PORTASCIUGAMANO
in PMMA Ø24 mm
Disponibile solo Trasparente
Supporti in metallo cromato

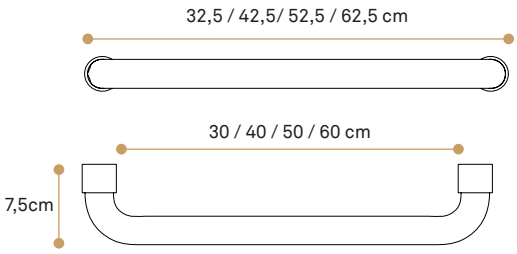

CODICE

LY200 L30 cm	**L**32,5x**P**7,5cm
LY201 L40 cm	**L**42,5x**P**7,5cm
LY202 L50 cm	**L**52,5x**P**7,5cm
LY203 L60 cm	**L**62,5x**P**7,5cm

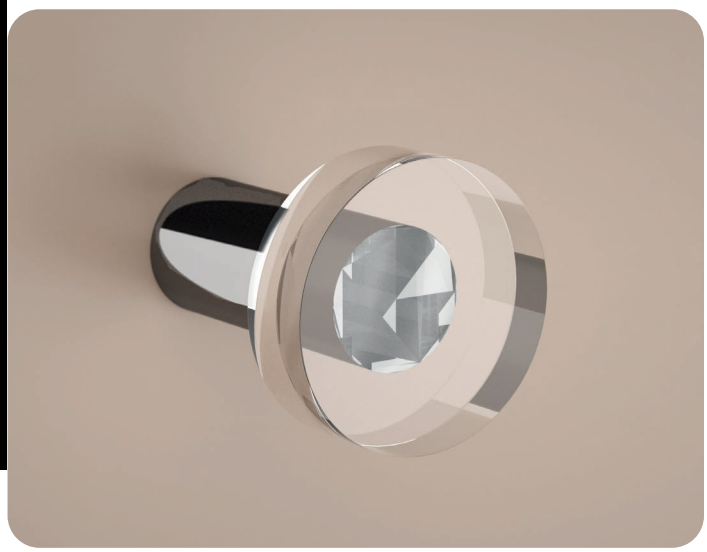

APPENDIABITO in PMMA sp.15mm
Supporto in metallo cromato
Disponibile solo Trasparente

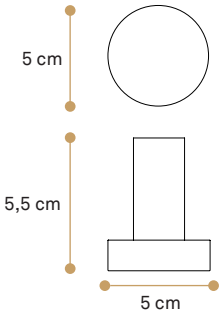

CODICE

LY214	**Ø**5x**P**5,5cm



PORTA ROTOLO in PMMA Ø24 mm
Supporto in metallo cromato
Disponibile solo Trasparente

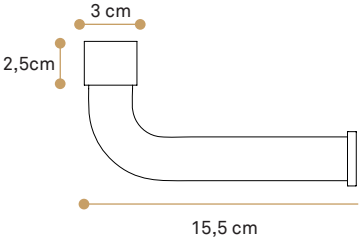

CODICE

LY213	**L**15,5cm



MENSOLA
in PMMA sp.15mm
Supporti in metallo cromato
Disponibile solo Trasparente



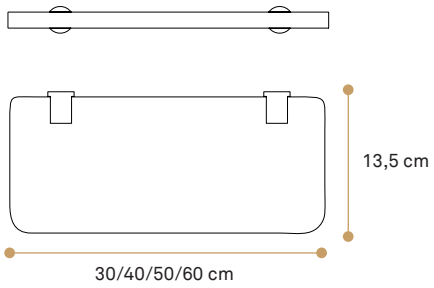

CODICE

LY204 L30 cm	**L**30x**P**13,5cm
LY205 L40 cm	**L**40x**P**13,5cm
LY206 L50 cm	**L**50x**P**13,5cm
LY207 L60 cm	**L**60x**P**13,5cm

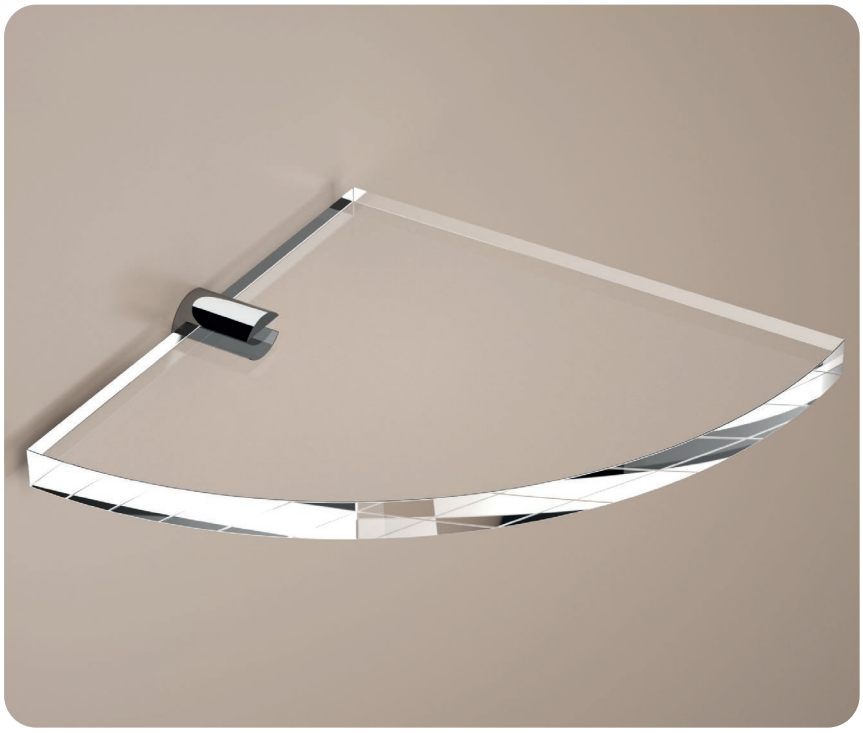

MENSOLA ANGOLARE
in PMMA sp.15mm
Supporto in metallo cromato
Disponibile solo Trasparente



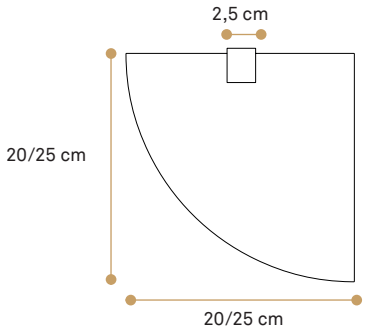

CODICE

LY208 20x20 cm	**L**20x**P**20cm
LY209 25x25 cm	**L**25x**P**25cm

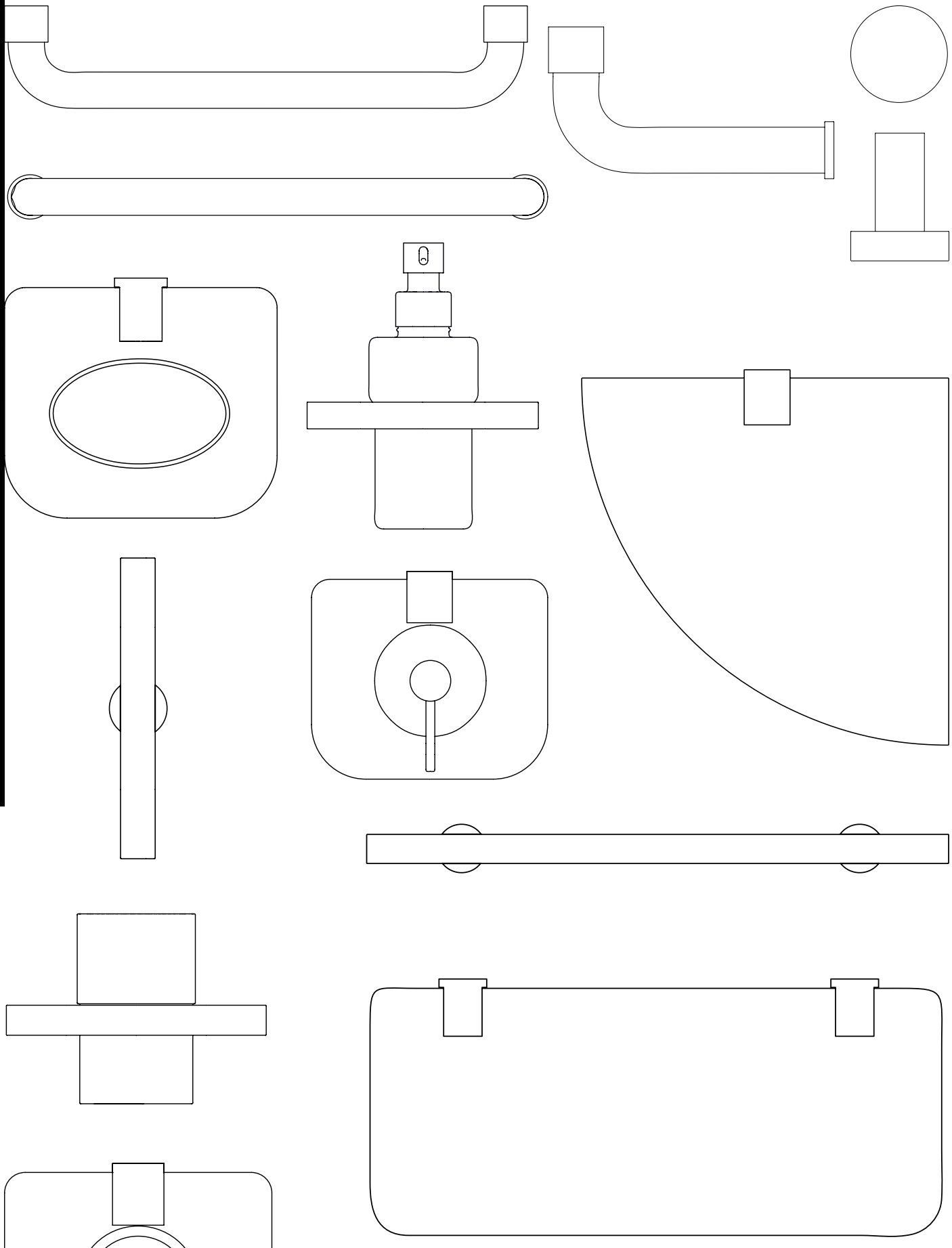

Serie Lady

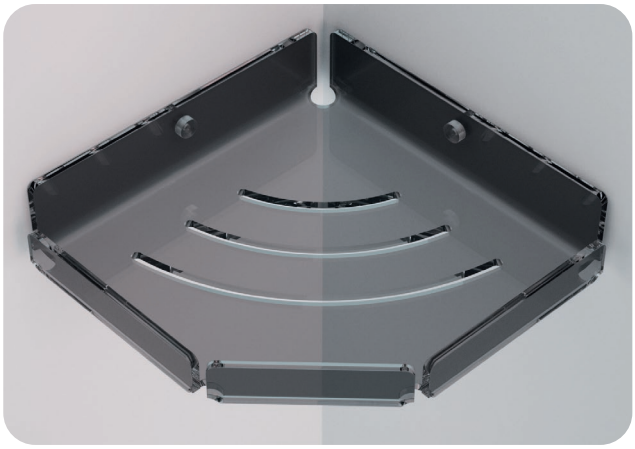

MENSOLA ANGOLARE
in PMMA sp. 5mm
Disponibile in tutte le nostre colorazioni

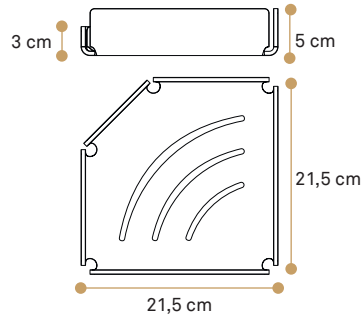



CODICE

AA307 con asole incollo	**L**21,5x**P**21,5x**H**5cm
AA307T con asole tassello	**L**21,5x**P**21,5x**H**5cm
AA306 senza asole incollo	**L**21,5x**P**21,5x**H**5cm
AA306T senza asole tassello	**L**21,5x**P**21,5x**H**5cm



MENSOLA ANGOLARE 2
in PMMA sp. 5mm
Disponibile in tutte le nostre colorazioni

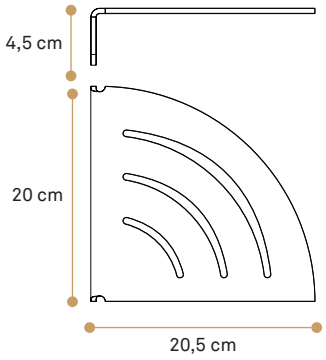



CODICE

AA305 con asole incollo	**L**20,5x**P**20x**H**4,5cm
AA305T con asole tassello	**L**20,5x**P**20x**H**4,5cm
AA304 senza asole incollo	**L**20,5x**P**20x**H**4,5cm
AA304T senza asole tassello	**L**20,5x**P**20x**H**4,5cm



MENSOLA in PMMA sp. 5mm
Disponibile in tutte le nostre colorazioni

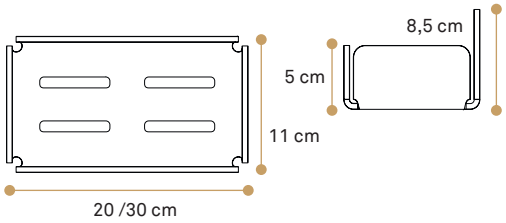



CODICE

AA310 L20 con asole incollo	**L**20x**P**11x**H**8,5cm
AA310T L20 con asole tassello	**L**20x**P**11x**H**8,5cm
AA311 L30 con asole incollo	**L**30x**P**11x**H**8,5cm
AA311T L30 con asole tassello	**L**30x**P**11x**H**8,5cm
AA308 L20 senza asole incollo	**L**20x**P**11x**H**8,5cm
AA308T L20 senza asole tassello	**L**20x**P**11x**H**8,5cm
AA309 L30 senza asole incollo	**L**30x**P**11x**H**8,5cm
AA309T L30 senza asole tassello	**L**30x**P**11x**H**8,5cm



PORTA BICCHIERE in PMMA sp. 5mm
Bicchiere solo Trasparente
Disponibile in tutte le nostre colorazioni

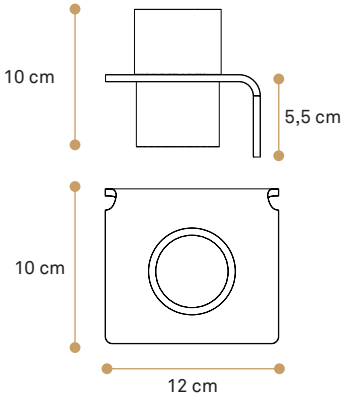



CODICE	
AA312 incollo	**L**12x**P**10x**H**5,5cm
AA312T tassello	**L**12x**P**10x**H**5,5cm



PORTAROTOLO in PMMA sp. 5mm
Disponibile in tutte le nostre colorazioni

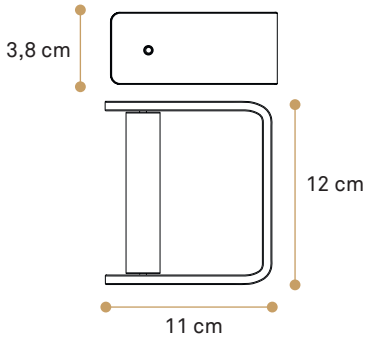



CODICE	
AA314 incollo	**L**12x**P**11x**H**3,8cm
AA314T tassello	**L**12x**P**11x**H**3,8cm

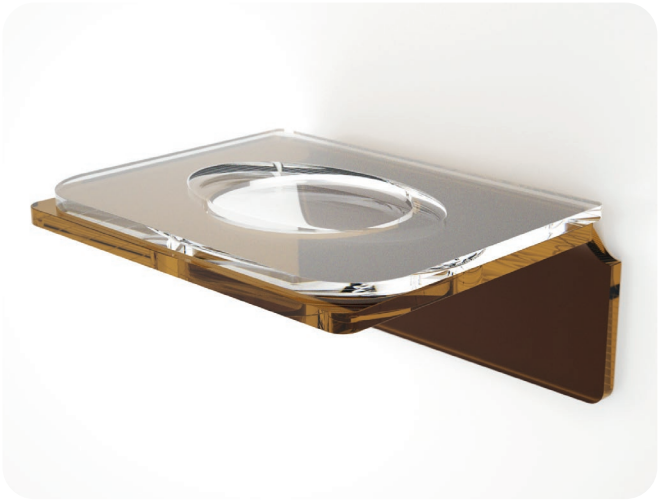

PORTA SAPONETTA in PMMA sp. 5mm
Disponibile in tutte le nostre colorazioni
Porta saponetta
solo Trasparente

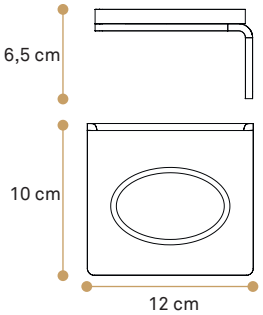



CODICE	
AA303 incollo	**L**12x**P**10x**H**6,5cm
AA303T tassello	**L**12x**P**10x**H**6,5cm



ASTA PORTASCIUGAMANO
in PMMA sp. 5mm
Disponibile in tutte le nostre colorazioni

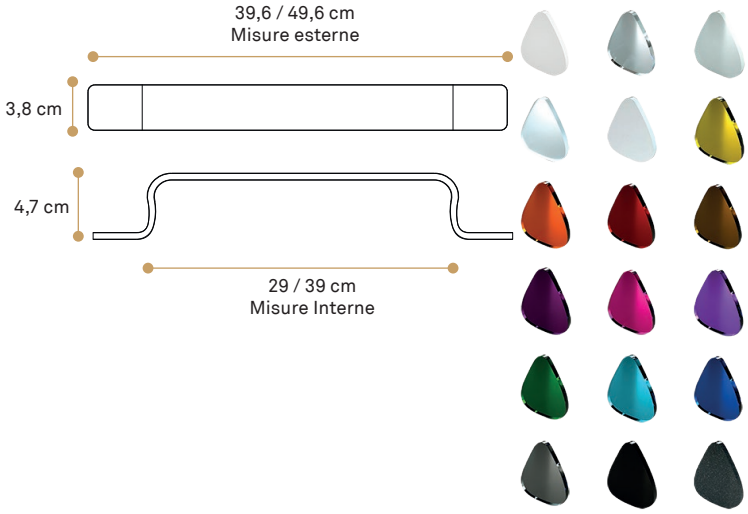

CODICE

AA300	L30 incollo	L39,6xP4,7xH3,8cm
AA300T	L30 tassello	L39,6xP4,7xH3,8cm
AA315	L40 incollo	L49,6xP4,7xH3,8cm
AA315T	L40 tassello	L49,6xP4,7xH3,8cm



APPENDIABITO in PMMA sp. 5mm
Disponibile in tutte le nostre colorazioni

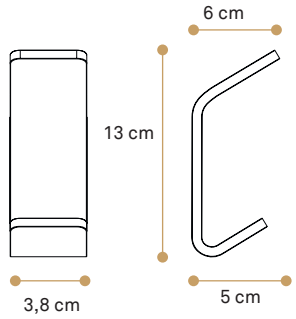



CODICE

AA301 incollo	L3,8xP6xH13cm
AA301T tassello	L3,8xP6xH13cm



PORTA DISPENSER in PMMA sp. 5mm
Disponibile in tutte le nostre colorazioni
Dispenser
solo Trasparente

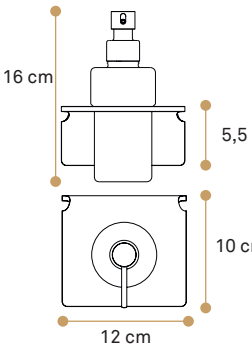



CODICE

AA313 incollo	L12xP10xH16cm
AA313T tassello	L12xP10xH16cm



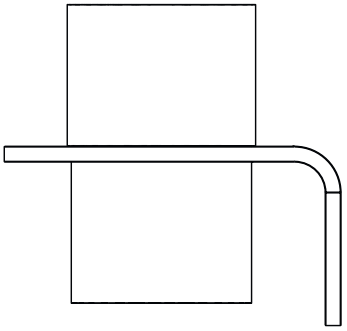
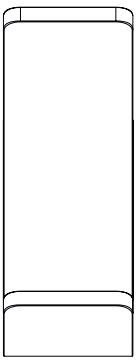
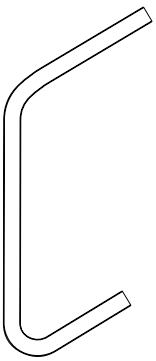
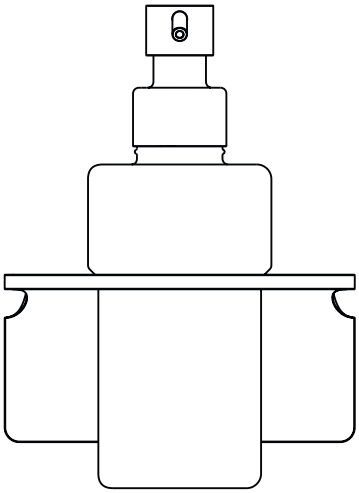
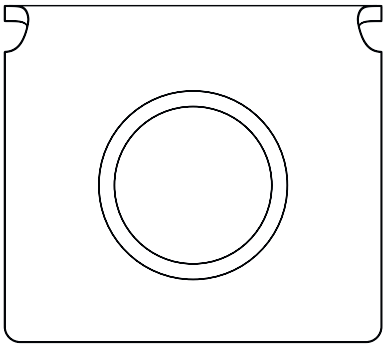
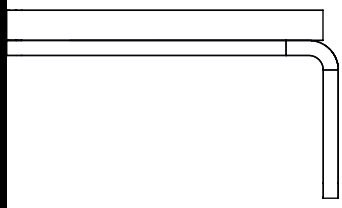
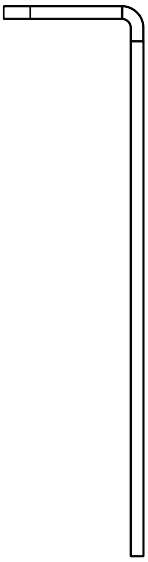
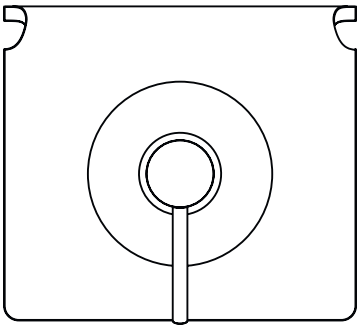
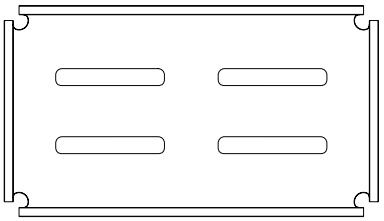
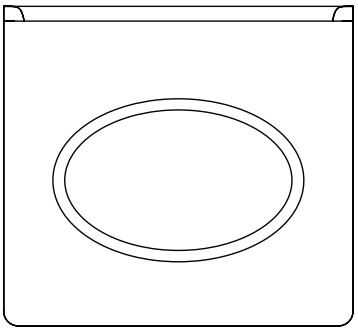
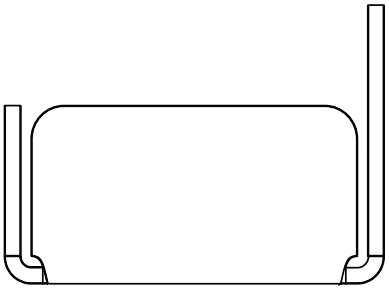

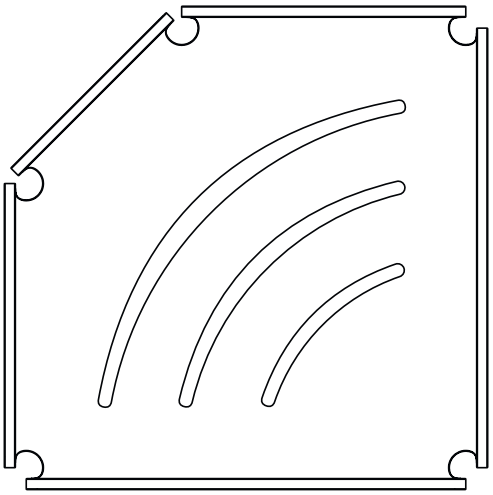

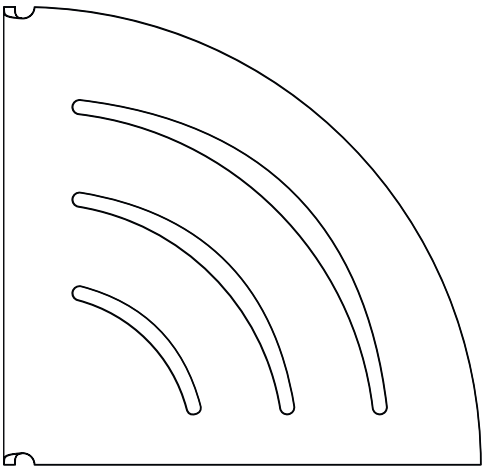
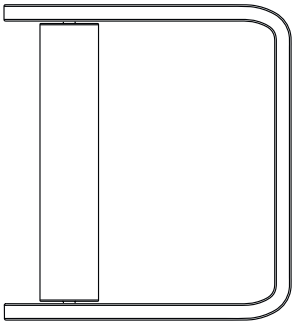

Serie Adele

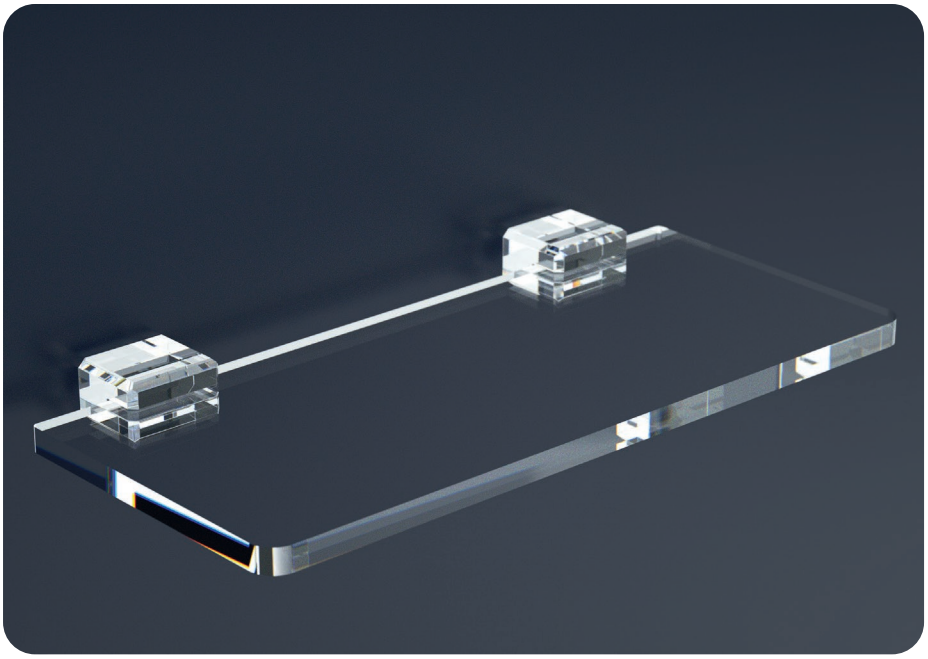

MENSOLA in PMMA sp.10mm
Disponibile solo Trasparente



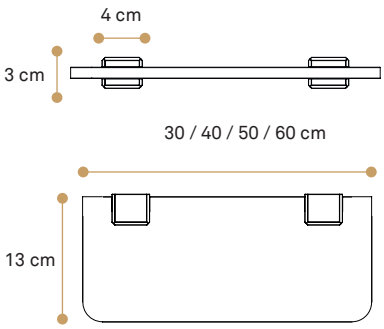

CODICE	
C084 L30 cm	L30xP13xH3cm
C085 L40 cm	L40xP13xH3cm
C086 L50 cm	L50xP13xH3cm
C087 L60 cm	L60xP13xH3cm

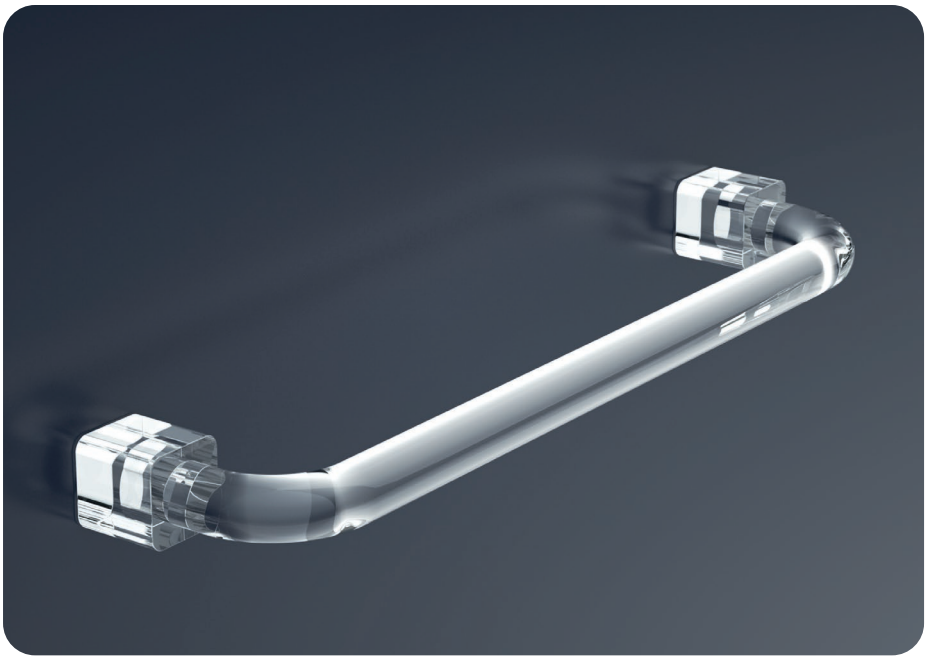

ASTA PORTASCIUGAMANO in PMMA Ø 18mm
Disponibile solo Trasparente



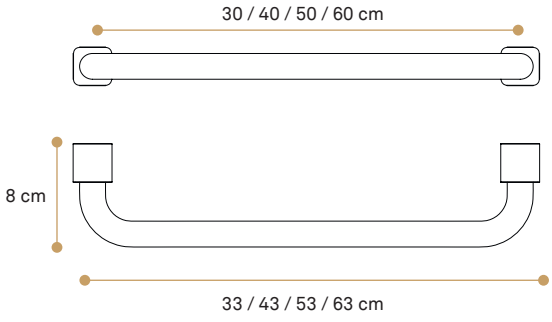

CODICE	
C080 L30 cm	L30xP8xH3cm
C081 L40 cm	L40xP8xH3cm
C082 L50 cm	L50xP8xH3cm
C083 L60 cm	L60xP8xH3cm

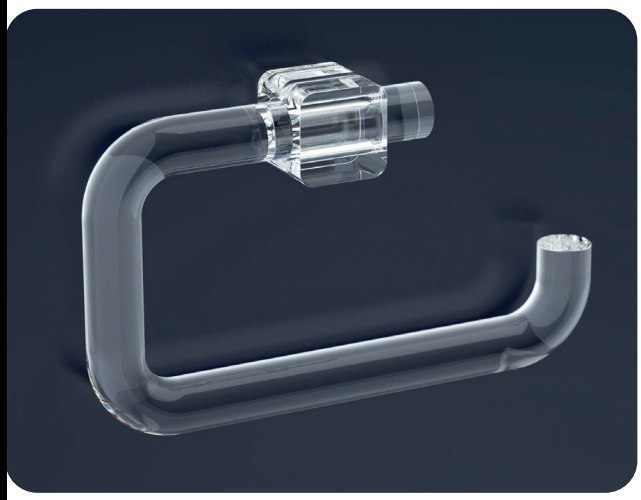

PORTAROTOLO
in PMMA Ø 18mm
Disponibile solo Trasparente

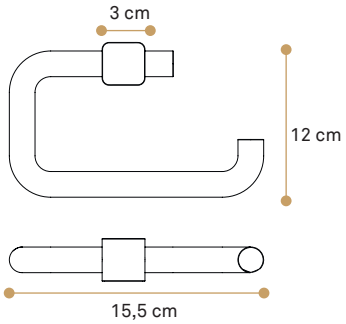

CODICE	
C092	L15,5xP5xH12cm



ANELLO PORTASCIUGAMANO
in PMMA Ø 18mm
Disponibile solo Trasparente

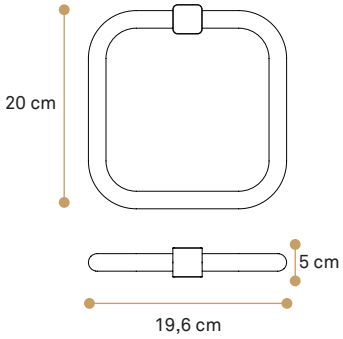

CODICE	
C088	L19,6xP5xH20cm

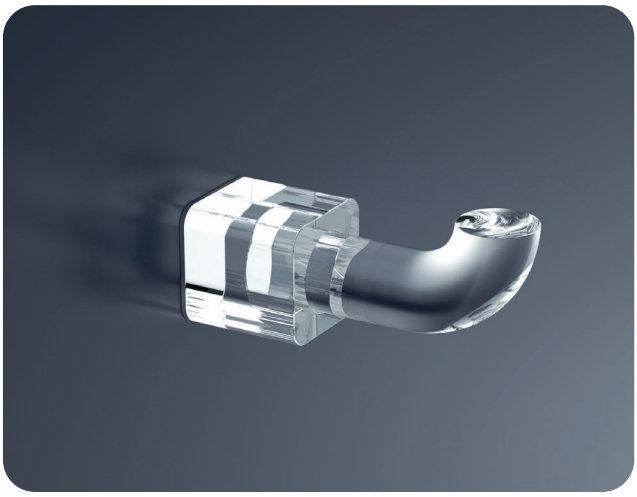

APPENDIABITO
in PMMA Ø 18mm
Disponibile solo Trasparente

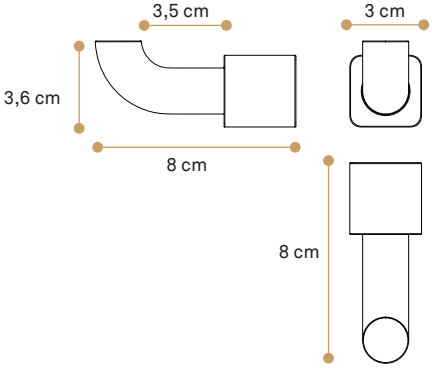

CODICE	
C089	L3xP8xH3,6cm



CODICE

C096	L13xP13xH16cm

PORTADISPENSER
in PMMA sp.10mm
Disponibile solo Trasparente
Dispenser disponibile solo Trasparente

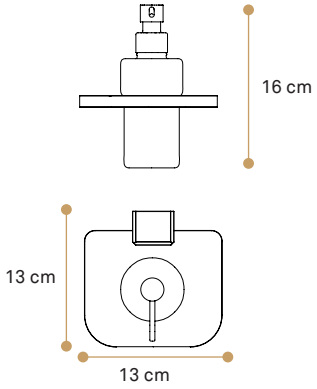

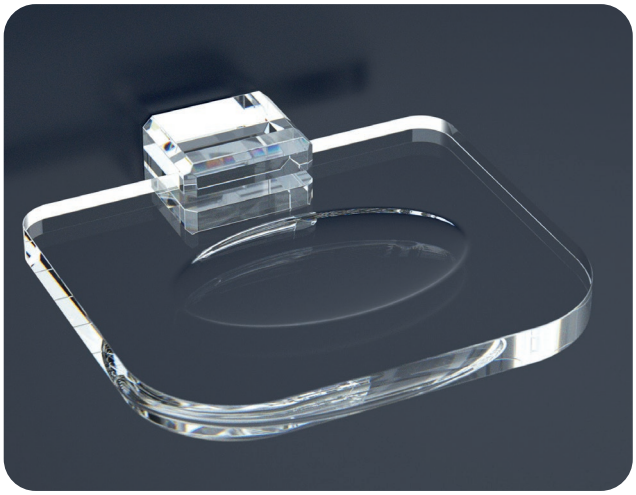

CODICE

C090	L13xP12xH3cm

PORTA SAPONETTA
in PMMA sp.10mm
Disponibile solo Trasparente

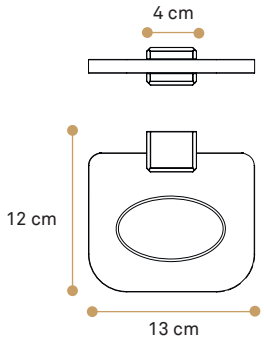

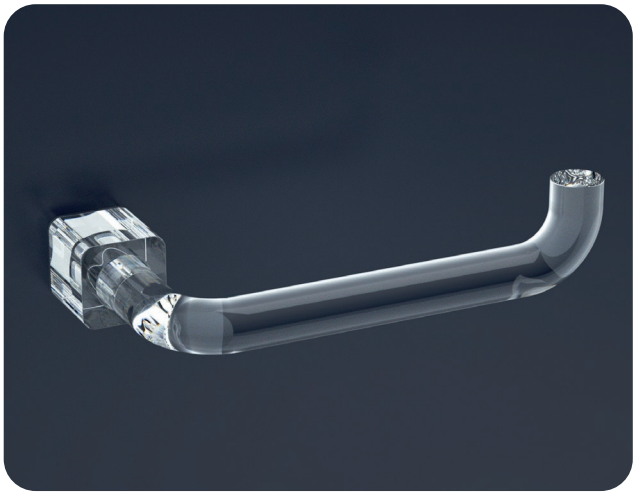

CODICE

C093	L15,5xP7,8xH4cm

PORTA ROTOLO AMERICANO
in PMMA ∅ 18mm
Disponibile solo Trasparente

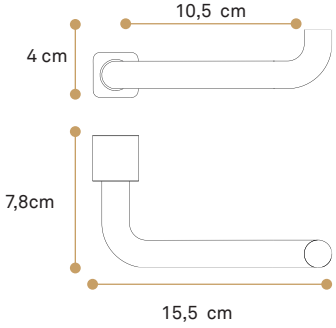

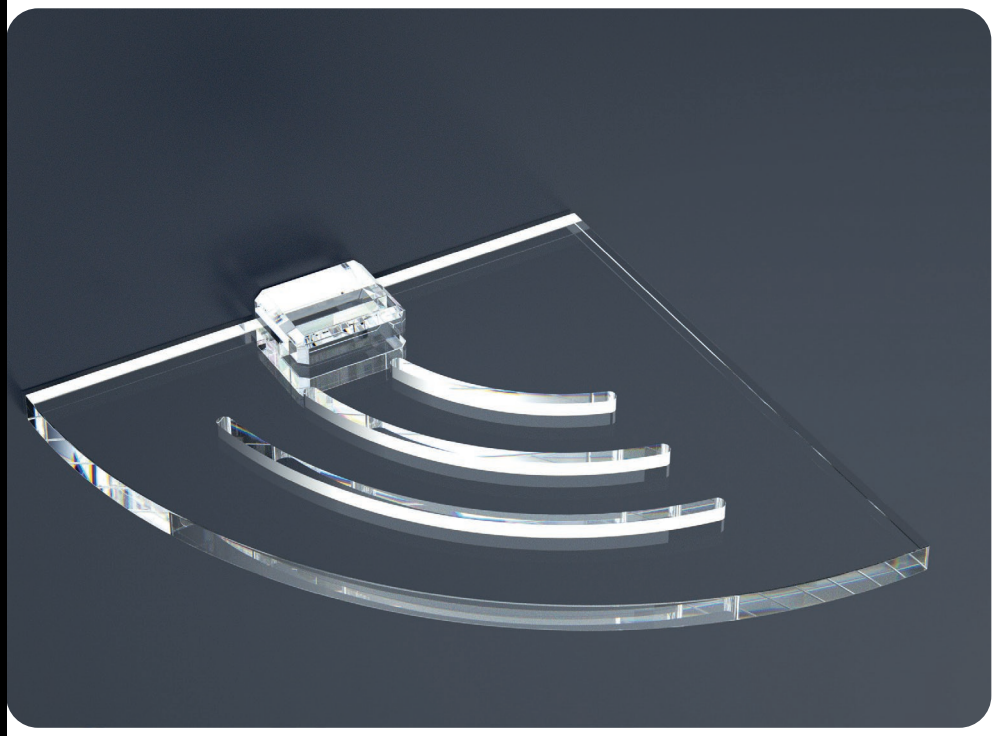

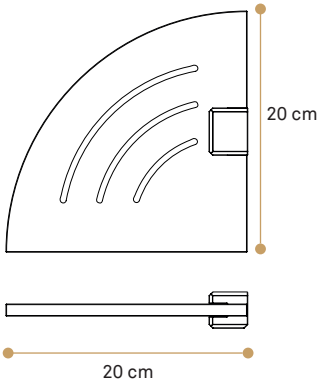

MENSOLA ANGOLARE in PMMA sp.10mm
Disponibile solo Trasparente

CODICE	
C095	L20xP20xH3cm

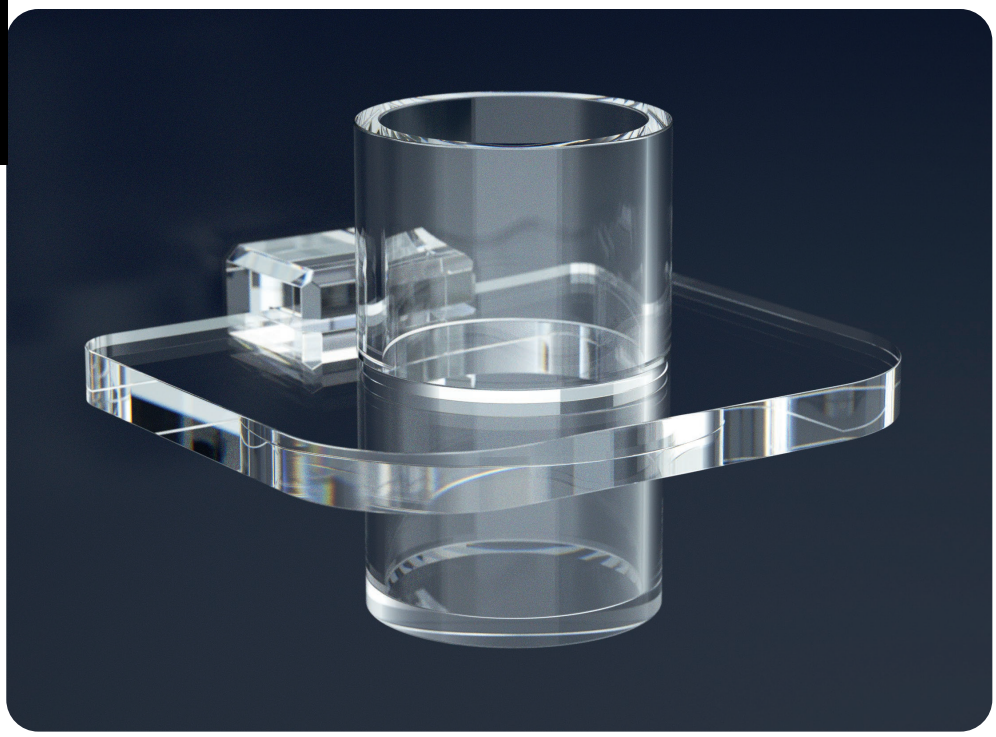

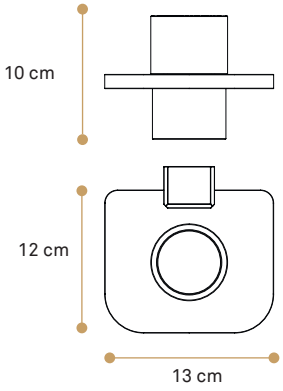

PORTA BICCHIERE in PMMA sp.10mm
Disponibile solo Trasparente
Bicchiere disponibile solo Trasparente

CODICE	
C091	L13xP12xH10cm

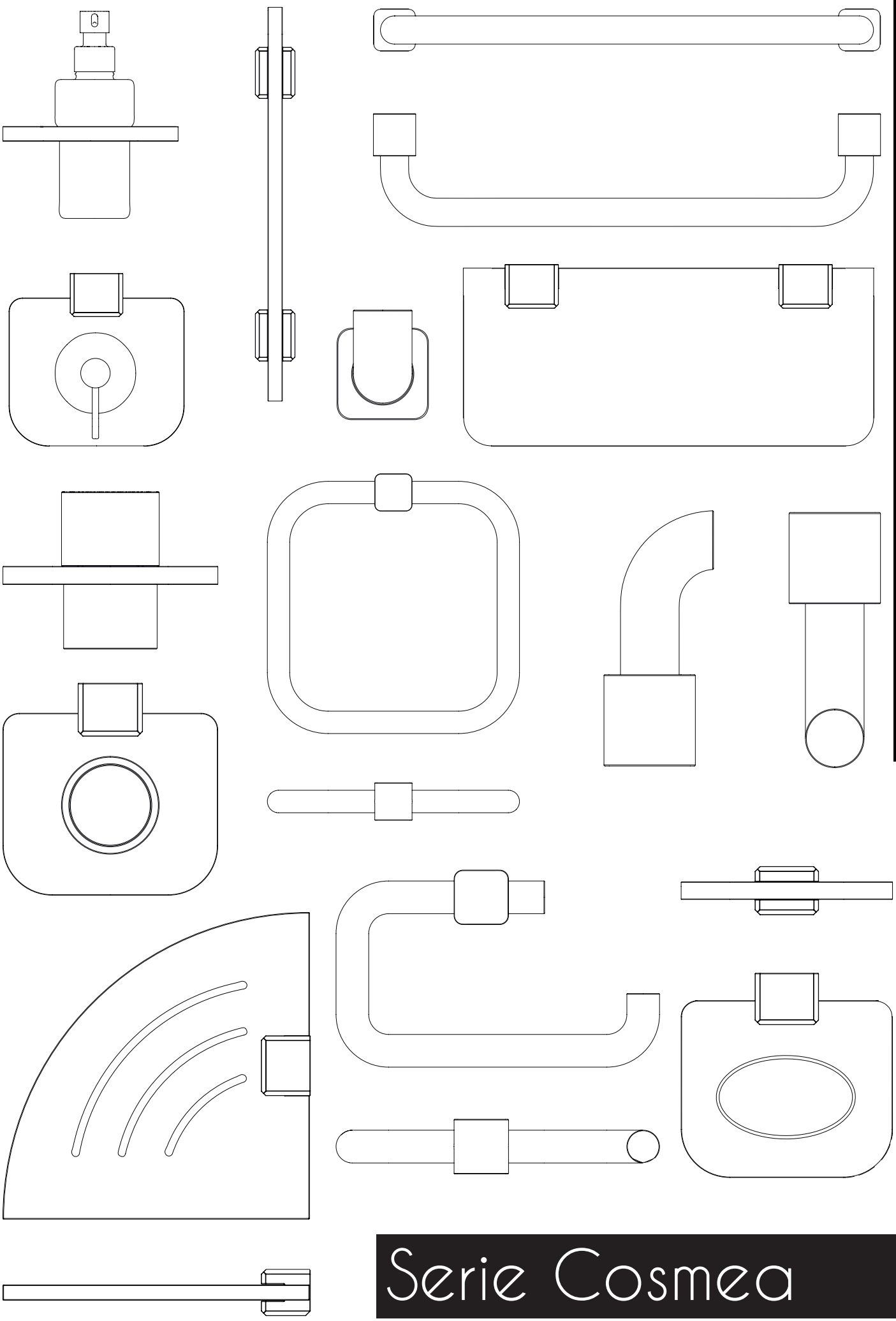

Serie Cosmea

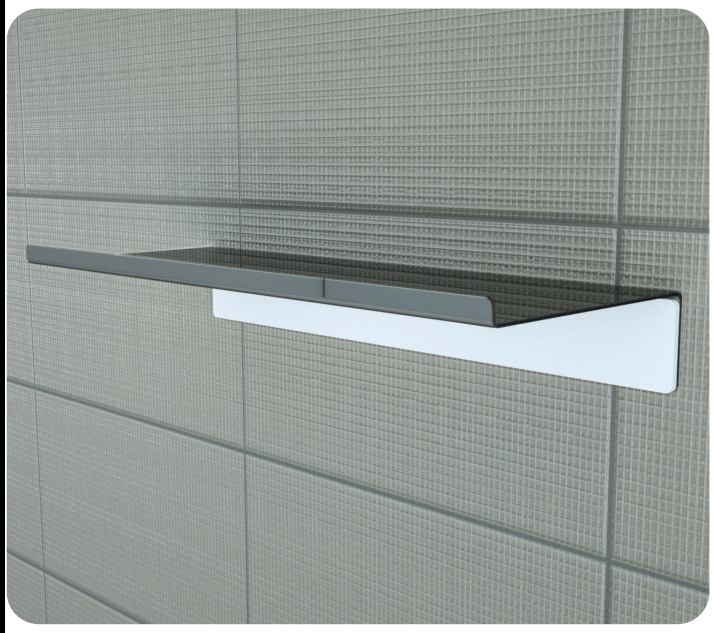

MENSOLA
Acciaio satinato sp.1,5mm
Placca frontale PMMA sp. 3mm
Disponibile in tutte
le nostre colorazioni

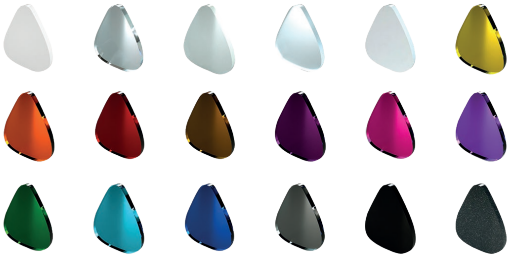

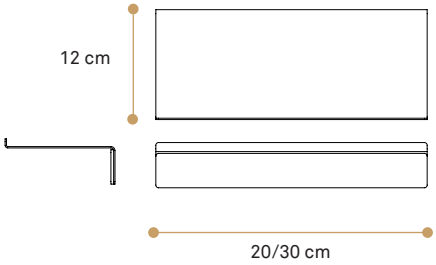

CODICE	
IK008 L20 incollo	**L**20x**P**12x**H**4cm
IK008T L20 tassello	**L**20x**P**12x**H**4cm
IK009 L30 incollo	**L**30x**P**12x**H**4cm
IK009T L30 tassello	**L**30x**P**12x**H**4cm



PORTAROTOLO
Acciaio satinato sp.1,5mm
Placca frontale PMMA sp. 3mm
Disponibile in tutte
le nostre colorazioni

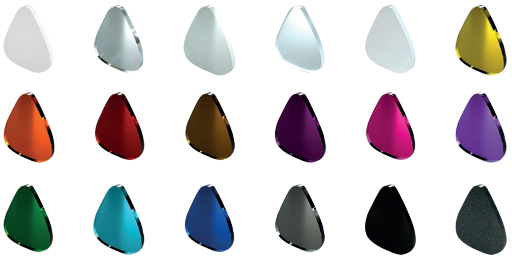

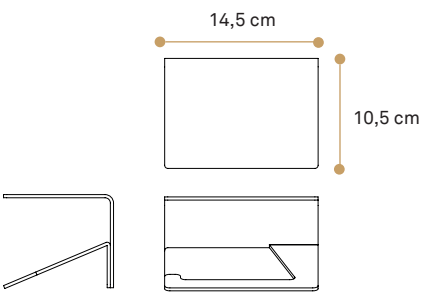

CODICE	
IK010 incollo	**L**14,5x**P**10,5x**H**9cm
IK010T tassello	**L**14,5x**P**10,5x**H**9cm



ASTA PORTASCIUGAMANO
Acciaio satinato sp.1,5mm
Placca frontale in PMMA sp. 3mm
Disponibile in tutte le nostre colorazioni

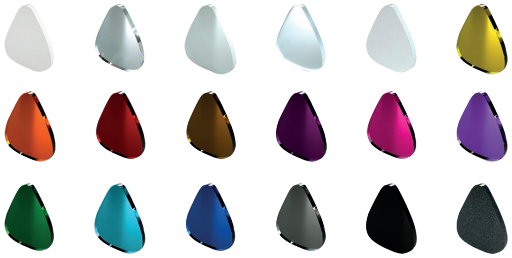

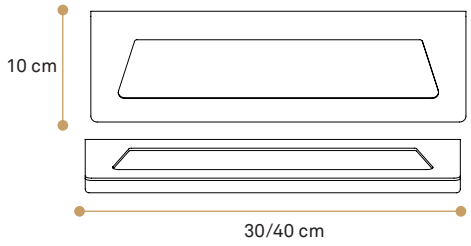

CODICE

IK030 L30 incollo	**L**30x**P**10x**H**4cm
IK030T L30 tassello	**L**30x**P**10x**H**4cm
IK040 L40 incollo	**L**40x**P**10x**H**4cm
IK040T L40 tassello	**L**40x**P**10x**H**4cm



APPENDIABITO
Acciaio satinato sp.1,5mm
Placca frontale PMMA sp. 3mm
Disponibile in tutte le nostre colorazioni

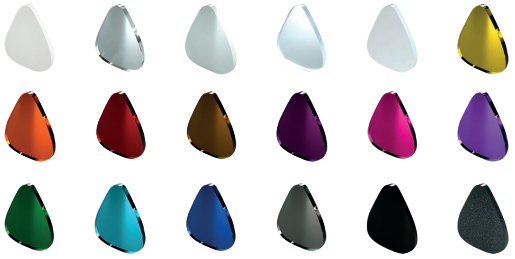

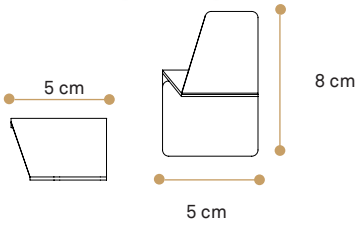

CODICE

IK007 incollo	**L**5x**P**4x**H**8cm
IK007T tassello	**L**5x**P**4x**H**8cm

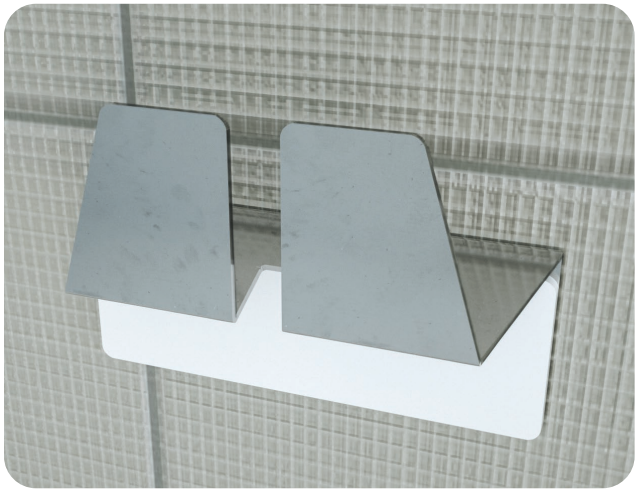

APPENDIABITO doppio
Acciaio satinato sp.1,5mm
Placca frontale PMMA sp. 3mm
Disponibile in tutte le nostre colorazioni

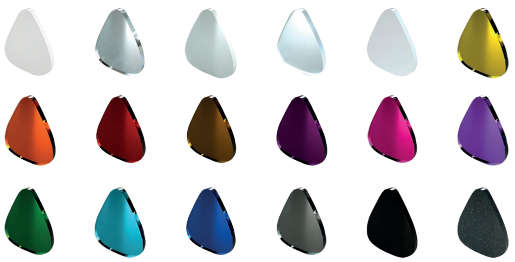

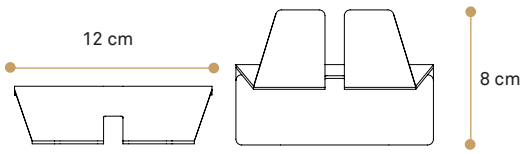

CODICE

IK006 incollo	**L**12x**P**4,3x**H**8cm
IK006T tassello	**L**12x**P**4,3x**H**8cm

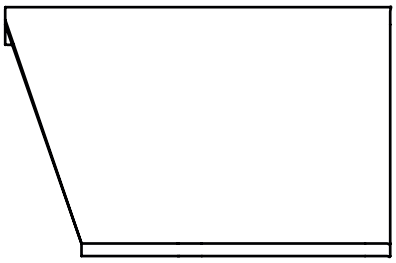
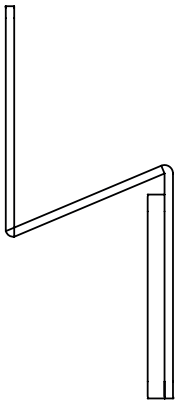
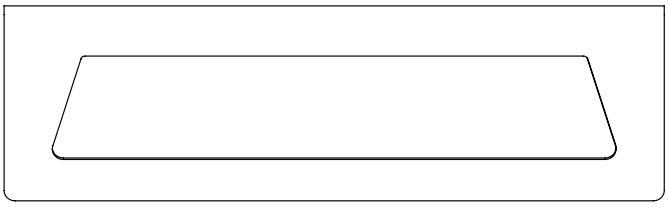
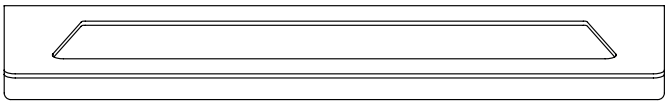
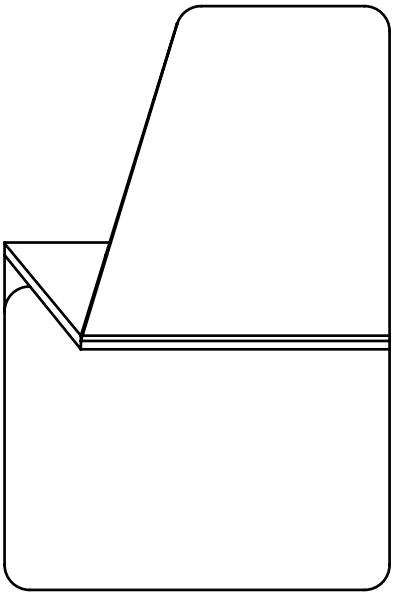
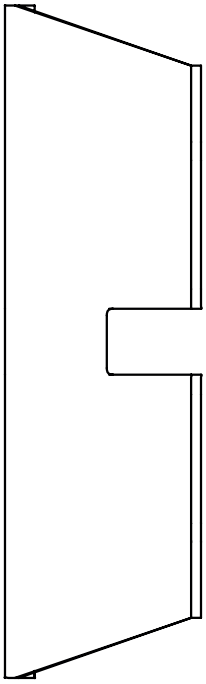
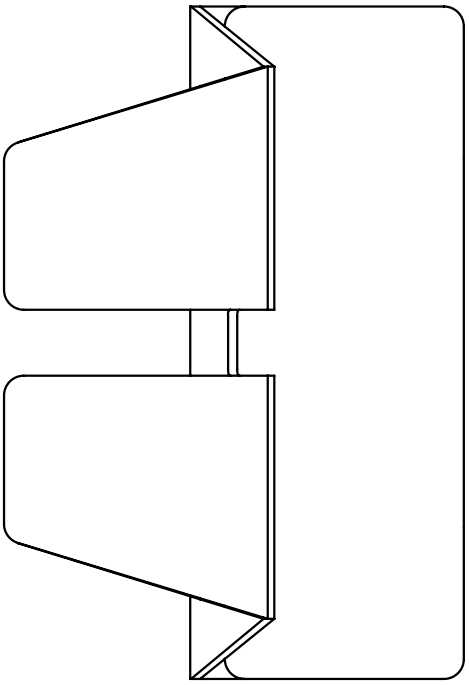

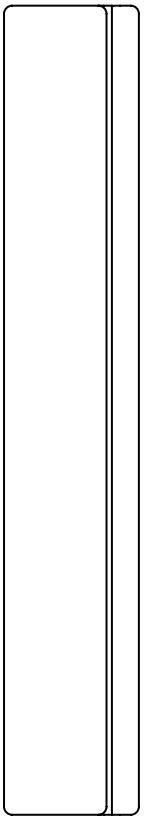
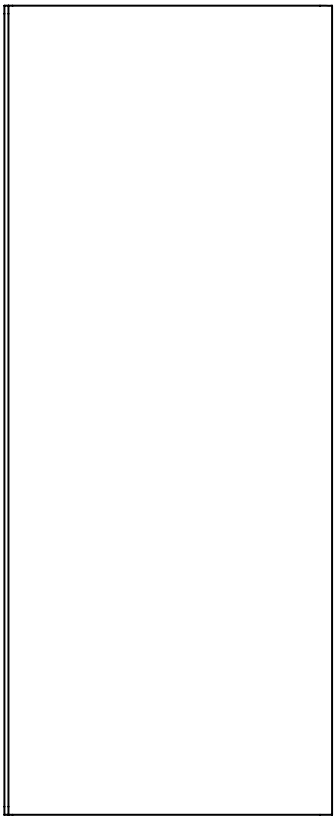
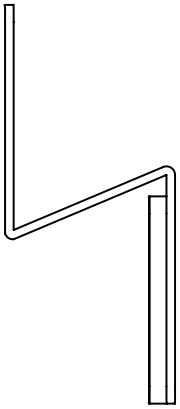
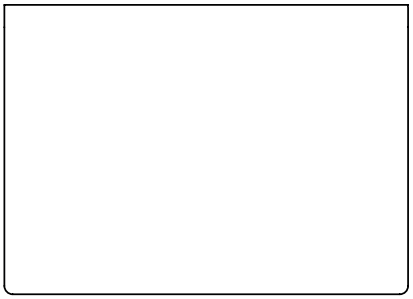
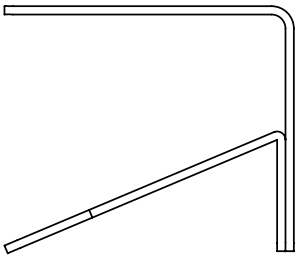
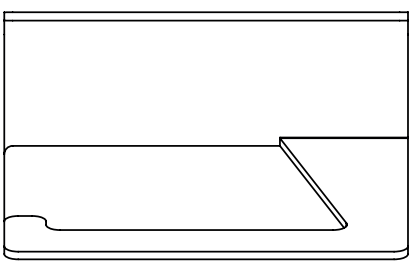

Serie Ikos



MENSOLA ANGOLARE
PMMA sp. 5mm
Disponibile in tutte
le nostre colorazioni



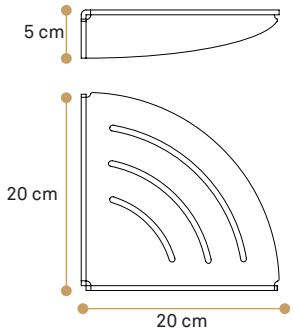

CODICE

DE045	con asole incollo	L20xP20xH5cm
DE045T	con asole tassello	L20xP20xH5cm
DE034	senza asole incollo	L20xP20xH5cm
DE034T	senza asole tassello	L20xP20xH5cm



MENSOLA
PMMA sp. 5mm
Disponibile in tutte
le nostre colorazioni



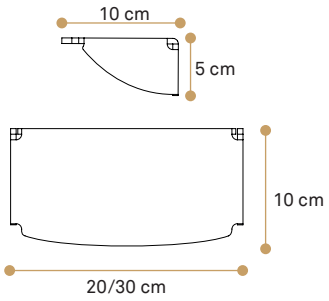

CODICE

DE036	L20 con asole incollo	L20xP10xH5cm
DE036T	L20 con asole tassello	L20xP10xH5cm
DE037	L30 con asole incollo	L30xP10xH5cm
DE037T	L30 con asole tassello	L30xP10xH5cm
DE038	L20 senza asole incollo	L20xP10xH5cm
DE038T	L20 senza asole tassello	L20xP10xH5cm
DE039	L30 senza asole incollo	L30xP10xH5cm
DE039T	L30 senza asole tassello	L30xP10xH5cm



PORTA DISPENSER in PMMA sp. 5mm
Disponibile in tutte le nostre colorazioni
Dispenser solo Trasparente

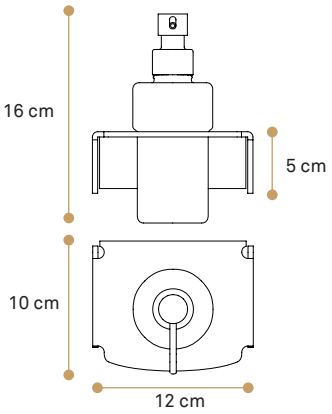



CODICE	
DE043 incollo	**L**12x**P**10x**H**16cm
DE043T tassello	**L**12x**P**10x**H**16cm



PORTA SAPONETTA in PMMA sp. 5mm
Disponibile in tutte le nostre colorazioni
Porta saponetta
Disponibile solo Trasparente

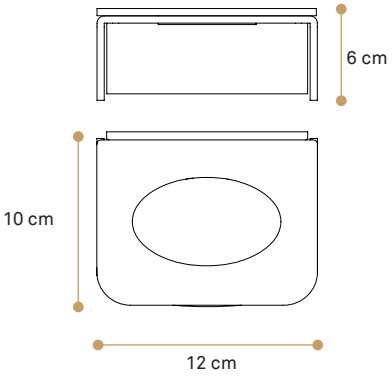



CODICE	
DE033 incollo	**L**12x**P**10x**H**6cm
DE033T tassello	**L**12x**P**10x**H**6cm



PORTAROTOLO in PMMA sp. 5mm
Disponibile in tutte le nostre colorazioni

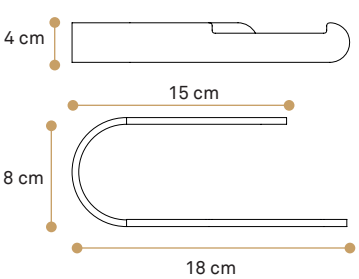



CODICE	
DE044 incollo	**L**18x**P**8x**H**4cm
DE044T tassello	**L**18x**P**8x**H**4cm



ASTA PORTASCIUGAMANO
in PMMA sp. 5mm
Disponibile in tutte le nostre colorazioni

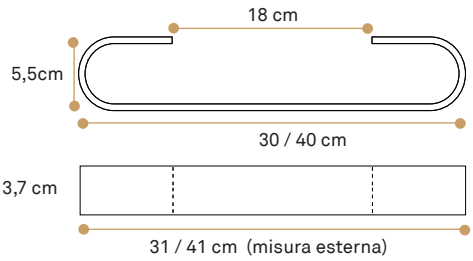



CODICE	
DE030 L30 incollo	**L**30x**P**5,5x**H**3,7cm
DE030T L30 tassello	**L**30x**P**5,5x**H**3,7cm
DE035 L40 incollo	**L**40x**P**5,5x**H**3,7cm
DE035T L40 tassello	**L**40x**P**5,5x**H**3,7cm



APPENDIABITO
in PMMA sp. 5mm
Disponibile in tutte le nostre colorazioni

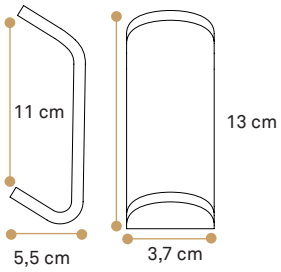



CODICE	
DE031 incollo	**L**3,7x**P**5,5x**H**13cm
DE031T tassello	**L**3,7x**P**5,5x**H**13cm



PORTA BICCHIERE in PMMA sp. 5mm
Disponibile in tutte le nostre colorazioni
Bicchiere solo Trasparente

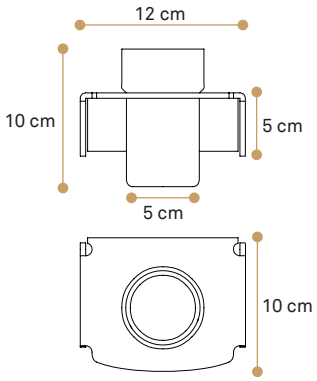



CODICE	
DE042 incollo	**L**12x**P**10x**H**10cm
DE042T tassello	**L**12x**P**10x**H**10cm

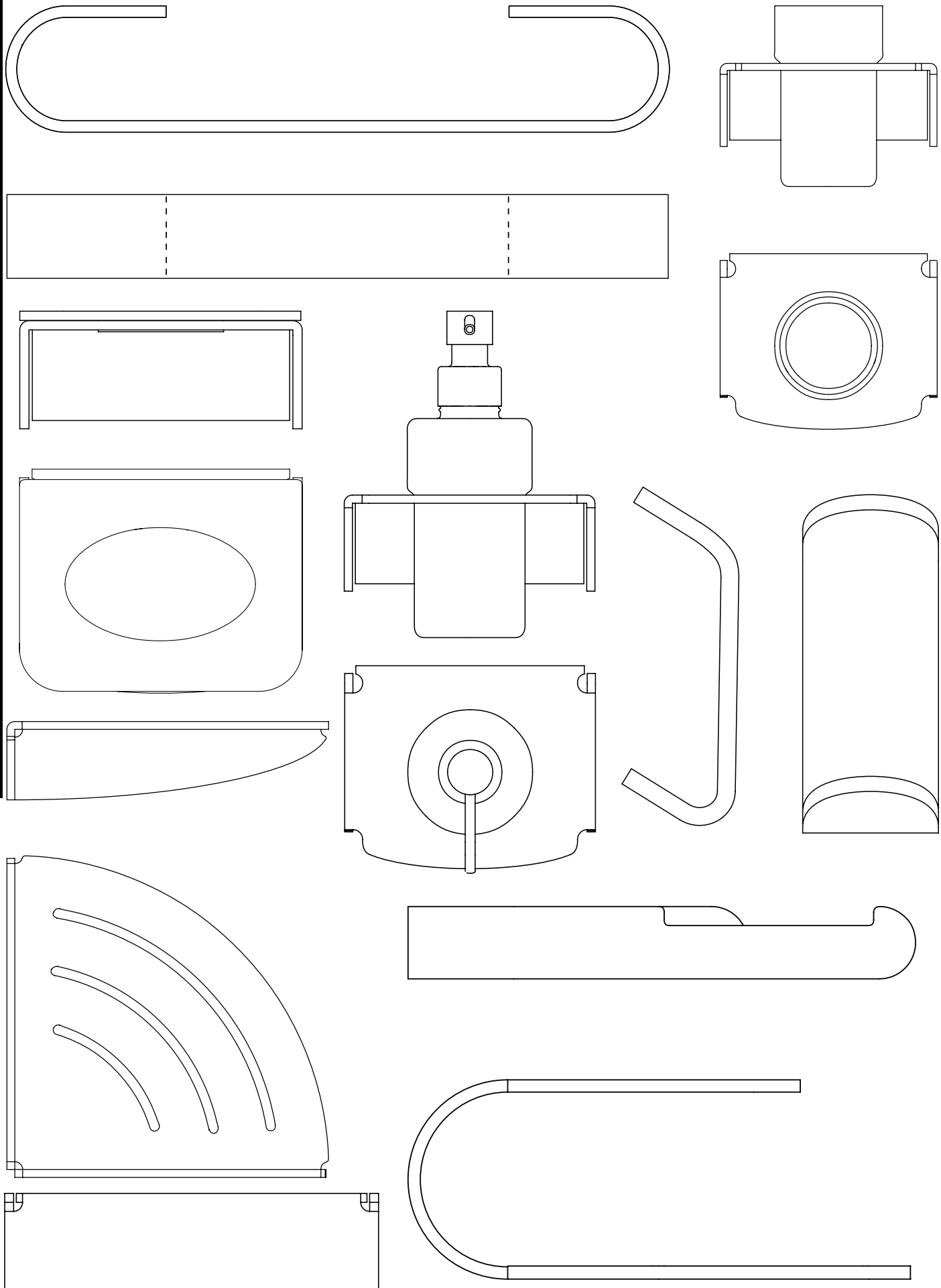

Serie Dea



PORTA SAPONETTA in PMMA sp.10mm
Disponibile in tutte le
nostre colorazioni

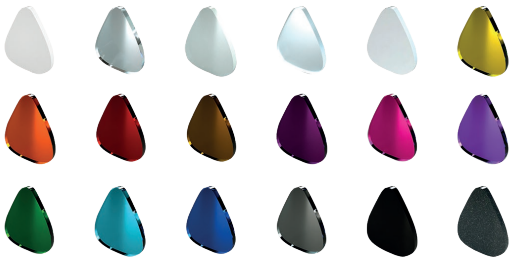

Supporto in metallo cromato
Porta saponetta disponibile
solo Trasparente



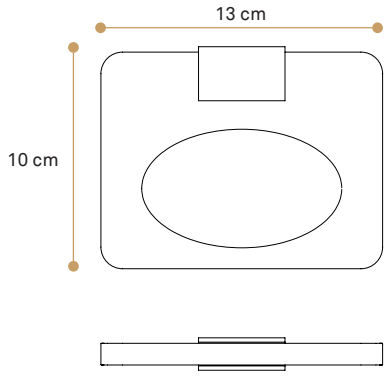

CODICE	
AR414	L13xP10xH1cm



PORTAROTOLO in PMMA sp.10mm
Supporto in metallo cromato
Disponibile in tutte le
nostre colorazioni

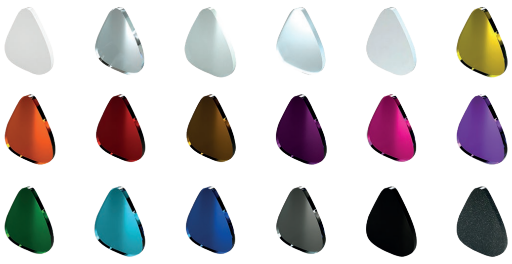

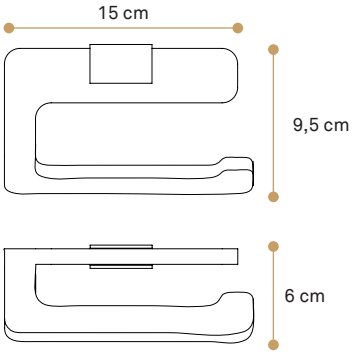

CODICE	
AR415	L15xP9,5xH6cm



PORTA DISPENSER in PMMA
Mensola sp.10mm
Disponibile in tutte le nostre colorazioni

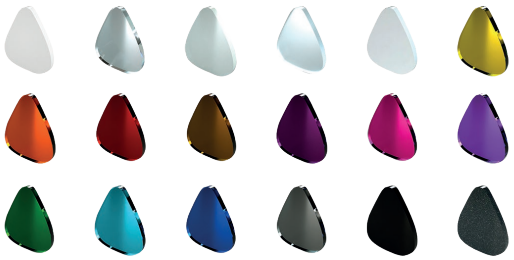

Dispenser solo Trasparente
Supporto in metallo cromato

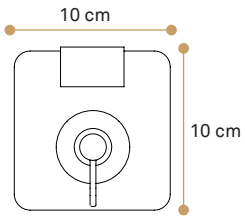

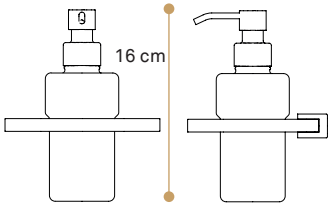

CODICE

AR413	L10xP10xH16cm



PORTA BICCHIERE in PMMA
Mensola sp.10mm
Disponibile in tutte le nostre colorazioni

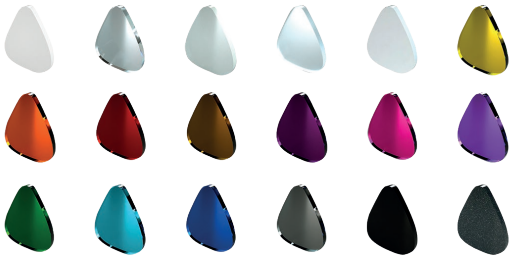

Bicchiere solo Trasparente
Supporto in metallo cromato

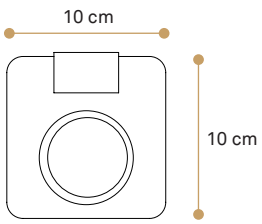

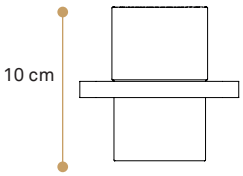

CODICE

AR411	L10xP10xH10cm

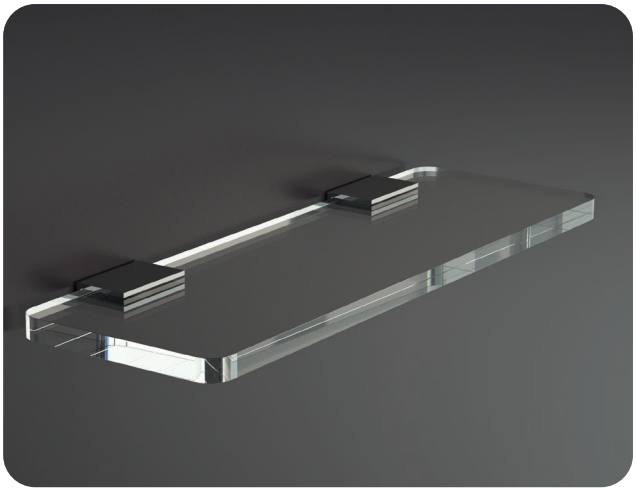

MENSOLA in PMMA sp.10mm
Supporto in metallo cromato
Disponibile in tutte le nostre colorazioni

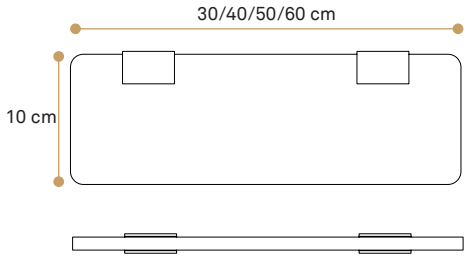



CODICE	
AR406 L30	L30xP10xH1cm
AR407 L40	L40xP10xH1cm
AR408 L50	L50xP10xH1cm
AR409 L60	L60xP10xH1cm



MENSOLA con bicchiere in PMMA sp.10mm
Disponibile in tutte le nostre colorazioni
Bicchiere solo Trasparente
Supporto in metallo cromato

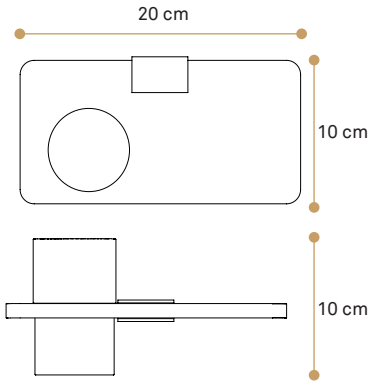



CODICE	
AR410	L20xP10xH10cm



MENSOLA con dispenser in PMMA sp.10mm
Disponibile in tutte le nostre colorazioni
Dispenser solo Trasparente
Supporto in metallo cromato

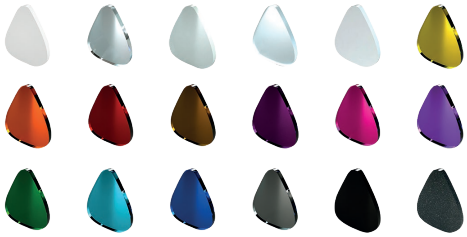

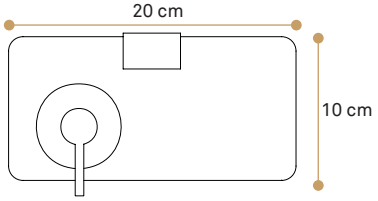

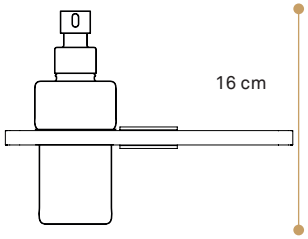

CODICE	
AR412	L20xP10xH16cm

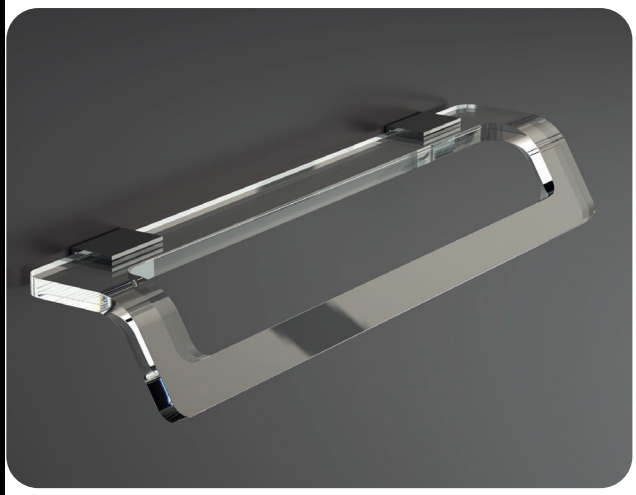

ASTA PORTASCIUGAMANO in PMMA sp.10mm
Supporto in metallo cromato
Disponibile in tutte le nostre colorazioni

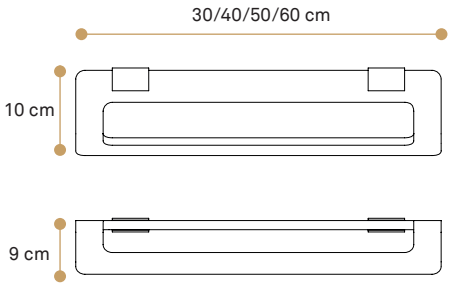



CODICE	
AR400 L30	L30xP10xH9cm
AR401 L40	L40xP10xH9cm
AR402 L50	L50xP10xH9cm
AR403 L60	L60xP10xH9cm

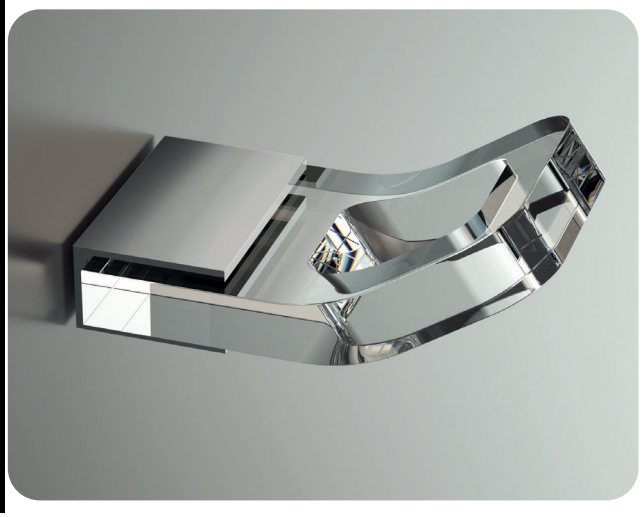

APPENDIABITO in PMMA sp.10mm
Supporto in metallo cromato
Disponibile in tutte le nostre colorazioni

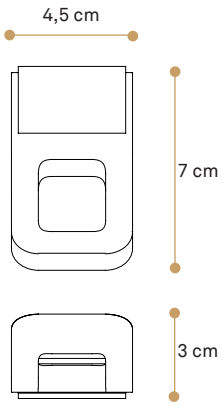



CODICE	
AR404	L4,5xP7xH3cm



APPENDIABITO doppio in PMMA sp.10mm
Supporto in metallo cromato
Disponibile in tutte le nostre colorazioni

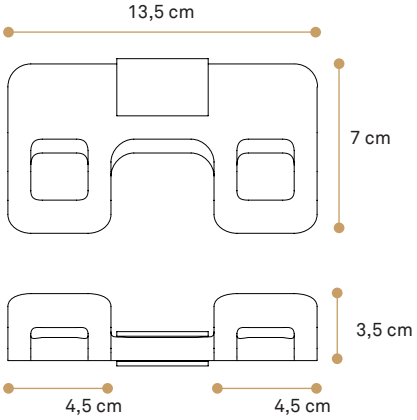



CODICE	
AR405	L13,5xP7xH3,5cm

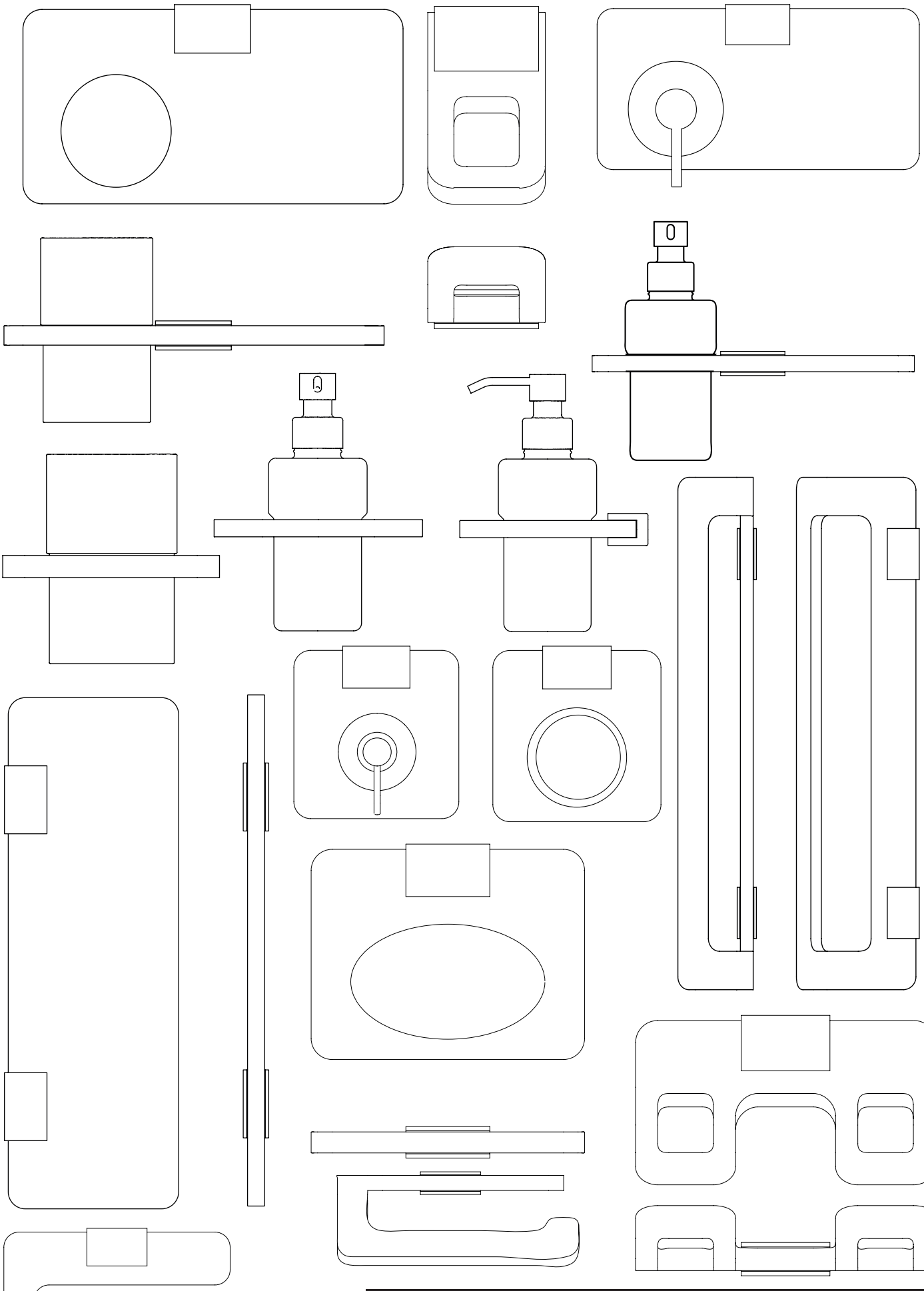

Serie Ariel



MENSOLA con asole in PMMA sp. 5mm
Disponibile in tutte le nostre colorazioni

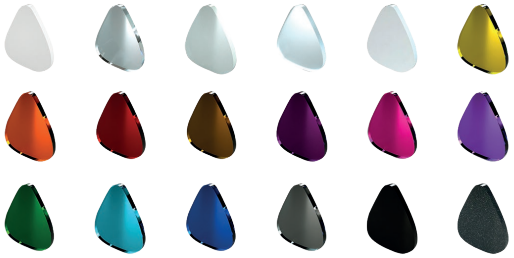

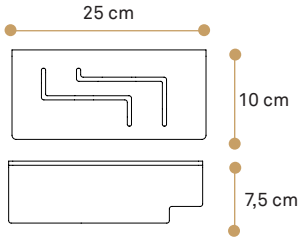

CODICE

RGL08 incollo	**L**25x**P**10x**H**7,5cm
RGL08T tassello	**L**25x**P**10x**H**7,5cm



MENSOLA senza asole
in PMMA sp. 5mm
Disponibile in tutte le nostre colorazioni

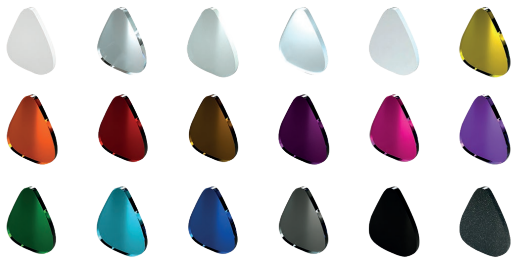

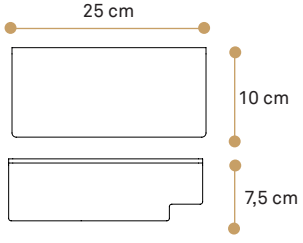

CODICE

RGL057 incollo	**L**25x**P**10x**H**7,5cm
RGL057T tassello	**L**25x**P**10x**H**7,5cm



PORTA ROTOLO
PMMA sp. 5mm
Disponibile in tutte le nostre colorazioni

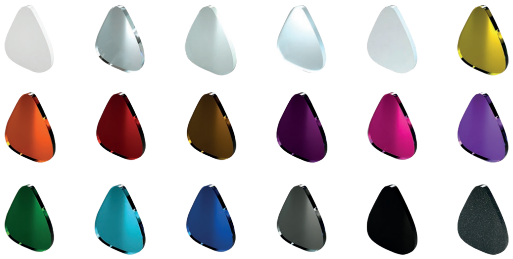

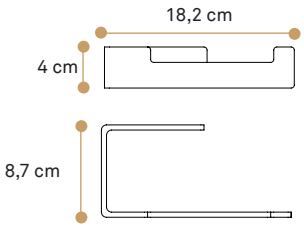

CODICE

RGL02 incollo	**L**18,2x**P**8,7x**H**4cm
RGL02T tassello	**L**18,2x**P**8,7x**H**4cm



MENSOLA accessoriata
PMMA sp. 5mm
Disponibile in tutte le nostre colorazioni
Bicchiere e Dispenser
solo Trasparente



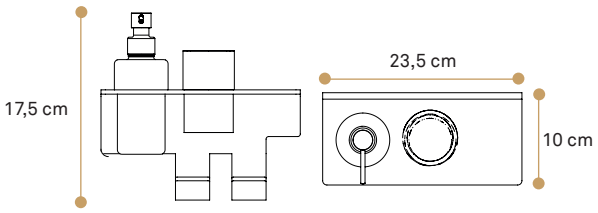

CODICE

RGL05 incollo	**L**23,5x**P**10x**H**17,5cm
RGL05T tassello	**L**23,5x**P**10x**H**17,5cm



APPENDIABITO
in PMMA sp. 5mm
Disponibile in tutte le nostre colorazioni

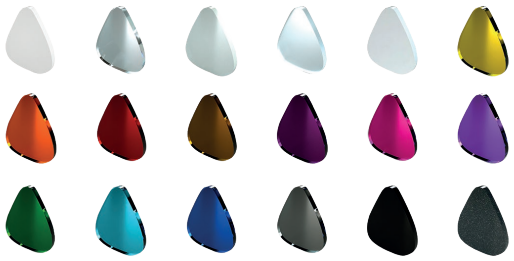

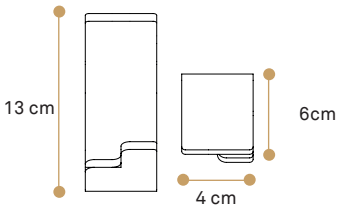

CODICE

RGL01 incollo	**L**4x**P**6,5x**H**13,5cm
RGL01T tassello	**L**4x**P**6,5x**H**13,5cm



PORTA DISPENSER in PMMA sp. 5mm
Disponibile in tutte le nostre colorazioni
Dispenser solo Trasparente

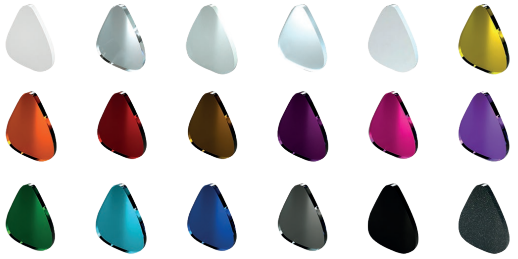

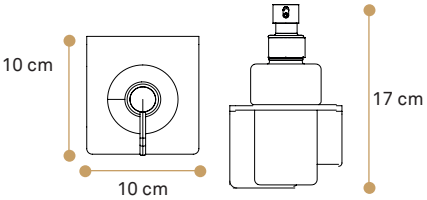

CODICE

RGL03 incollo	**L**10x**P**10x**H**17cm
RGL03T tassello	**L**10x**P**10x**H**17cm



PORTA BICCHIERE in PMMA sp. 5mm
Disponibile in tutte le nostre colorazioni
Bicchiere solo Trasparente

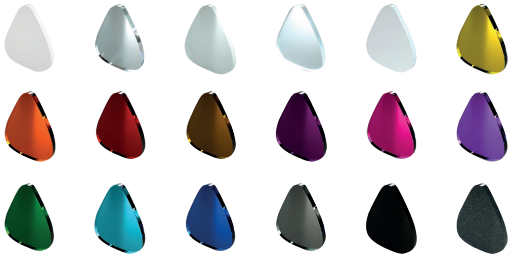

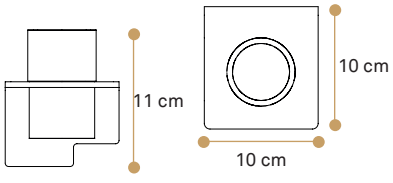

CODICE

RGL04 incollo	**L**10x**P**10x**H**11cm
RGL04T tassello	**L**10x**P**10x**H**11cm



ASTA PORTASCIUGAMANO
in PMMA sp. 5mm
Disponibile in tutte
le nostre colorazioni

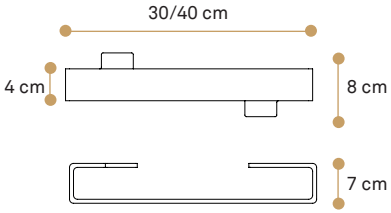



CODICE

RGL30 L30 cm incollo	L30xP7xH4cm
RGL30T L30 cm tassello	L30xP7xH4cm
RGL40 L40 cm incollo	L40xP7xH4cm
RGL40T L40 cm tassello	L40xP7xH4cm



ASTA PORTASCIUGAMANO dritta
in PMMA sp. 5mm
Disponibile in tutte
le nostre colorazioni

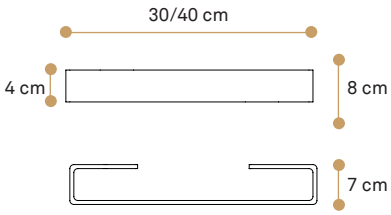



CODICE

RGL30D L30 cm incollo	L30xP7xH4cm
RGL30DT L30 cm tassello	L30xP7xH4cm
RGL40D L40 cm incollo	L40xP7xH4cm
RGL40DT L40 cm tassello	L40xP7xH4cm



ASTA PORTASCIUGAMANO
con mensola
in PMMA sp. 5mm
Disponibile in tutte
le nostre colorazioni

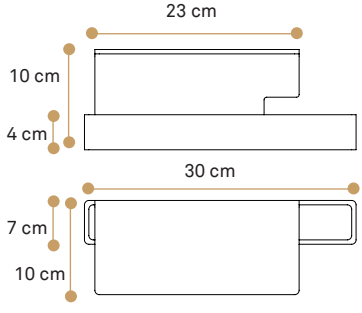



CODICE

RGL06 incollo	L30xP10xH10cm
RGL06T tassello	L30xP10xH10cm

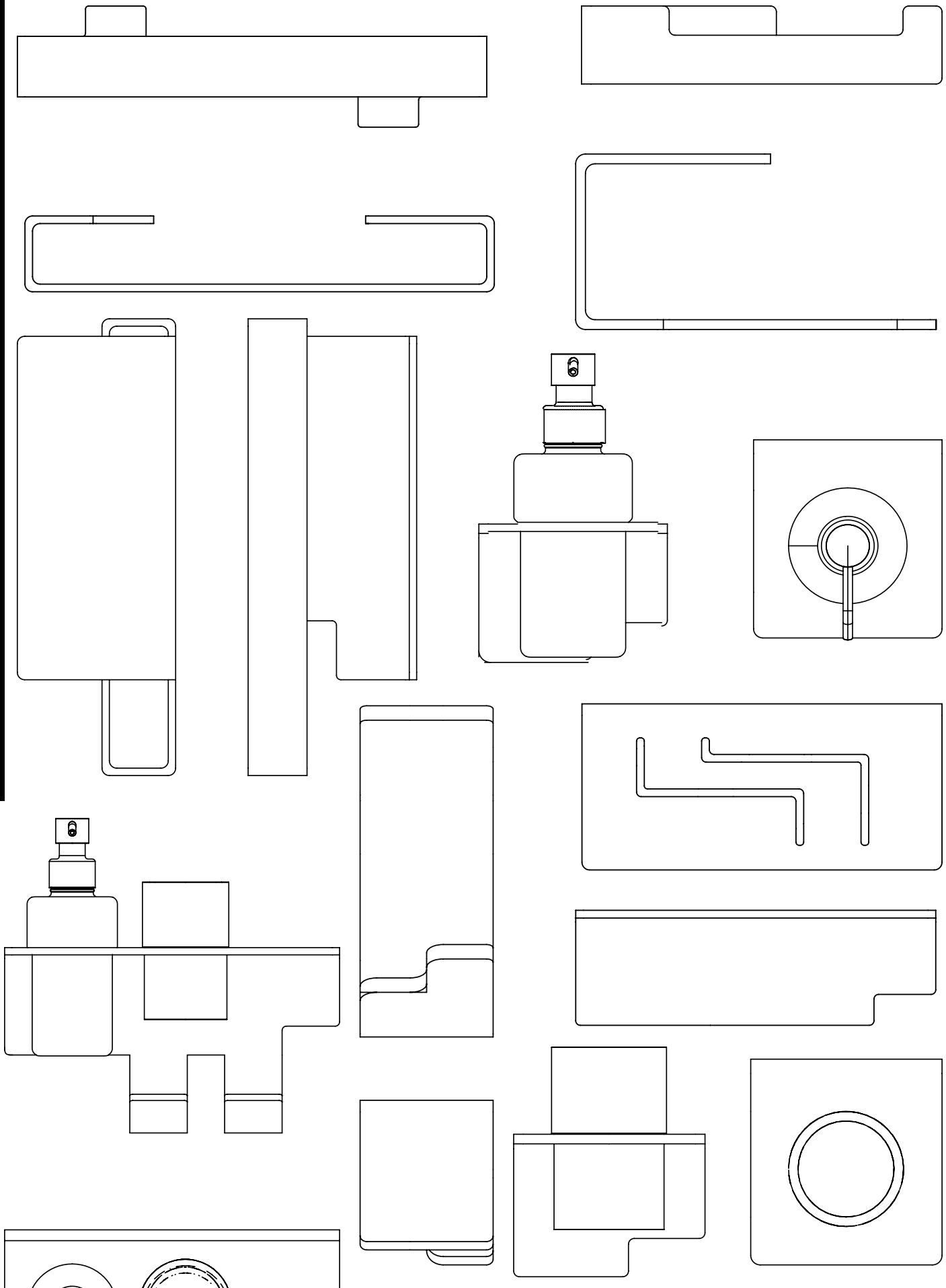

Serie Regula



PORTA ROTOLO
in PMMA sp. 8mm
Disponibile in tutte le nostre colorazioni

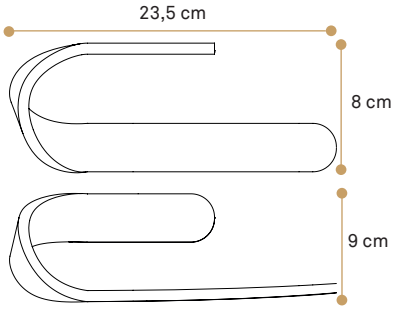



CODICE

ZEL01 incollo	**L**23,5x**P**8x**H**9cm
ZEL01T tassello	**L**23,5x**P**8x**H**9cm



PORTA BICCHIERE
in PMMA sp. 8mm
Disponibile in tutte le nostre colorazioni

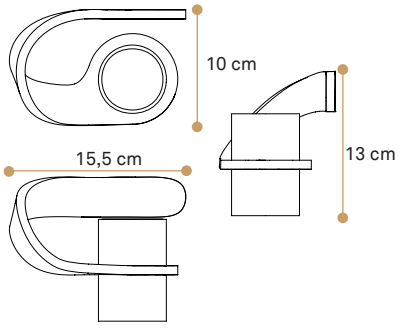



CODICE

ZEL02 incollo	**L**13x**P**10x**H**15cm
ZEL02T tassello	**L**13x**P**10x**H**15cm

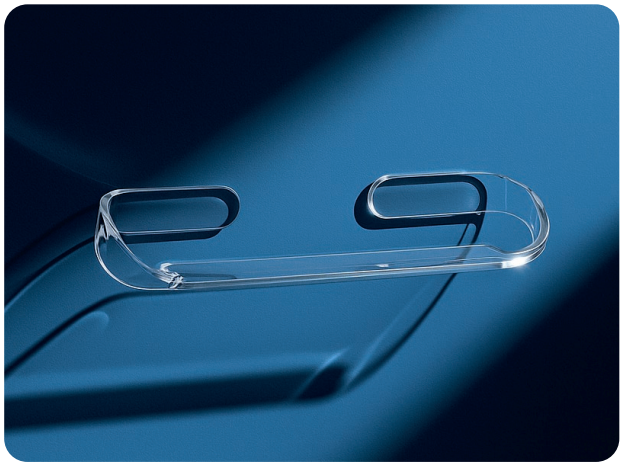

MENSOLA
in PMMA sp. 8mm
Disponibile in tutte le nostre colorazioni

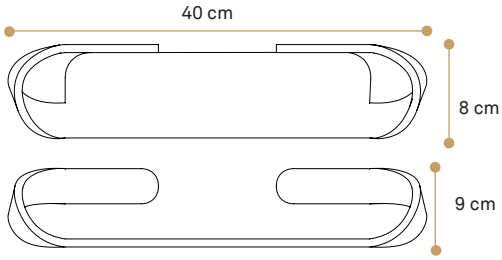



CODICE

ZEL0530 incollo	**L**30x**P**8x**H**9cm
ZEL05T30 tassello	**L**30x**P**8x**H**9cm
ZEL0540 incollo	**L**40x**P**8x**H**9cm
ZEL05T40 tassello	**L**40x**P**8x**H**9cm
ZEL0550 incollo	**L**50x**P**8x**H**9cm
ZEL05T50 tassello	**L**50x**P**8x**H**9cm
ZEL0560 incollo	**L**60x**P**8x**H**9cm
ZEL05T60 tassello	**L**60x**P**8x**H**9cm



PORTA ASCIUGAMANI
in PMMA sp. 8mm
Disponibile in tutte le nostre colorazioni

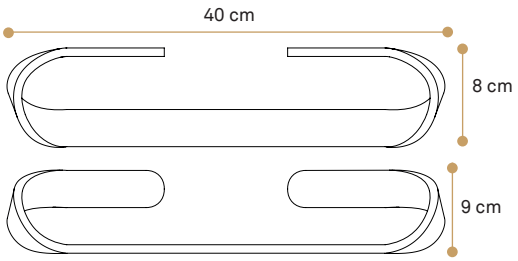



CODICE

ZEL0430 incollo	L30xP8xH9cm
ZEL04T30 tassello	L30xP8xH9cm
ZEL0440 incollo	L40xP8xH9cm
ZEL04T40 tassello	L40xP8xH9cm
ZEL0450 incollo	L50xP8xH9cm
ZEL04T50 tassello	L50xP8xH9cm
ZEL0460 incollo	L60xP8xH9cm
ZEL04T60 tassello	L60xP8xH9cm

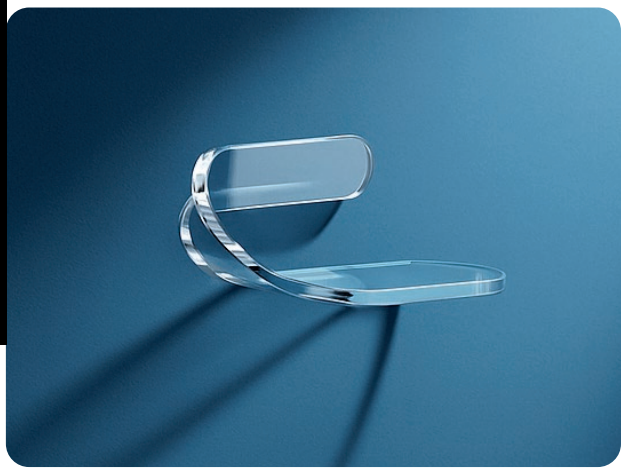

PORTA SAPONETTA
in PMMA sp. 8mm
Disponibile in tutte le nostre colorazioni

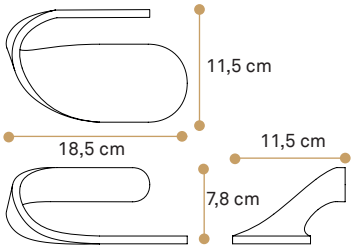



CODICE

ZEL00 incollo	L8xP6xH15cm
ZEL00T tassello	L8xP6xH15cm

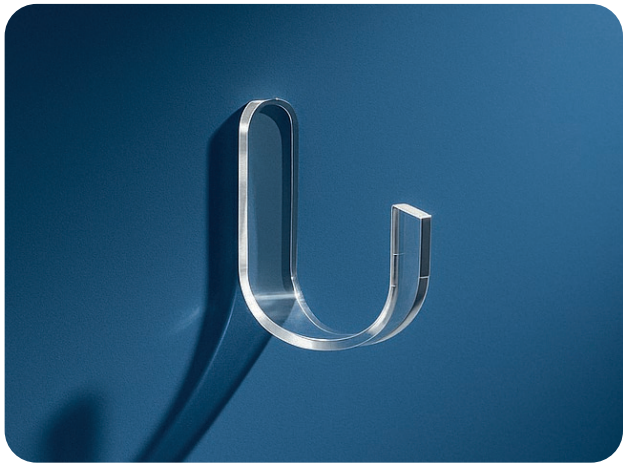

APPENDIABITO
in PMMA sp. 8mm
Disponibile in tutte le nostre colorazioni

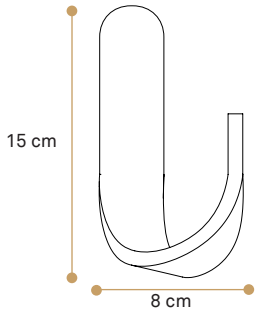



CODICE

ZEL03 incollo	L8xP6xH15cm
ZEL03T tassello	L8xP6xH15cm

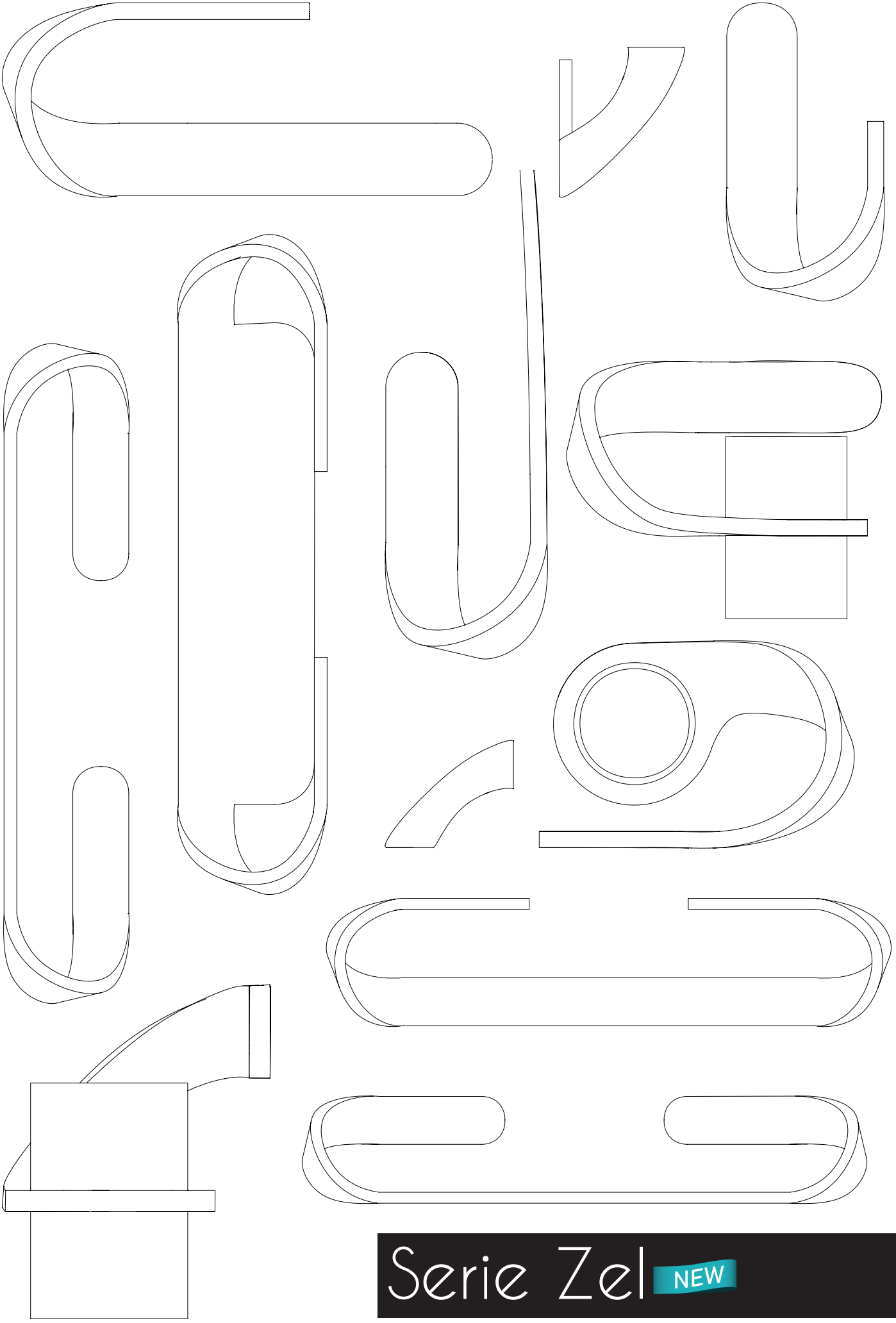

Serie Zel NEW

Ikos



Gettacarte in PMMA sp. 3mm
Bordini in metallo oro o cromo
Disponibile Trasparente e Satinato





Tubo Trasparente o Satinato

Capacità 7,9 lt

CODICE	
1014O trasp. e bordo oro	Ø20xH25,2cm
1014OS sat. e bordo oro	Ø20xH25,2cm
1014C trasp. e brodo cromo	Ø20xH25,2cm
1014CS sat. e bordo cromo	Ø20xH25,2cm

Tuba



Gettacarte in PMMA
Fondo e Tappo PMMA sp. 3/5mm
Disponibili in tutte le nostre colorazioni

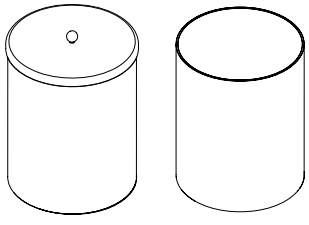

Ø21,2 x H33cm Ø20 x H30cm

Capacità 10,4 lt

Tubo PMMA sp. 3mm
Disponibile Trasparente e Satinato

CODICE	
1016 trasp. senza tappo	Ø20xH30cm
T1016 trasp. con tappo	Ø21,2xH33cm
1016S sat. senza tappo	Ø20xH30cm
T1016S sat. con tappo	Ø21,2xH33cm

Tocco



Gettacarte in PMMA sp. 5mm
Disponibili in tutte le nostre colorazioni



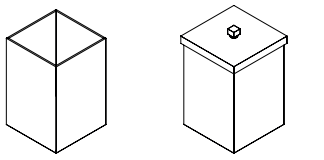

L20xP20xH30 cm L21,2xP21,2xH33 cm

Capacità 12 lt

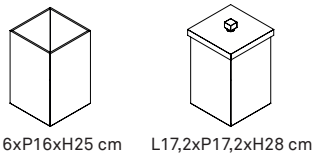

L16xP16xH25 cm L17,2xP17,2xH28 cm

Capacità 6,4 lt

CODICE

T1018 piccolo con tappo	**L**16x**P**16x**H**28cm
1018 piccolo senza tappo	**L**16x**P**16x**H**25cm
T1017 grande con tappo	**L**20x**P**20x**H**33cm
1017 grande senza tappo	**L**20x**P**20x**H**30cm

Easy



Gettacarte in PMMA sp. 5mm
Disponibili in tutte le nostre colorazioni



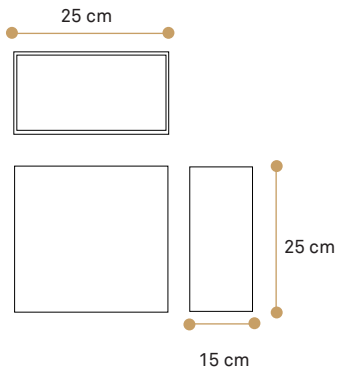

Capacità 9,4 lt

CODICE

1000	**L**25x**P**15x**H**25cm

gettacarte

Freccia





Mensola
in PMMA sp. 5mm
Disponibili in tutte
le nostre colorazioni

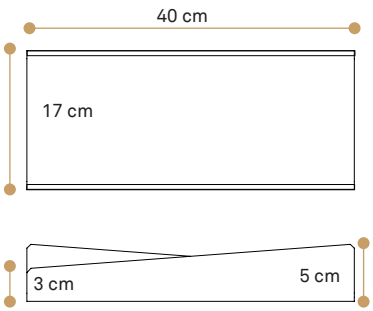

CODICE

72 incollo senza asole	**L**40x**P**17x**H**5cm
72T tassello senza asole	**L**40x**P**17x**H**5cm
72A incollo con asole	**L**40x**P**17x**H**5cm
72AT tassello con asole	**L**40x**P**17x**H**5cm

Dune





Mensola
in PMMA sp. 5mm
Disponibili in tutte
le nostre colorazioni

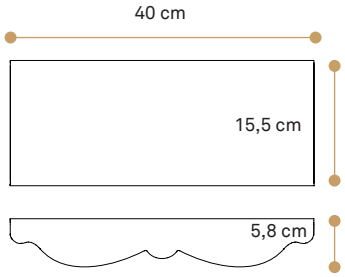

CODICE

399M incollo	**L**40x**P**15,5x**H**5,8cm
399MT tassello	**L**40x**P**15,5x**H**5,8cm

Stile 2/3



Mensola in PMMA sp.10mm
Disponibili in tutte le nostre colorazioni

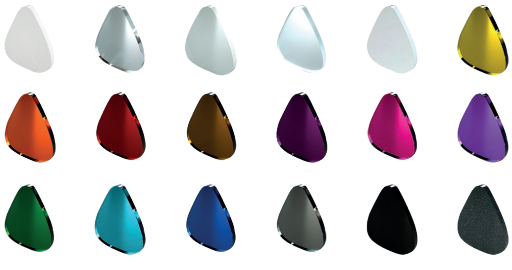

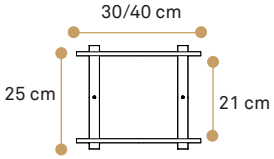

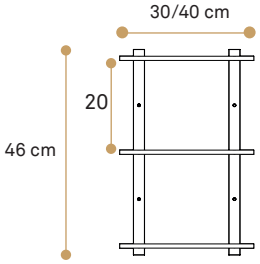

CODICE

70 doppia L30	L30xP13xH25cm
70G doppia L40	L40xP13xH25cm
71 tripla L30	L30xP13xH46cm
71G tripla L40	L40xP13xH46cm

Stile





Mensola in PMMA
sp.10mm
Supporti Cromo
Disponibili in tutte
le nostre colorazioni

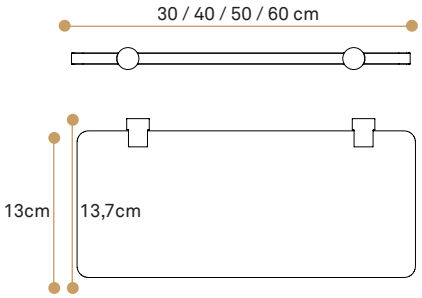

CODICE

64 L30	L30xP13,7
65 L40	L40xP13,7
66 L50	L50xP13,7
67 L60	L60xP13,7

Linea

angolare





Mensola in PMMA
sp. 8mm tassello
Disponibili in tutte
le nostre colorazioni

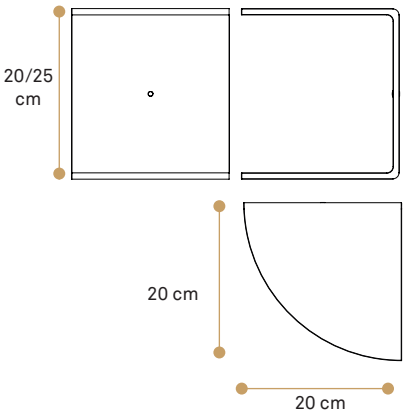

CODICE

61 H 20cm	L20xP20xH20cm
61G H 25cm	L20xP20xH25cm

Linea





Mensola in PMMA
sp. 8mm tassello
Disponibili in tutte
le nostre colorazioni

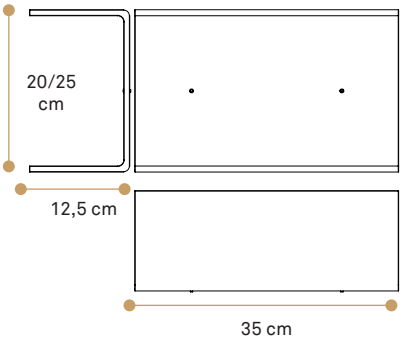

CODICE

60 H 20cm	L35xP12,5xH20cm
60G H 25cm	L35xP12,5xH25cm

mensole

Ovo



Porta saponetta in PMMA sp.10mm
Disponibile in tutte le nostre colorazioni
PMMA sp. 20mm
Disponibile solo Trasparente



CODICE

1201 sp. 20mm	Ø12,5cm
1201CL sp. 10mm	Ø12,5cm

Easy
angolo vivo



Porta saponetta in PMMA sp.10mm
Disponibile in tutte le nostre colorazioni
PMMA sp. 20mm
Disponibile solo Trasparente

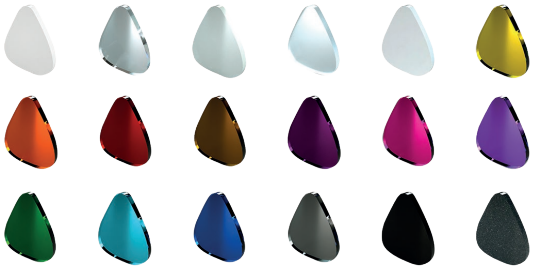

CODICE

1202CL Piccolo Sp.10 mm	**L**10x**P**8,5 cm
1202 Piccolo sp.20mm	**L**10x**P**8,5 cm
1203CL Grande sp.10mm	**L**14x**P**10 cm
1203 Grande sp.20mm	**L**14x**P**10 cm

Easy
stondato



Porta saponetta in PMMA sp.10mm
Disponibile in tutte le nostre colorazioni
PMMA sp. 20mm
Disponibile solo Trasparente



CODICE

1204CL Piccolo Sp.10 mm	**L**10x**P**8,5 cm
1204 Piccolo sp.20mm	**L**10x**P**8,5 cm
1205CL Grande sp.10mm	**L**14x**P**10 cm
1205 Grande sp.20mm	**L**14x**P**10 cm

Easy

smussato



Porta saponetta in PMMA sp.10mm
Disponibile in tutte le
nostre colorazioni
PMMA sp. 20mm
Disponibile solo Trasparente



CODICE

1213CL Piccolo Sp.10 mm	**L**10x**P**8,5 cm
1213 Piccolo sp.20mm	**L**10x**P**8,5 cm
1212CL Grande sp.10mm	**L**14x**P**10 cm
1212 Grande sp.20mm	**L**14x**P**10 cm

Vela



Porta saponetta in PMMA sp.10mm
Disponibile in tutte le
nostre colorazioni

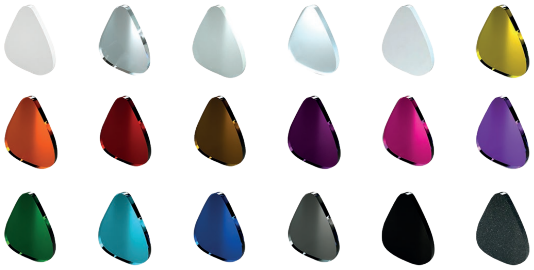

CODICE

1206	**L**12x**P**12x**H**2,7cm

Otto



PMMA sp.10mm
Disponibile in tutte le
nostre colorazioni
PMMA sp. 20mm
Disponibile solo Trasparente



CODICE

1207 sp. 20mm	**L**12,5x**P**12,5cm
1207CL sp. 10mm	**L**12,5x**P**12,5cm

porta sapone



Ala

Bicchiere in PMMA sp. 5mm
Disponibili in tutte le nostre colorazioni



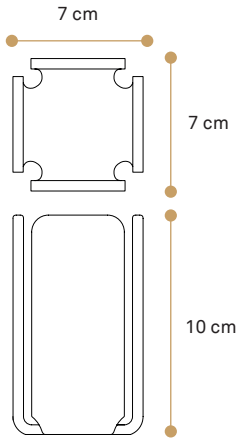

CODICE

53	L7xP7xH10cm



Ikos

Bicchiere in PMMA
Basetta sp.10mm
Disponibili in tutte le nostre colorazioni

Struttura in metallo cromato

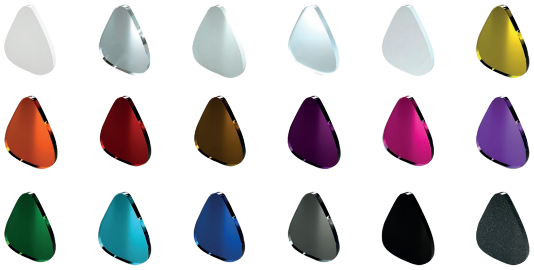

CODICE

IK004 senza basetta	L6,3xP6,3xH11,5cm
IK003 con basetta	L6,3xP6,3xH12,5cm
con attacco a parete	-





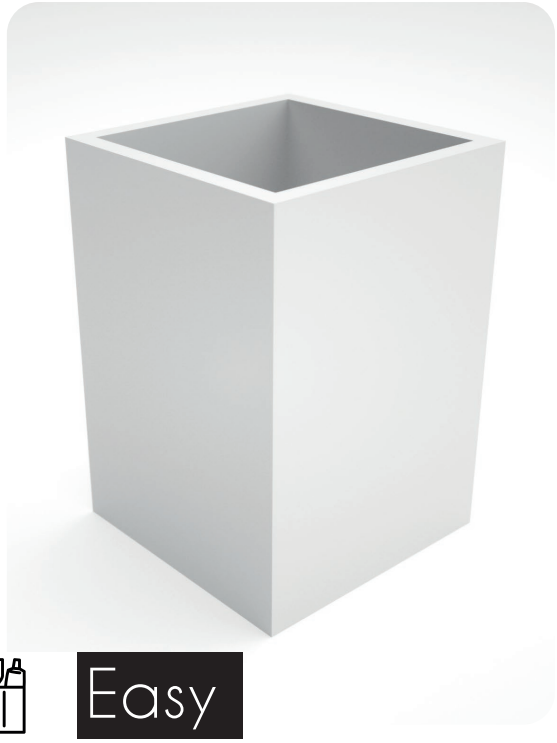

Easy

rettangolare

Easy

quadrato

Bicchieri in PMMA sp. 5mm
Disponibili in tutte le nostre colorazioni (escluso il Giallo)

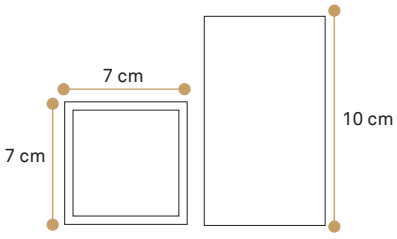

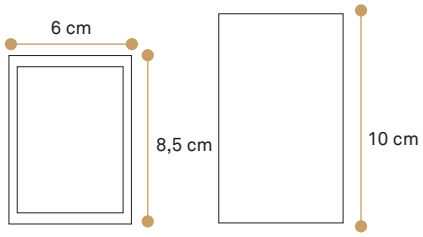

CODICE

55 rettangolare	L8,5xP6xH10cm
54 quadrato	L7xP7xH10cm



Ovo

Bicchiere in PMMA sp. 5mm
Disponibile in tutte
le nostre colorazioni

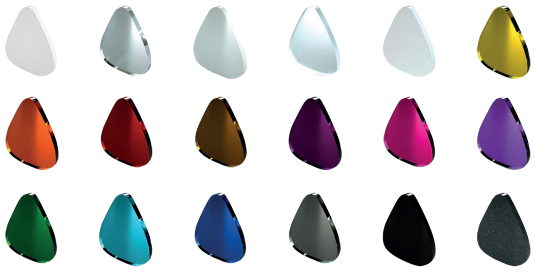

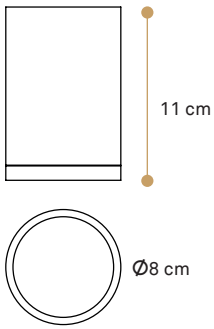

CODICE

50	Ø8xH11cm

bicchieri



Ikos

Dispenser con Pompetta
e struttura in metallo cromato
IK002Q - IK002 Basetta in PMMA sp.10mm
Disponibili in tutte le nostre colorazioni



Ikos

tondo



CODICE

IK001Q senza basetta	L6xP6xH17,5cm
IK002Q con basetta	L6xP6xH18,5cm
IK001 senza basetta tondo	Ø6xH17,5cm
IK002 con basetta tondo	Ø6xH18,5cm
con attacco a parete	-



Easy Plus

Dispenser in PMMA sp. 5mm
Disponibile in tutte le nostre colorazioni
(escluso il Giallo)
Pompetta dosatrice in metallo cromato



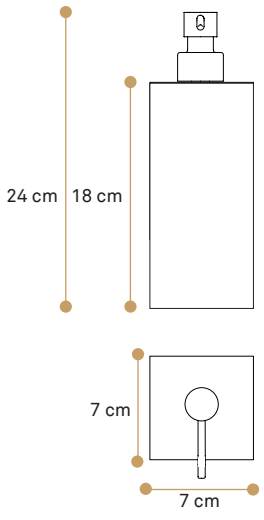

CODICE

EP001	L7xP7xH24cm



Easy

quadrato

Dispenser in PMMA sp. 5mm
Pompetta dosatrice in metallo cromato

Disponibile in tutte le
nostre colorazioni (escluso il Giallo)



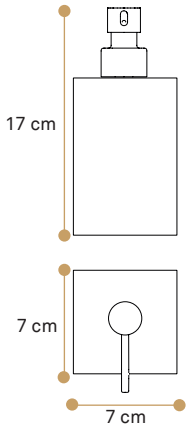

CODICE

1209	L7xP7xH17cm



Tondo

Dispenser in PMMA sp. 5mm
Pompetta dosatrice in metallo cromato

Disponibile solo Nero o Bianco lucido



Versione bianca



CODICE

1211	Ø6xH17,5cm



Cubo

Dispenser in PMMA sp. 5mm
Pompetta dosatrice in metallo cromato

Disponibile in tutte le nostre colorazioni
(escluso il Giallo)



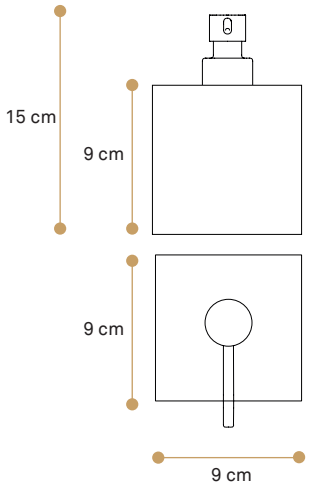

CODICE

1208	L9xP9xH15cm



Easy

rettangolare

Dispenser in PMMA sp. 5mm
Pompetta dosatrice in metallo cromato

Disponibile in tutte le nostre colorazioni
(escluso il Giallo)



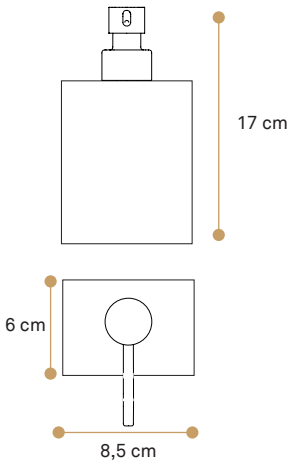

CODICE

1210	L8,5xP6xH17cm

dispenser



Mia

Porta lavette PMMA sp. 3mm

Disponibili in tutte le nostre colorazioni

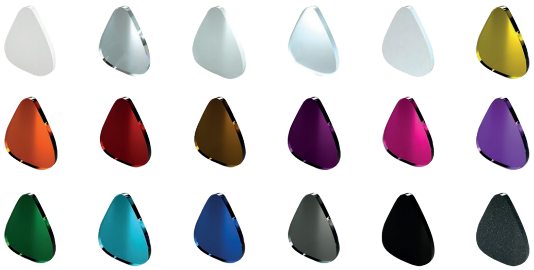

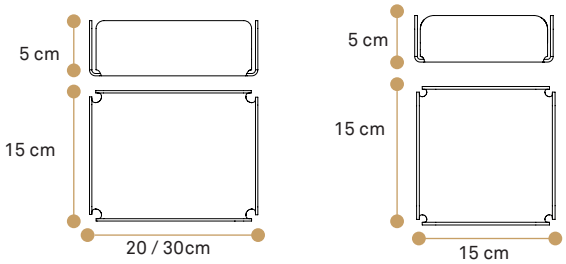

CODICE

1251 15x15 cm	L15xP15xH5cm
1250 20x15 cm	L20xP15xH5cm
1250G 30x15 cm	L30xP15xH5cm



Tao

Portalavette PMMA sp. 3mm

Disponibile in tutte le nostre colorazioni



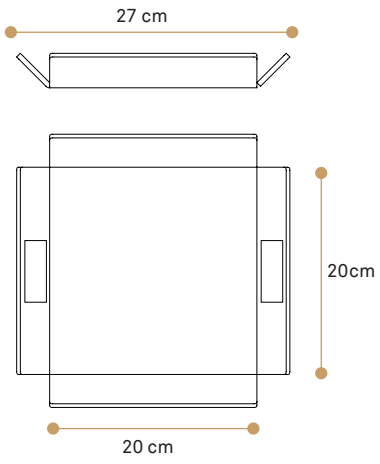

*NB: Su richiesta disponibile anche sp. 5mm

CODICE

1252	L20xP20xH2cm

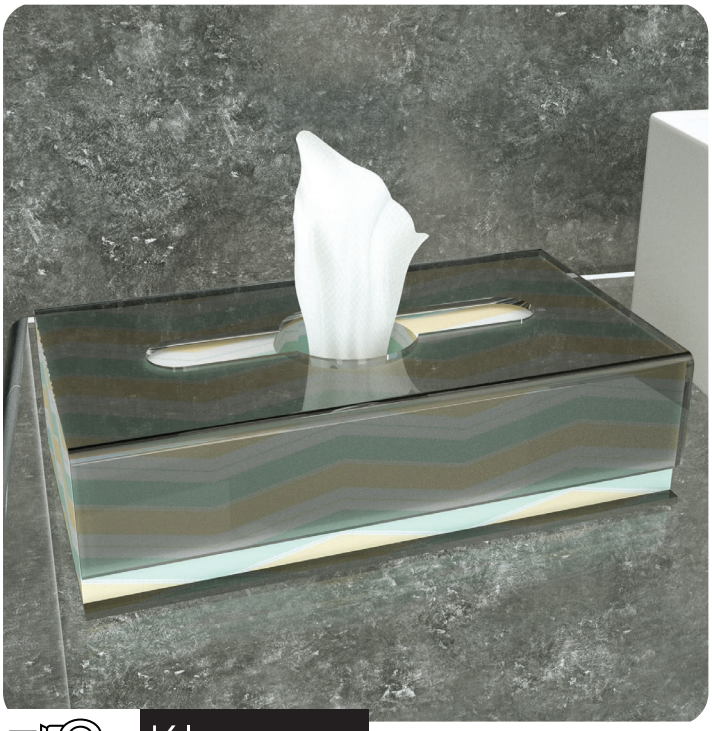

Klenny

Porta fazzoletti PMMA sp. 3mm

Disponibili in tutte le nostre colorazioni

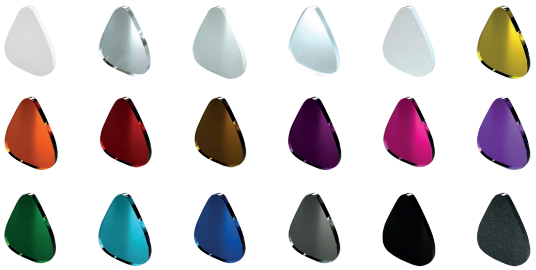

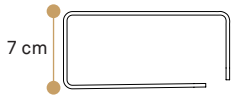

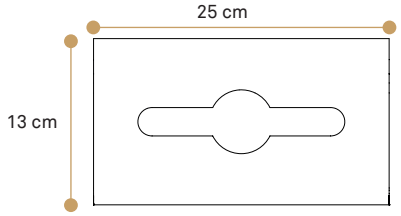

CODICE

1054	L25xP13xH7cm



Fazzolì

Porta fazzoletti in PMMA
Base sp.10 mm
Struttura PMMA sp. 3mm

Disponibile in tutte le nostre colorazioni

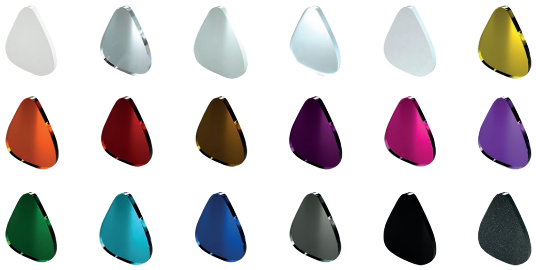

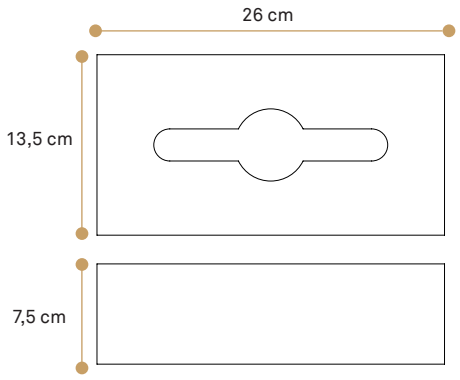

CODICE

1054F	L26xP13,5xH7,5cm



Cubo

Portarotolo da parete PMMA sp. 5mm

Disponibili in tutte le nostre colorazioni



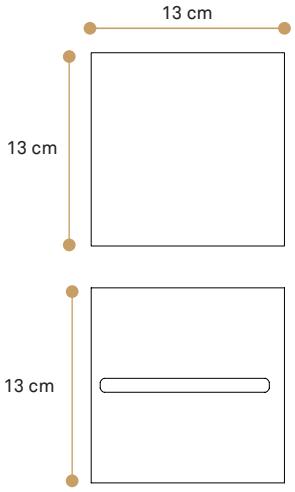

CODICE

CU001 incollo	**L**13x**P**13x**H**13cm
CU001T tassello	**L**13x**P**13x**H**13cm



Kub

Porta fazzoletti in PMMA
Base sp. 5mm - Struttura sp. 3mm

Disponibile in tutte le nostre colorazioni



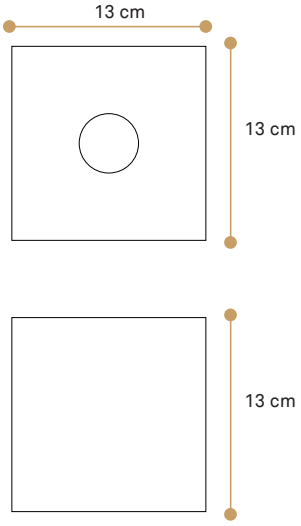

CODICE

FZ001	**L**13x**P**13x**H**13cm



Quadro

Portarotolo in PMMA sp. 5mm

Disponibile in tutte le nostre colorazioni



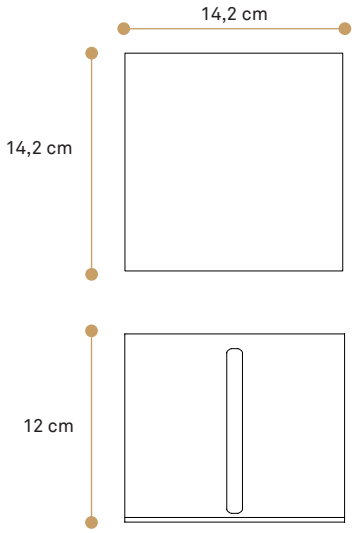

CODICE	
1054Q	L|4,2xP|4,2xxH|2cm



Tondo

Portarotolo in PMMA
Base e tappo sp.10mm

Disponibili in tutte le nostre colorazioni



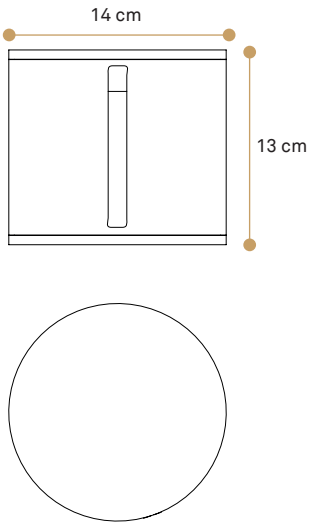

Tubo PMMA sp.3 mm
Disponibile Trasparente e Satinato



CODICE	
1054T Tubo trasparente	Ø|4xH|3cm
1054TS Tubo satinato	Ø|4xH|3cm

Windy



CODICE

PP001 incollo	L10xP10xH10cm
PP001T tassello	L10xP10xH10cm

Porta Phon in PMMA sp. 5mm
Disponibile in tutte
le nostre colorazioni

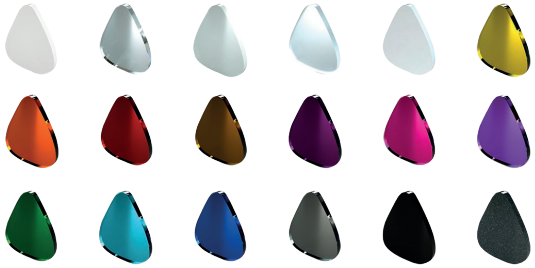

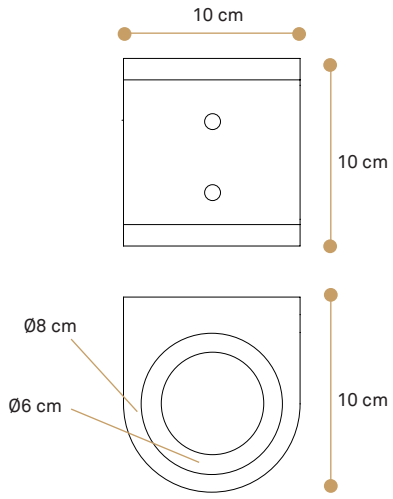

Tubì



CODICE

TUBO1	Ø7xH11,5cm

Porta cotton fioc in PMMA
Base sp. 3mm
Coperchio sp. 6mm
Disponibili in tutte
le nostre colorazioni

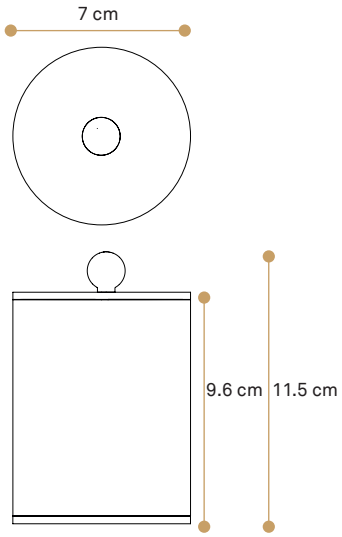

Tubo PMMA sp. 3mm
Pomello Ø 15mm
Disponibili solo Trasparenti



porta oggetti



Omega

Porta teli in PMMA sp. 5mm

Disponibili in tutte le nostre colorazioni

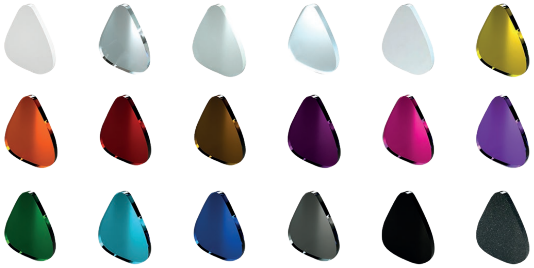

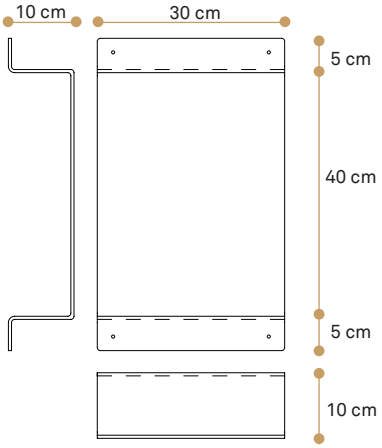

CODICE

PTOMG	L30xP10xH50cm



Bis&Tris

Asta centrale Ø 25 mm
Disponibile solo trasparente



CODICE

BISO1 2 aste	L6xP37xH10cm
TRIO2 3 aste	L6xP37xH18cm

Porta teli in PMMA
Aste e attacco a parete sp.10 mm
Disponibili in tutte le nostre colorazioni



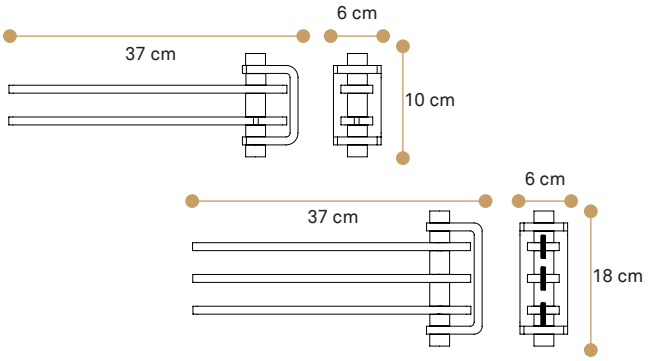

*Aste girevoli



Versione con 3 aste



Round

Porta teli in PMMA
Aste laterali ∅ 24 mm
Aste centrali ∅ 18 mm

Disponibile solo Trasparente

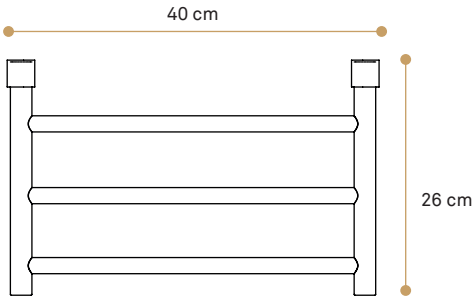

CODICE

RU001	L40xP26xH3cm



Gamma

Porta teli in PMMA sp. 5mm o sp.10mm
Disponibili in tutte le nostre colorazioni



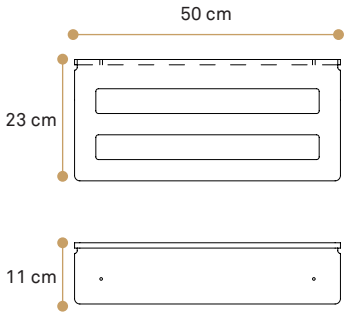



CODICE

GM001 sp.10mm	L50xP23xH11cm
GM001P sp.5mm	L50xP23xH11cm
GM003 10mm con appendiabito	L50xP23xH11cm
GM003P 5mm con appendiabito	L50xP23xH11cm

Zed



CODICE

ZED01	L40xP6,5xH23cm

Stampella porta teli in PMMA sp.10 mm
Disponibile in tutte le nostre colorazioni

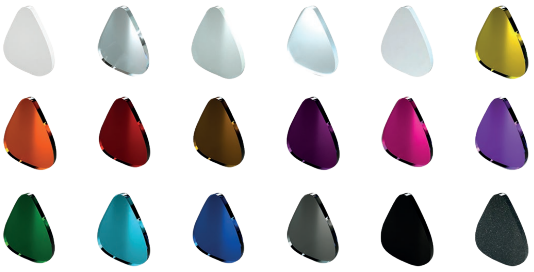

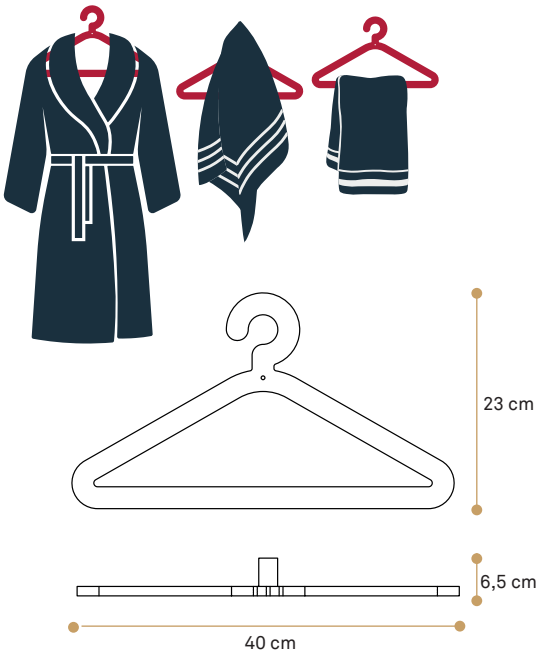

porta teli



Quadro Plus

Scopino in PMMA
Fusto sp. 5mm
Disponibili in tutte le nostre colorazioni



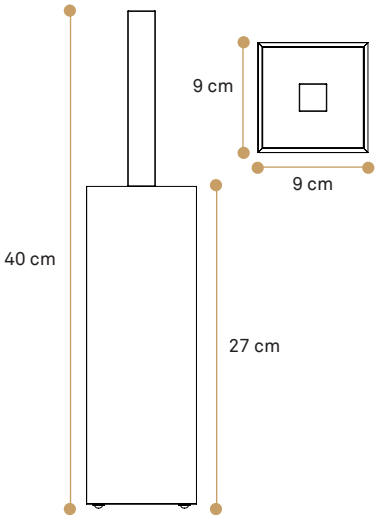

Manico quadrato 20x20 mm
Disponibile solo Trasparente
Ciuffo interno in setole



*NB:Non realizzabile Trasparente

CODICE

Q036G	L9xP9xH40cm



Quadro

Scopino in PMMA
Fusto sp. 5mm
Disponibili in tutte le nostre colorazioni



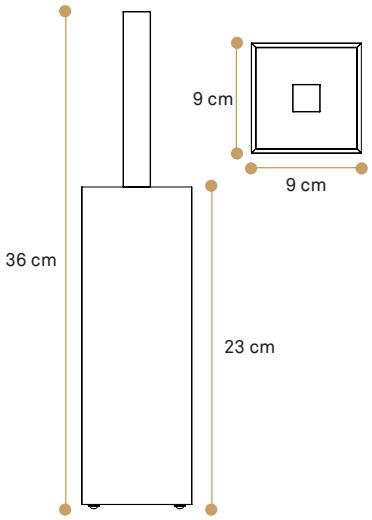

Manico quadrato 20x20 mm
Disponibile solo Trasparente
Ciuffo interno in setole



*NB:Non realizzabile Trasparente

CODICE

Q036	L9xP9xH36cm



Quadro parete

Scopino con Fusto in PMMA sp. 5mm
Disponibili in tutte le nostre colorazioni



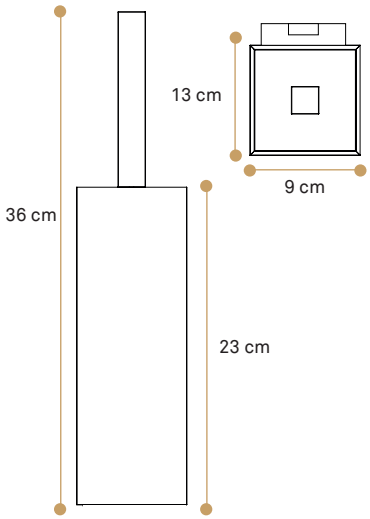

Manico quadrato 20x20 mm
Disponibile solo Trasparente
Ciuffo interno in setole



CODICE

Q036PT tassello	**L**9x**P**13x**H**36cm
Q036P incollo	**L**9x**P**13x**H**36cm

*NB:Non realizzabile Trasparente



Quadro Cromo

Scopino con Fusto in Metallo cromato
Manico quadrato 20x20 mm
Disponibile solo Trasparente
Ciuffo interno in setole



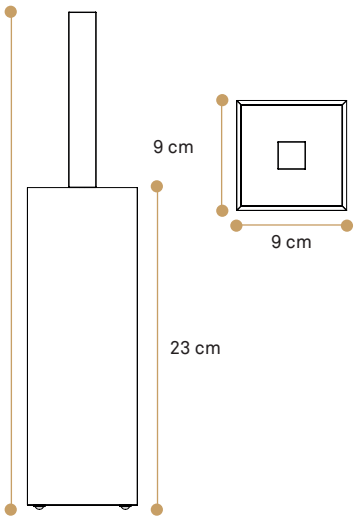

CODICE

Q036C	**L**9x**P**9x**H**36cm



Dom

Scopino in acciaio satinato nero



CODICE

DOM01	Ø8xH36cm



Cilindrico

parete

Scopino con Fustoin PMMA sp. 3mm
Disponibile solo Opal
Manico Ø 18mm
Disponibile solo Trasparente
Ciuffo interno in setole
Tappo e fondo PMMA sp. 3mm
Disponibili in tutte le nostre colorazioni



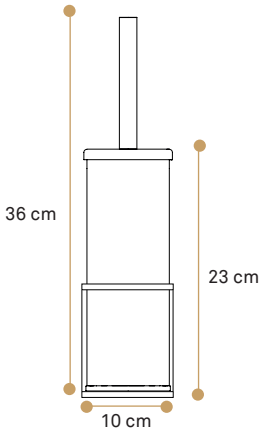

CODICE

S094P incollo	L10xP10xH36cm
S094PT tassello	L10xP10xH36cm



Cilindrico Plus

Scopino in PMMA
Fusto sp. 3mm
Disponibile solo Opal
Manico Ø 18mm
Disponibile solo Trasparente
Ciuffo interno in setole
Tappo e fondo sp. 3mm
Disponibili in tutte le nostre colorazioni



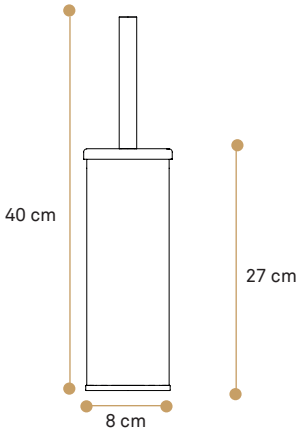

CODICE

S094G	Ø8xH40cm



Cilindrico

Cilindrico ottone/cromo

Scopino con Fusto in
Ottone o Cromo
Manico Ø 18mm

Disponibile solo Trasparente
Ciuffo interno in setole

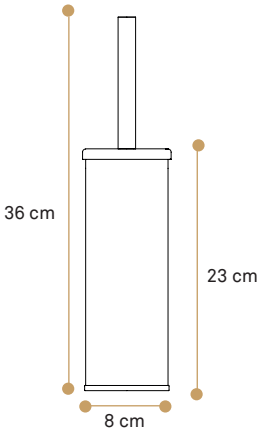

CODICE

S094O	Ø8xH36cm
S094C	Ø8xH36cm



Cilindrico

Scopino in PMMA
Fusto sp. 3mm
Disponibile solo Opal
Manico Ø 18mm
Disponibile solo Trasparente
Ciuffo interno in setole
Tappo e fondo sp. 3mm
Disponibili in tutte le nostre colorazioni



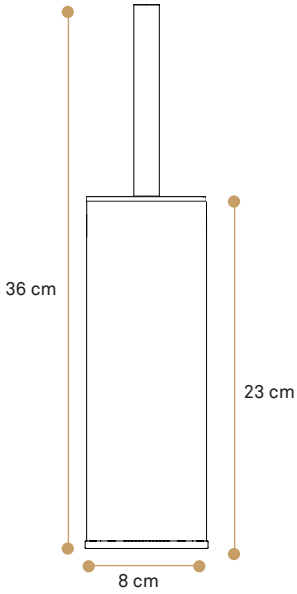

CODICE

S094	Ø8xH36cm



Simply

Scopino con Fiala in ABS bianco
Manico Ø 18mm
Disponibile solo Trasparente
Ciuffo interno in setole
Tappo in PMMA sp. 3mm

Disponibili in tutte le nostre colorazioni



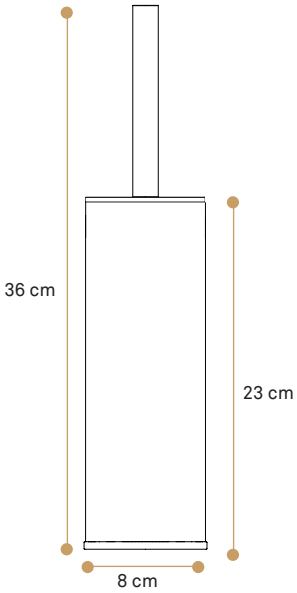

*NB: In fase d'ordine indicare il colore del tappo

CODICE

SMP01	Ø9xH36,3cm fusto H24,5cm

scopini

accessori



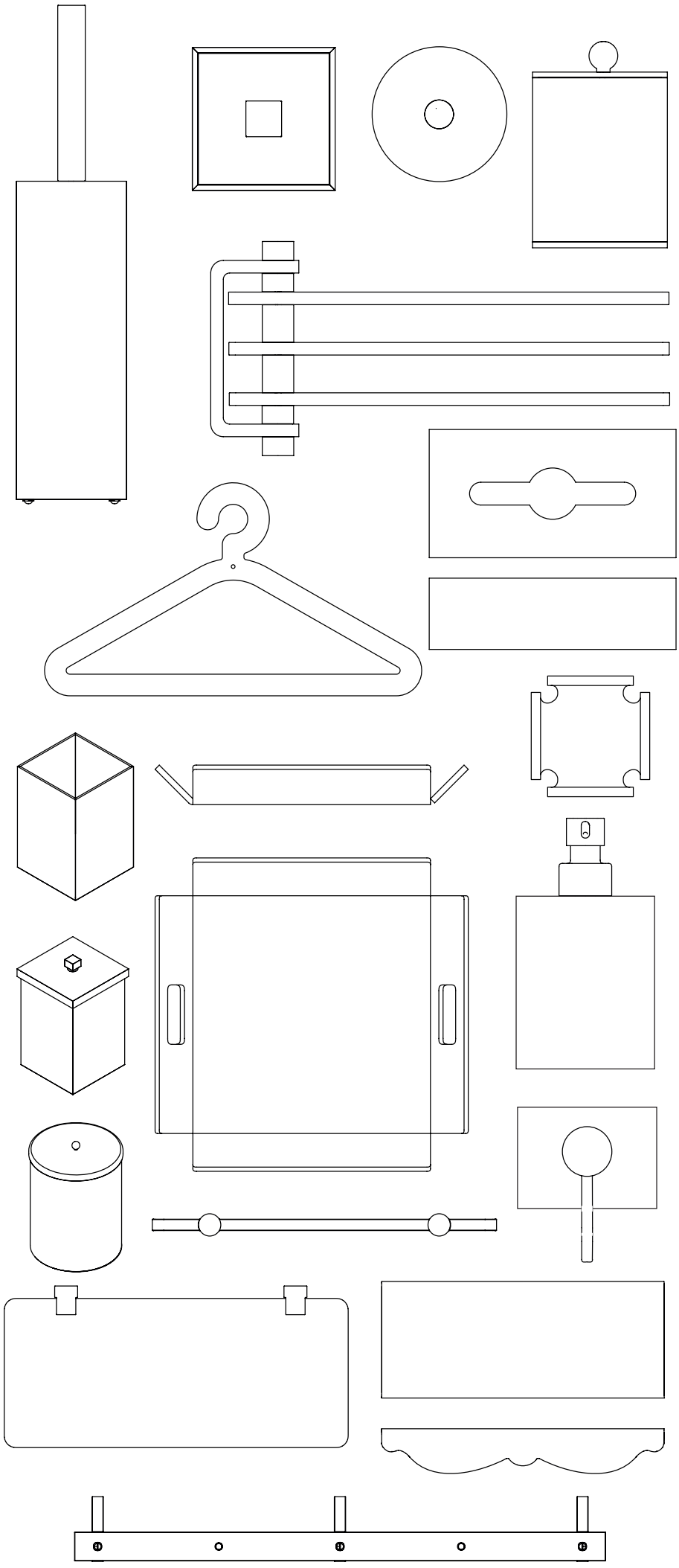



Quadra

Piantana in PMMA
Base sp. 20mm
Base/ Asta portasciugamano sp.10mm
Disponibile in tutte le nostre colorazioni



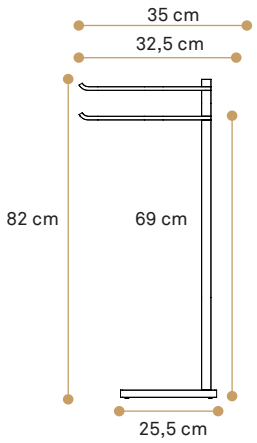

Asta verticale quadrata 25x25 mm
Disponibile solo Trasparente 

*Asta verticale avvitata alla base
*Aste portasciugamano girevoli

CODICE

506 trasparente	**L**17x**P**35x**H**82cm
506CL base e aste portasciugamano col.	**L**17x**P**35x**H**82cm



Zenith

Piantana in PMMA
Base sp. 25mm
Asta Centrale PMMA Ø 30mm
Aste Portasciugamano in PMMA Ø18mm
Disponibile solo Trasparente 

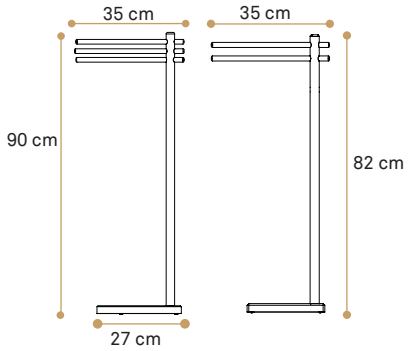

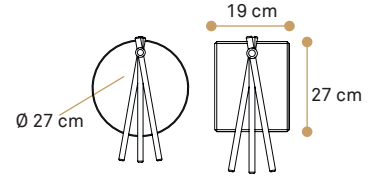

*Aste portasciugamano fisse

CODICE

502Q Base rettangolare 2 aste
505Q Base rettangolare 3 aste
502 Base tonda 2 aste
505 Base tonda 3 aste





Flix

Piantana pieghevole in PMMA
Laterali sp.10mm
Disponibili in tutte le nostre colorazioni





Aste portasciugamano Ø 25 mm
Disponibili solo Trasparente

CODICE

525	L32xP31xH97cm



Cavalletto

Piantana in PMMA
Base sp. 25mm
Asta centrale smussata 30x30 mm
Asta portasciugamano Ø18mm
Disponibile solo Trasparente

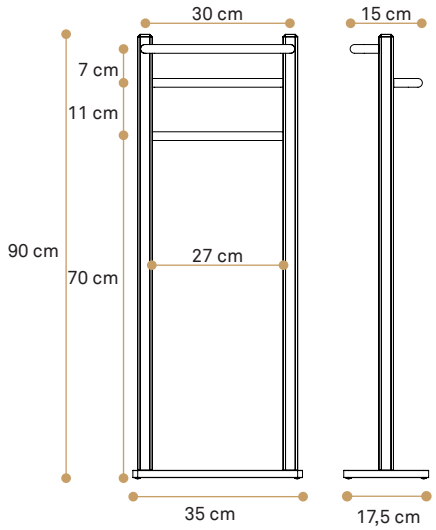

CODICE

500	L35xP17,5xH90cm

*Aste avvitatea alla base



Quarantacinque

Piantana in PMMA
Base sp. 25mm
Asta verticale smussata 30x30 mm
Asta portasciugamano sp.10mm
Disponibile solo Trasparente

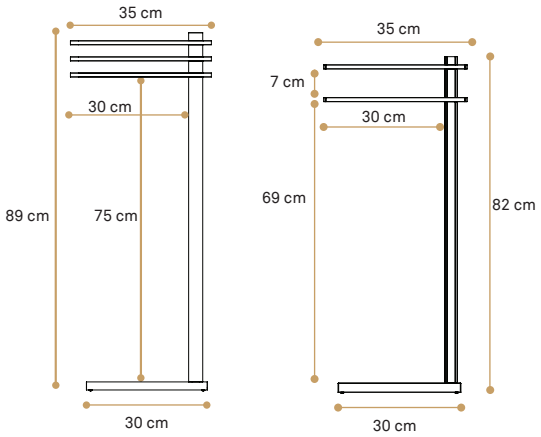

CODICE

514 2 aste	**L**19x**P**35x**H**82cm
515 3 aste	**L**19x**P**35x**H**89cm

*Aste portasciugamano girevoli
*Asta verticale avvitata alla base



Mister X

Piantana pieghevole in PMMA
Aste laterali sp.15mm
Aste portasciugamano
quadrate 15x15mm
Disponibile solo Trasparente

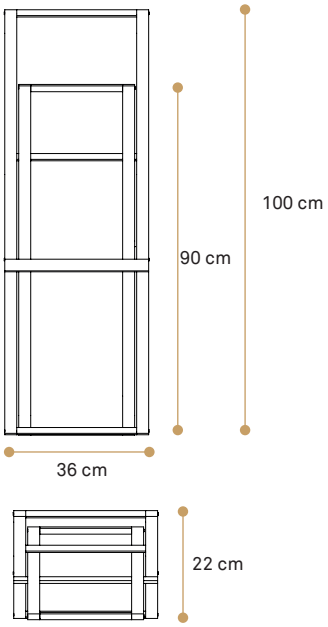

CODICE

523	**L**36x**P**22x**H**100cm



Salinas

Piantana in PMMA
Base sp. 25mm
Asta verticale Ø 30mm
Asta Portasciugamano sp.10mm
Disponibile solo Trasparente

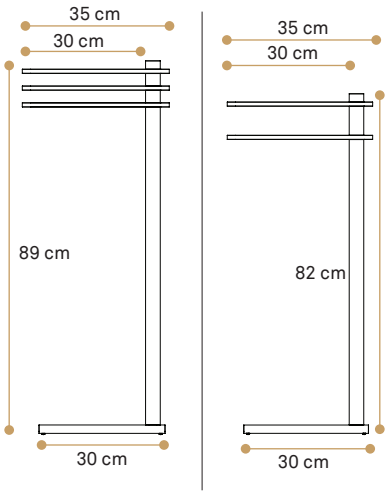

CODICE

512 2 aste	**L**19x**P**30x**H**82cm
513 3 aste	**L**19x**P**30x**H**89cm

*Aste portasciugamano girevoli
*Asta verticale avvitata alla base



Stile T/S

Porta scopino e rotolo in PMMA
Base sp. 25mm
Asta centrale Ø30 mm
Asta porta rotolo Ø 18 mm
Disponibile solo Trasparente
Scopino S094 - Fusto Opal
Tappo e fondo scopino sp. 3mm
Disponibili in tutte le nostre colorazioni



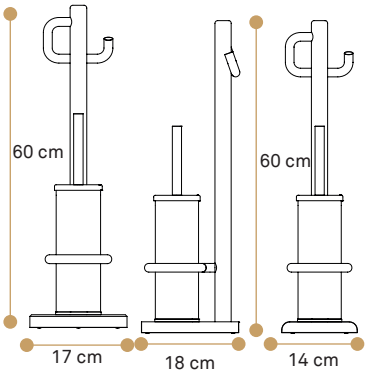

NB: In fase d'ordine, specificare il colore dello scopino

*Asta verticale avvitata alla base

CODICE

507 base tonda	Ø17x**H**60cm
510 base arrotondata	**L**14x**P**18x**H**60cm
507CR scopino cromo	Ø17x**H**60cm
510CR scopino cromo	**L**14x**P**18x**H**60cm

Su richiesta disponibile con scopino Cromo S094C Scopini da pag. 309



Stile 4

Porta scopino e rotolo in PMMA
Base sp .25mm
Asta verticale smussata 30x30 mm
Asta portasciugamano Ø 18mm
Disponibile solo Trasparente
Scopino S094 - Fusto Opal
Tappo e fondo scopino sp.3mm
Disponibili in tutte le nostre colorazioni



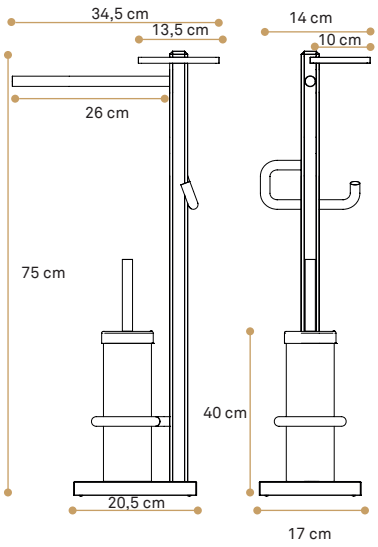

Su richiesta disponibile con scopino Cromo S094C Scopini da pag. 309

*Asta verticale avvitata alla base
*Asta portasciugamano Fissa

NB: In fase d'ordine, specificare il colore dello scopino

CODICE

501	**L**17x**P**20,5x**H**75cm
501CR scopino cromo	**L**17x**P**20,5x**H**75cm
501S senza scopino	**L**17x**P**20,5x**H**75cm



Stile

Porta scopino e rotolo in PMMA
con Base sp. 25mm
Aste verticale smussata 30x30mm
Asta portarotolo Ø 18mm
Disponibile solo Trasparente



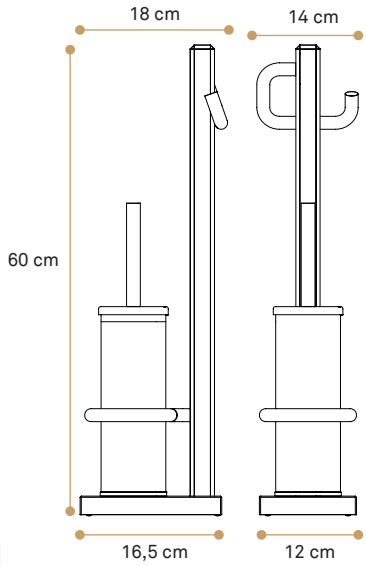

Scopino S094 - Fusto Opal
Tappo e fondo scopino in PMMA sp. 3mm
Disponibili in tutte le nostre colorazioni

Su richiesta disponibile con scopino Cromo S094C Scopini da pag. 309

*Asta verticale avvitata alla base

NB: In fase d'ordine, specificare il colore dello scopino

CODICE

504	**L**14x**P**18x**H**60cm
504CR scopino cromo	**L**14x**P**18x**H**60cm
504S senza scopino	**L**14x**P**18x**H**60cm

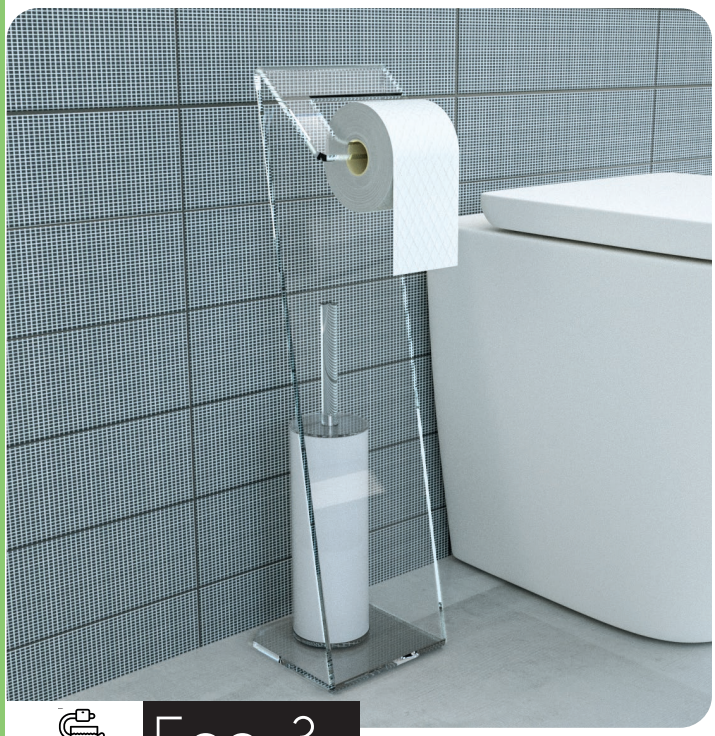

Eco 3

Porta scopino e rotolo
in PMMA sp. 8mm
Scopino S094 - Fusto Opal
Tappo e fondo scopino sp.3mm
Disponibili in tutte le nostre colorazioni

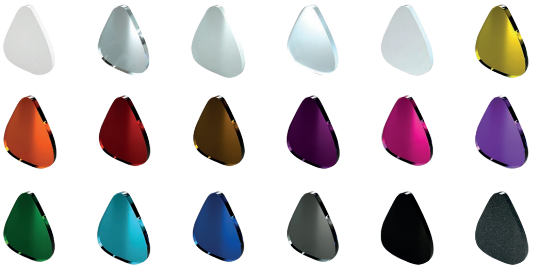

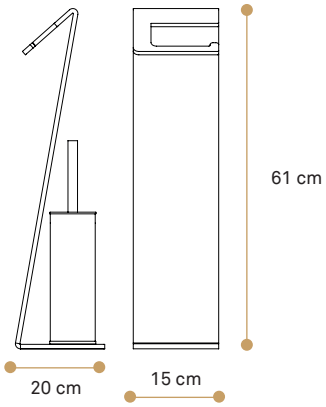

CODICE

ECO03	L15xP20xH61cm

Scopino POGGIATO sulla base. Su RICHIESTA fissaggio tramite vite (senza maggiorazione)



Eco 2

Porta scopino e rotolo
in PMMA sp. 8mm
Scopino S094 - Fusto Opal
Tappo e fondo scopino sp. 3mm
Disponibili in tutte le nostre colorazioni

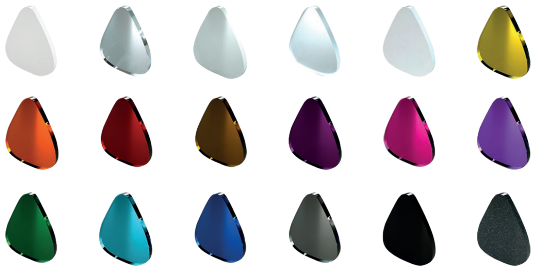

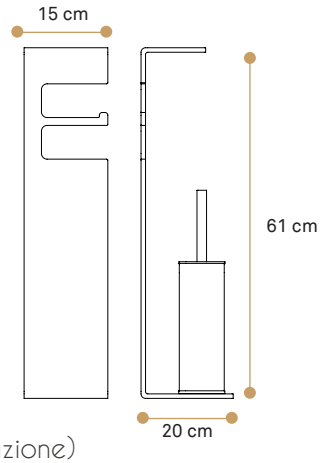

CODICE

ECO02	L15xP20xH61cm

Scopino POGGIATO sulla base. Su RICHIESTA fissaggio tramite vite (senza maggiorazione)



Eco 1

Porta scopino e rotolo
in PMMA sp. 8mm
Scopino S094 - Fusto Opal
Tappo e fondo scopino PMMA sp.3mm
Disponibili in tutte le nostre colorazioni

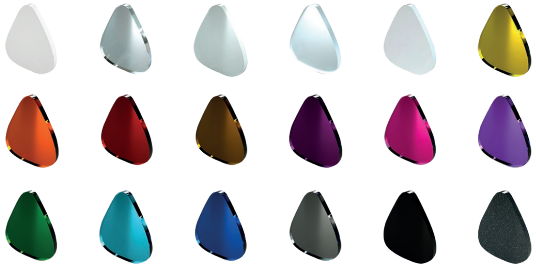

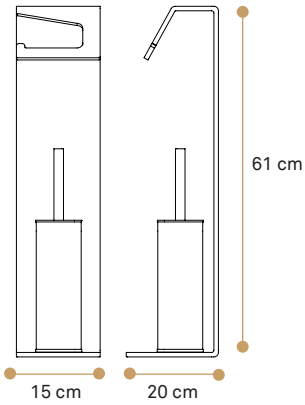

CODICE

ECO01	L15xP20xH61cm

Scopino POGGIATO sulla base. Su RICHIESTA fissaggio tramite vite (senza maggiorazione)



Giro 2

Piantana in PMMA
Base sp. 25mm
Tondi colorati sp. 3mm
Disponibile solo in Trasparente

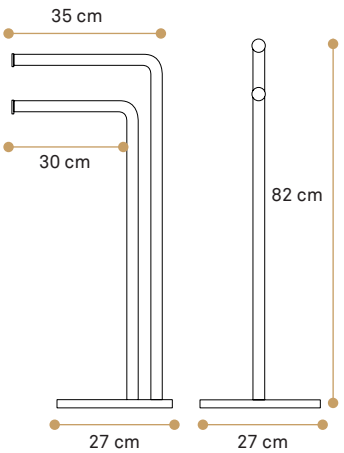

*Asta verticale avvitata alla base
* non girevoli

Asta centrale Ø 25 mm
Disponibile solo Trasparente

CODICE

520	L27xP35xH82cm

NB: In fase d'ordine specificare il colore dei tondi decorativi a fine asta.
In mancanza di tale dato saranno realizzati trasparenti



Giro portascopino

Porta scopino e rotolo in PMMA
Base sp.10 mm
Scopino S094 - Fusto Opal
Tappo e fondo scopino sp. 3mm
Disponibili in tutte le nostre colorazioni



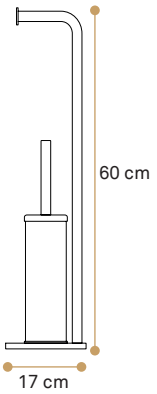

Asta centrale Ø 18 mm
Disponibile solo Trasparente



Su richiesta disponibile con
scopino Cromo S094C
Scopini da pag. 309

*Asta verticale avvitata alla base

CODICE	
518	Ø17xH60cm
518CR scopino cromo	Ø17xH60cm
518S senza scopino	Ø17xH60cm



Giro portarotolo

Porta scopino e rotolo in PMMA
Base sp.10mm
Disponibili in tutte le nostre colorazioni



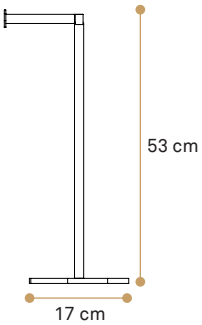

Asta centrale Ø 18 mm
Disponibile solo Trasparente



*Asta verticale avvitata alla base

CODICE	
519	Ø17xH53cm

NB: Tondo terminale del portartolo sarà realizzato nello stesso colore della base



Girella

Porta scopino e rotolo in PMMA
Base sp.15mm
Scopino S094 - Fusto Opal
Tappo e fondo scopino sp. 3mm
Disponibili in tutte le nostre colorazioni



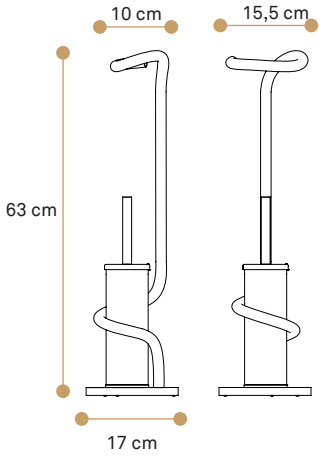

Asta centrale Ø 18 mm
Disponibile solo Trasparente



Su richiesta disponibile con
scopino Cromo S094C
Scopini da pag. 309
*Asta verticale avvitata alla base

CODICE

503	Ø17x**H**63cm
503CR struttura trasp. e scopino cromo	Ø17x**H**63cm
503S senza scopino	Ø17x**H**63cm



Quadra4

Porta scopino e rotolo in PMMA
Base/Asta/Portasaponetta sp.10mm
Disponibile in tutte le nostre colorazioni
Scopino Q036 Disponibile solo Colorato



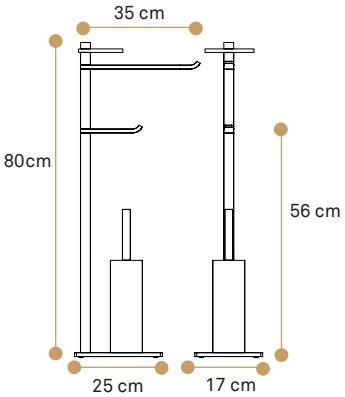

NB: In fase d'ordine,
specificare il colore
dello scopino
Su richiesta disponibile con
scopino Cromo Q036C
Scopini da pag. 309

*Asta portasciugamano e porta rotolo girevoli
*Asta verticale avvitata alla base

Asta verticale quadrata 25x25
Disponibile solo Trasparente



CODICE

522 struttura trasp. e scopino col.	L17x**P**35x**H**80cm
522CL base,aste,portasapone e scopino col.	L17x**P**35x**H**80cm
522CR struttura trasp. e scopino cromo	L17x**P**35x**H**80cm
522CLCR base,aste,portasapone e scopino cromo	L17x**P**35x**H**80cm



Quadra3

Porta scopino e rotolo in PMMA
Base / Aste sp.10mm
Disponibile in tutte le nostre colorazioni



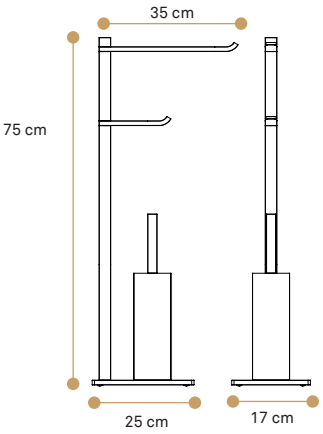

NB: In fase d'ordine, specificare il colore dello scopino
Su richiesta disponibile con scopino Cromo Q036C
Scopini da pag. 309

*Asta portasciugamano e porta rotolo girevoli
*Asta verticale avvitata alla base

Asta verticale quadrata 25x25mm
Disponibile solo Trasparente

CODICE

509 struttura trasp. e scopino col.	**L**17x**P**35x**H**75cm
509CL base,aste e scopino col.	**L**17x**P**35x**H**75cm
509CR struttura trasp. e scopino cromo	**L**17x**P**35x**H**75cm
509CLCR base e aste col. e scopino cromo	**L**17x**P**35x**H**75cm



Quadra2

Porta scopino e rotolo in PMMA
Base / Asta portarotolo sp.10mm
Disponibili in tutte le nostre colorazioni
Scopino Q036
Disponibile solo Colorato



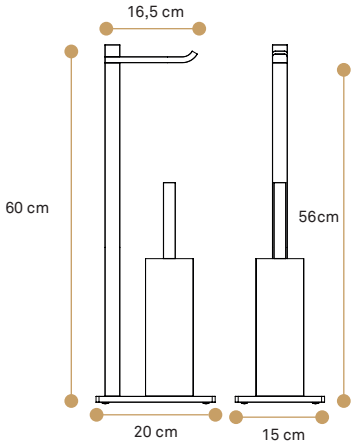

NB: In fase d'ordine, specificare il colore dello scopino

Su richiesta disponibile con scopino Cromo Q036C
Scopini da pag. 309

*Portarotolo girevole
*Asta verticale avvitata alla base

Asta verticale quadrata 25x25 mm
Disponibile solo Trasparente

CODICE

508 struttura trasp. e scopino col.	**L**15x**P**20x**H**60cm
508CL base,portarotolo e scopino col.	**L**15x**P**20x**H**60cm
508CR struttura trasp. e scopino cromo	**L**15x**P**20x**H**60cm
508CLCR base e portarotolo col. e scopino cromo	**L**15x**P**20x**H**60cm
508S senza scopino	**L**15x**P**20x**H**60cm



Goccia

Porta scopino e rotolo in PMMA
Base sp.15mm
Asta centrale Ø 18 mm
Disponibile solo Trasparente
Scopino S094 - Fusto Opal
Tappo e fondo scopino sp. 3mm
Disponibili in tutte le nostre colorazioni



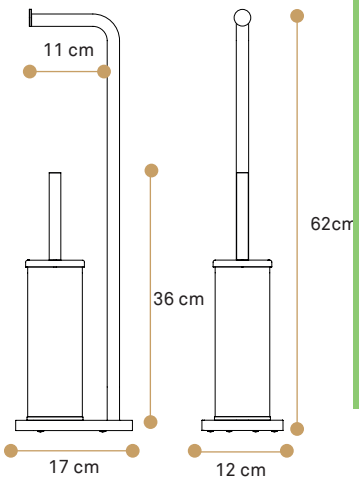

*Asta verticale avvitata alla base

CODICE

511	L12xP17xH62cm
511CR struttura trasp. e scopino cromo	L12xP17xH62cm
511S senza scopino	L12xP17xH62cm



Regula

Porta scopino e rotolo
in PMMA sp.10mm
Disponibile in tutte le nostre colorazioni

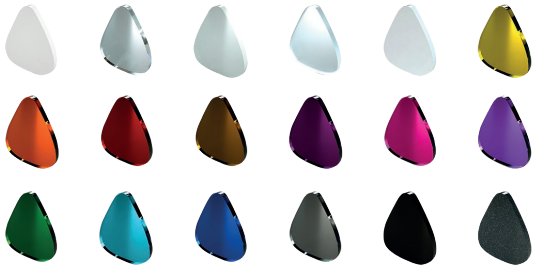

Su richiesta possono essere abbinati gli scopini:
- Cilindrico
- Quadro (non è realizzabile in trasparente)
- Simply

Scopini da pag. 309

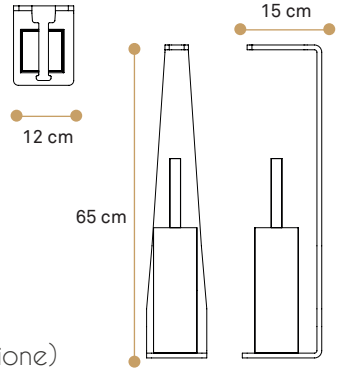

*Scopino dello stesso colore della piantana.

CODICE

524Q scopino Quadro	L12xP15xH65cm
524C scopino Cilindrico	L12xP15xH65cm
524S scopino Simply	L12xP15xH65cm

Scopino POGGIATO sulla base. Su RICHIESTA fissaggio tramite vite (senza maggiorazione)



Freccia

Porta scopino e rotolo
in PMMA sp.8mm
Scopino S094 - Fusto Opal
Tappo e fondo scopino sp.3mm
Disponibili in tutte le nostre colorazioni



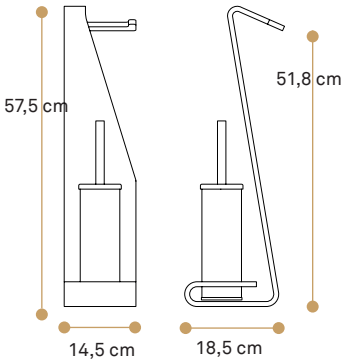

FRC01 in Acciaio Satinato sp. 2mm

Su richiesta disponibile con scopino Cromo S094C Scopini da pag. 309

CODICE	
521 Freccia Plex	**L**14,5x**P**18,5x**H**57,5cm
FRC01 Freccia acciaio	**L**14,5x**P**18,5x**H**57,5cm
FRCSC scopino cromo	-



Hera IV NEW

Porta scopino e rotolo
in PMMA sp.10mm
Base sp.10mm
Scopino Q036
Disponibile solo Colorato

Disponibili in tutte le nostre colorazioni



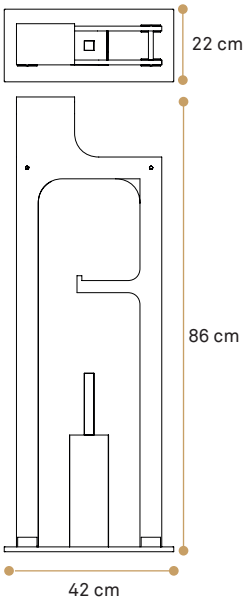

Su richiesta con scopino Cromo Q036C Scopini da pag. 309

NB: In fase d'ordine, specificare il colore dello scopino

CODICE	
ERA04	**L**42x**P**22**H**86cm
ERA04S senza scopino	**L**42x**P**22**H**86cm



Hera III NEW

Porta scopino e rotolo
in PMMA sp.10mm
Base sp.10mm
Scopino Q036
Disponibile solo Colorato

Disponibili in tutte le nostre colorazioni



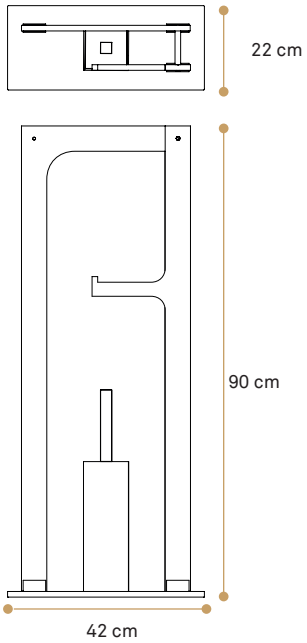

Su richiesta disponibile con scopino Cromo Q036C
Scopini da pag. 309

NB: In fase d'ordine, specificare il colore dello scopino

CODICE

ERA03	L42xP22H90cm
ERA03S senza scopino	L42xP22H90cm



Hera II NEW

Porta scopino e rotolo
in PMMA sp.10mm
Base sp.10mm
Scopino Q036
Disponibile solo Colorato

Disponibili in tutte le nostre colorazioni



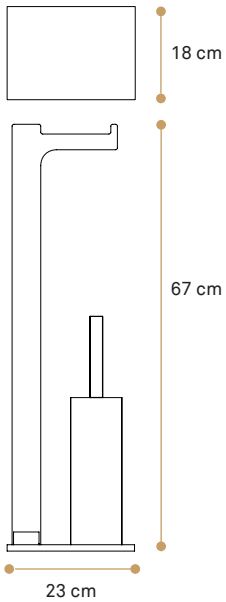

Su richiesta disponibile con scopino Cromo Q036C
Scopini da pag. 309

NB: In fase d'ordine, specificare il colore dello scopino

CODICE

ERA02	L23xP18H67cm
ERA02S senza scopino	L23xP18H67cm

Hera I NEW


versione
grigio fumè


versione
trasparente

Piantana in PMMA sp. 10mm
Base sp.10mm

Disponibili in tutte le nostre colorazioni

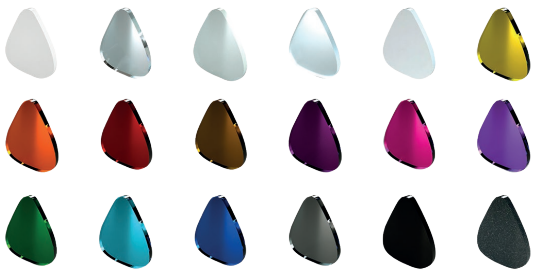

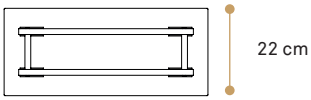

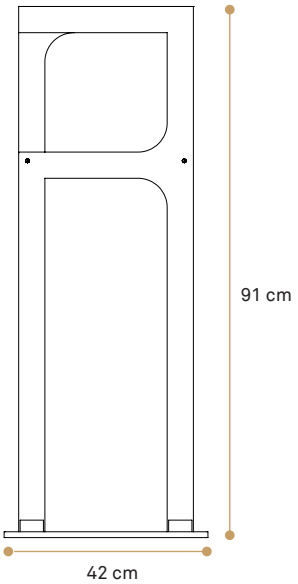

CODICE

ERA01	L42xP22H91cm

piantane

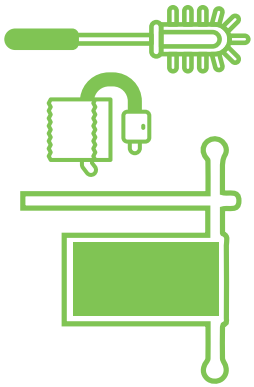

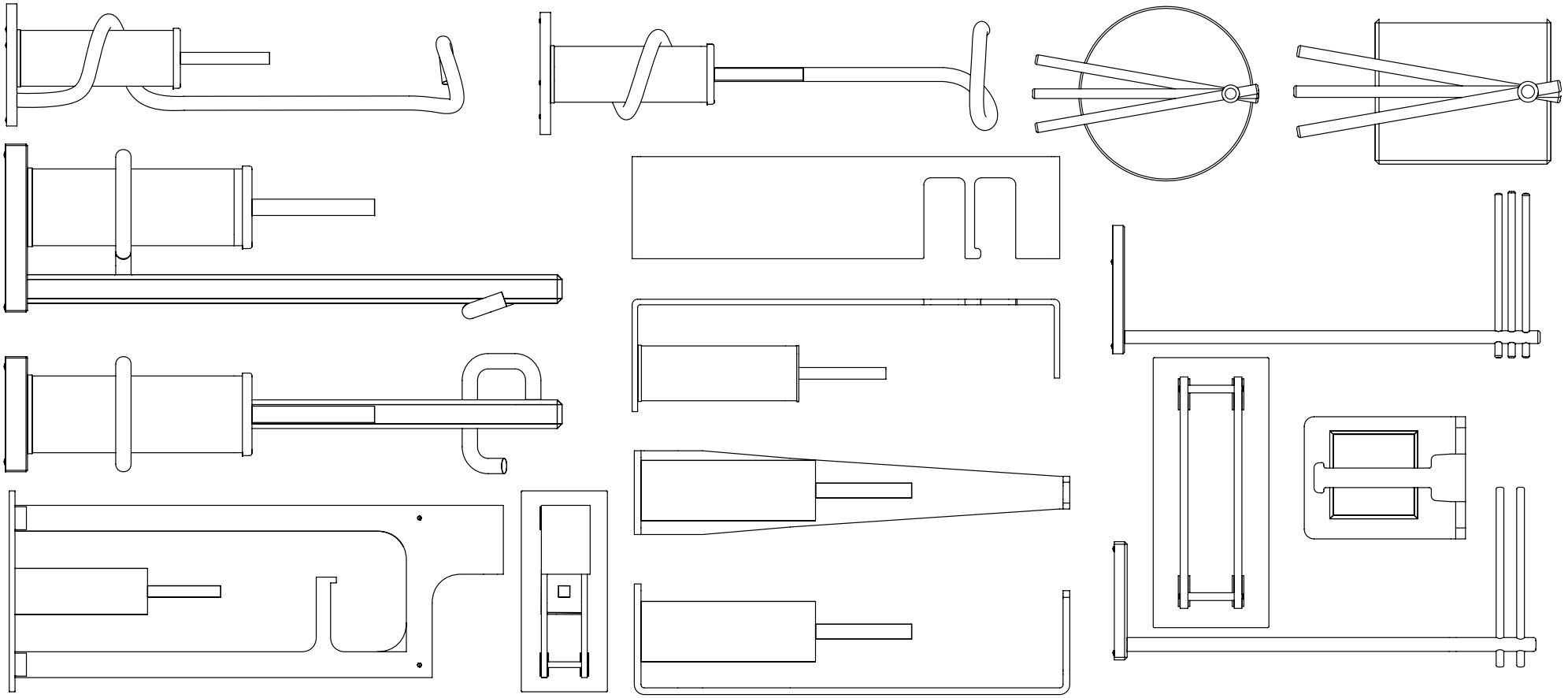

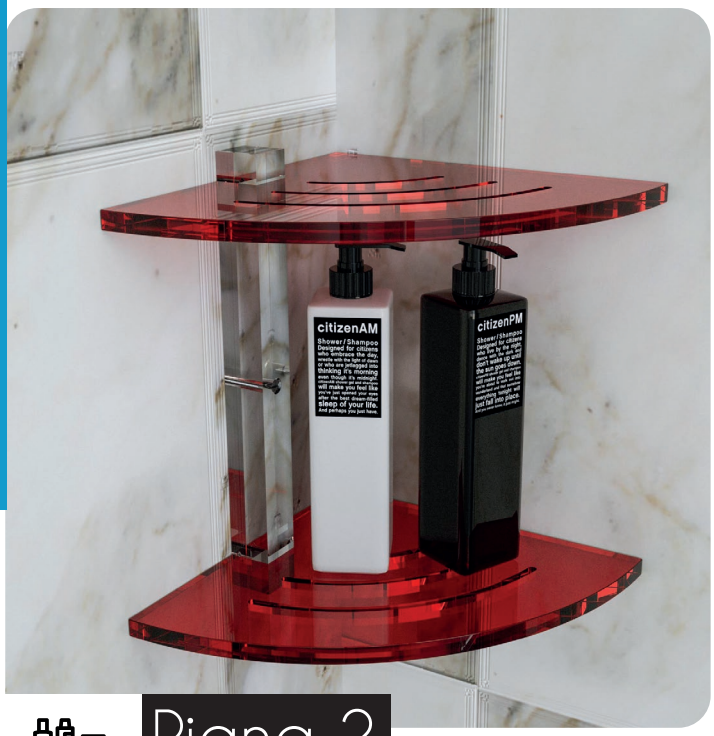

Piana 2

Mensola in PMMA sp.10mm
Disponibili in tutte le nostre colorazioni

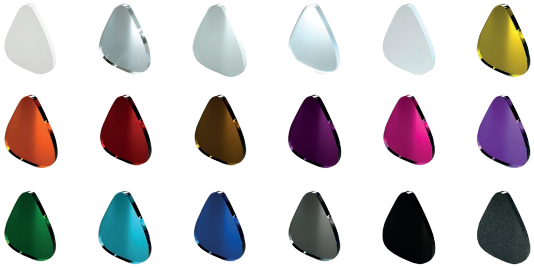

Aste di fissaggio PMMA 25x25 mm
Disponibili solo Trasparenti



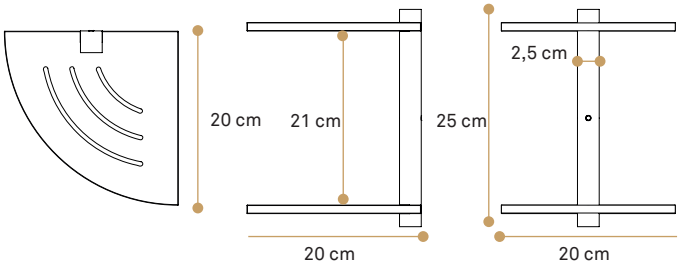

CODICE

69A con asole	L20xP20xH25cm
69 senza asole	L20xP20xH25cm



Piana

Mensola in PMMA sp.10mm
Disponibili in tutte le nostre colorazioni

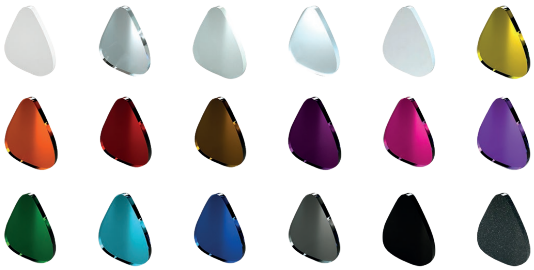

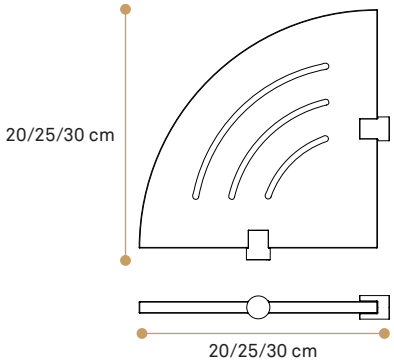

CODICE

63	L20xP20cm
63.25	L25xP25cm
63.30	L30xP30cm

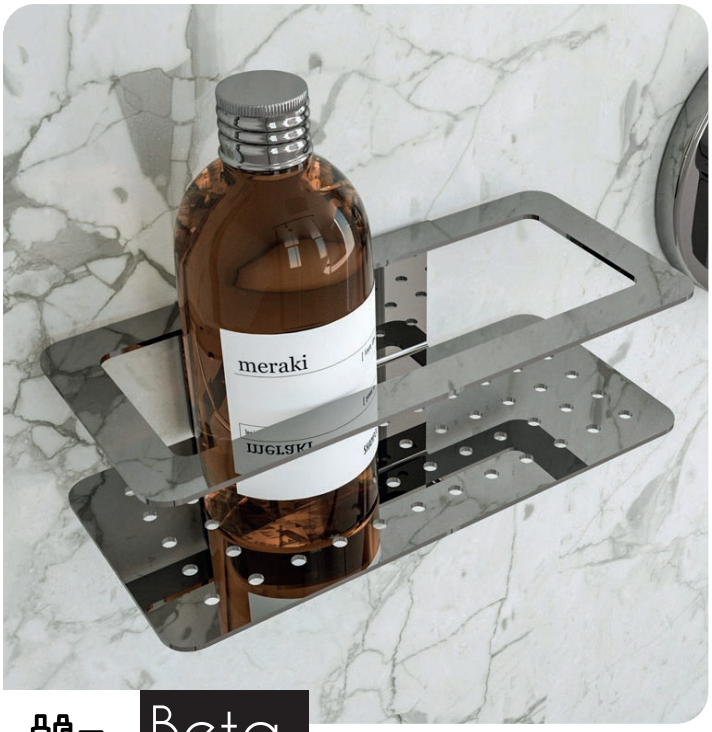

Beta

Mensola in acciaio satinato sp.1,5mm

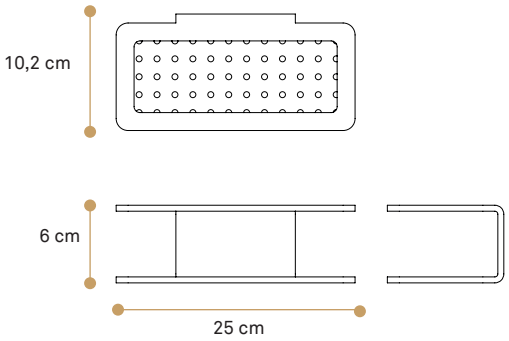

CODICE

BETO1T tassello	**L**25x**P**10x**H6**cm
BETO1I incollo	**L**25x**P**10x**H6**cm



Regula

con asole

Mensola in PMMA sp. 5mm
Disponibili in tutte le nostre colorazioni

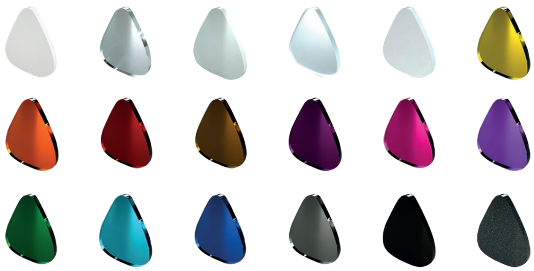

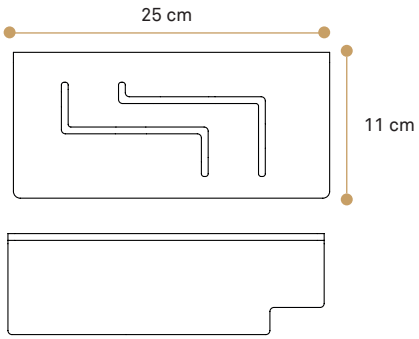

CODICE

RGL08 incollo	**L**25x**P**11x**H7,**5cm
RGL08T tassello	**L**25x**P**11x**H7,**5cm



Mensola in PMMA sp. 5mm
Disponibili in tutte le nostre colorazioni

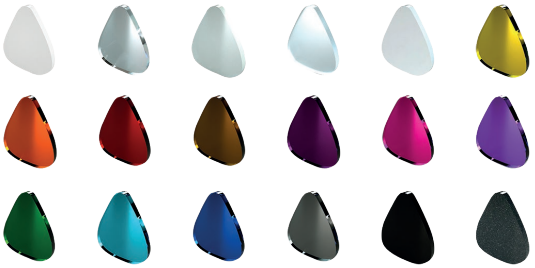

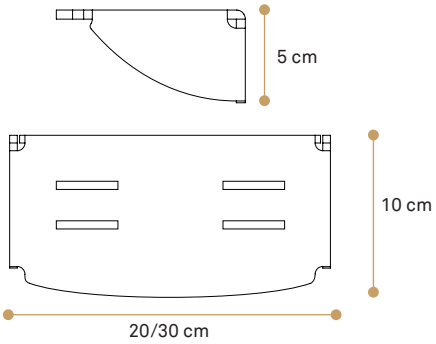

Dea

CODICE

DE036 incollo L20 cm	**L**20x**P**10x**H**5cm
DE036T tassello L20 cm	**L**20x**P**10x**H**5cm
DE037 incollo L30 cm	**L**30x**P**10x**H**5cm
DE037T tassello L30 cm	**L**30x**P**10x**H**5cm



Mensola in PMMA sp. 5mm
Disponibili in tutte le nostre colorazioni

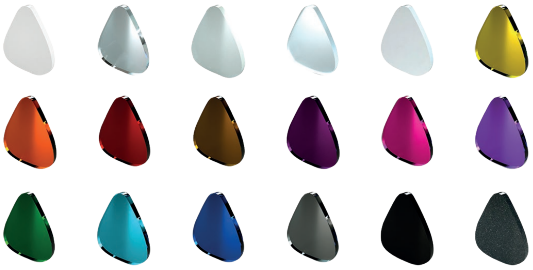

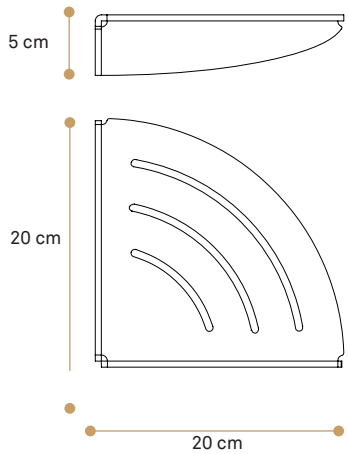

Dea

angolare

CODICE

DE045 incollo	**L**20x**P**20x**H**5cm
DE045T tassello	**L**20x**P**20x**H**5cm



Mensola in PMMA sp. 8mm
Disponibili in tutte le nostre colorazioni

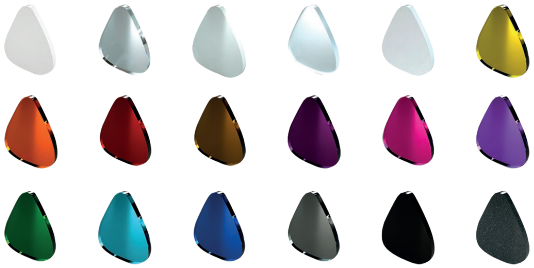

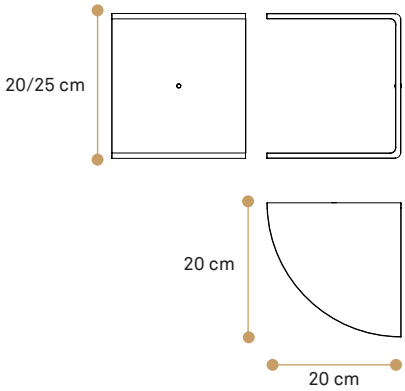

Linea

angolare con asole

CODICE

61A H20cm	L20xP20xH20cm
61AG H25cm	L20xP20xH25cm



Mensola in PMMA sp. 8mm
Disponibili in tutte le nostre colorazioni

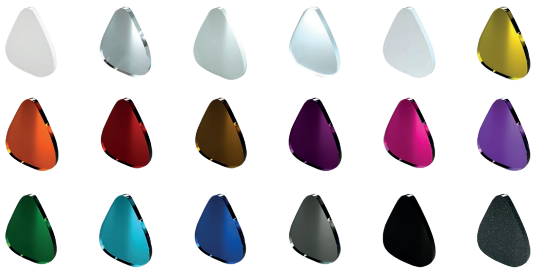

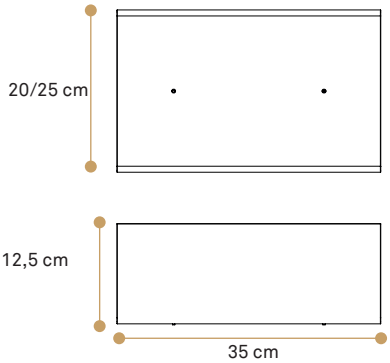

Linea

con asole

CODICE

60A H20cm	L35xP12,5xH20cm
60AG H25cm	L35xP12,5xH25cm



Folio

Mensola in PMMA sp. 5mm
Disponibili in tutte le nostre colorazioni

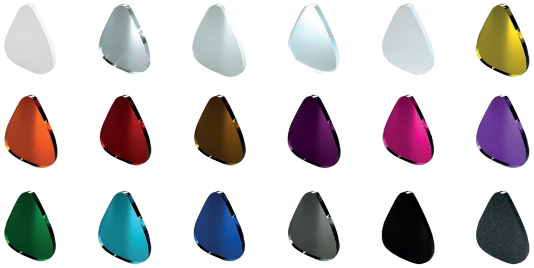

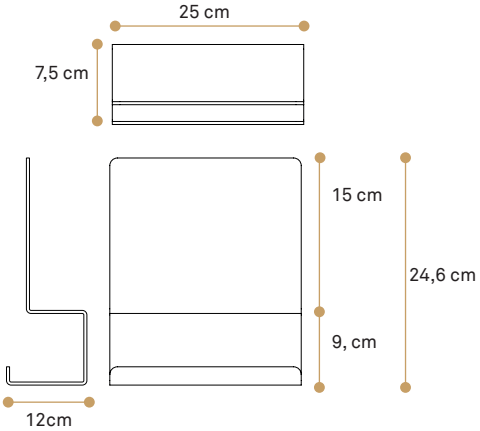

CODICE

FOL07 incollo	L25xP12xH24,6cm
FOL07T tassello	L25xP12xH24,6cm



Folio

doppia

Mensola in PMMA sp. 5mm
Disponibili in tutte le nostre colorazioni

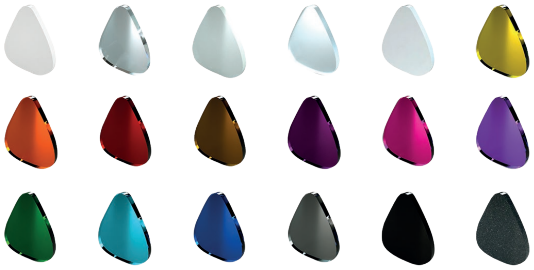

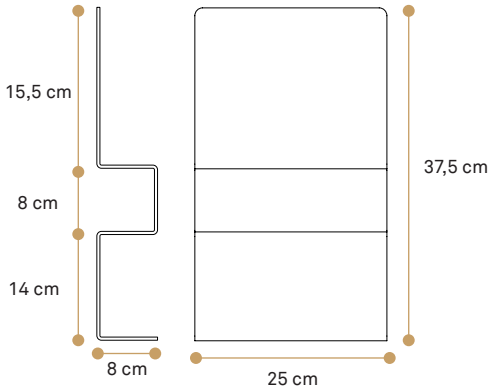

CODICE

FOL08 incollo	L25xP8xH37,5cm
FOL08T tassello	L25xP8xH37,5cm



Adele

Mensola in PMMA sp. 5mm
Disponibili in tutte le nostre colorazioni

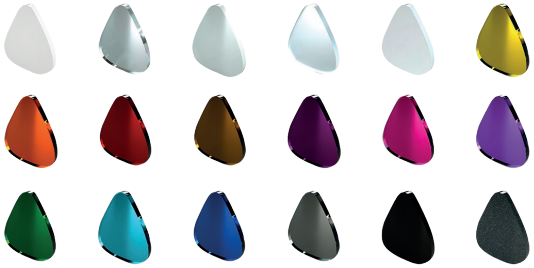

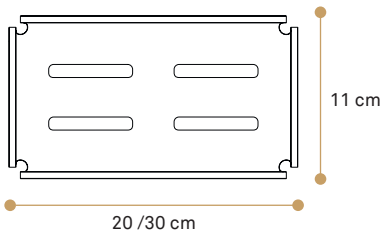

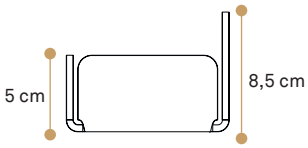

CODICE

AA310 incollo L20 cm	**L**20x**P**11x**H**8,5cm
AA310T tassello L20 cm	**L**20x**P**11x**H**8,5cm
AA311 incollo L30 cm	**L**30x**P**11x**H**8,5cm
AA311T tassello L30 cm	**L**30x**P**11x**H**8,5cm



Adele

angolare

Mensola in PMMA sp. 5mm
Disponibili in tutte le nostre colorazioni

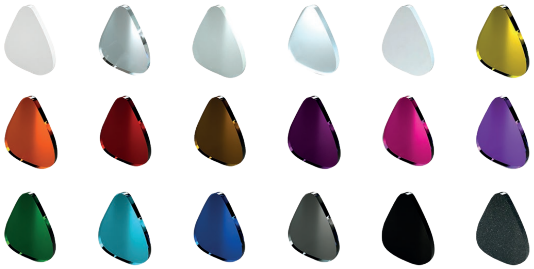

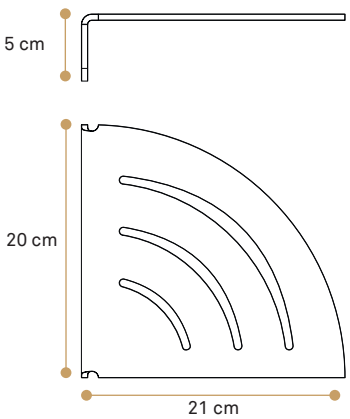

CODICE

AA305 incollo	**L**20x**P**21x**H**5cm
AA305T tassello	**L**20x**P**21x**H**5cm



Adele

angolare doppia

Mensola in PMMA sp. 5mm
Disponibili in tutte le nostre colorazioni

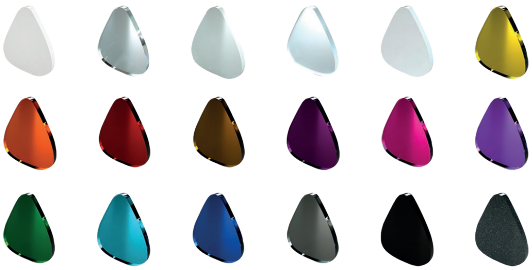

Aste di fissaggio PMMA sp. 8mm
Disponibili solo Trasparenti



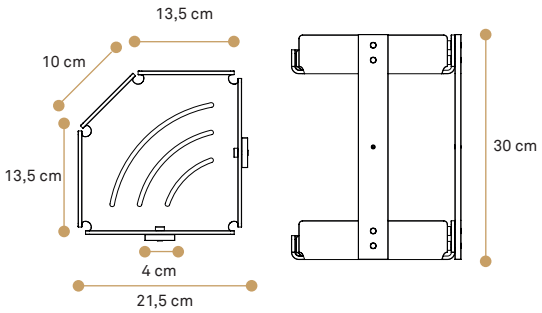

CODICE

68 tassello	L21,5xP21,5xH30cm



Adele

angolare singola

Mensola PMMA sp. 5mm
Disponibili in tutte le nostre colorazioni

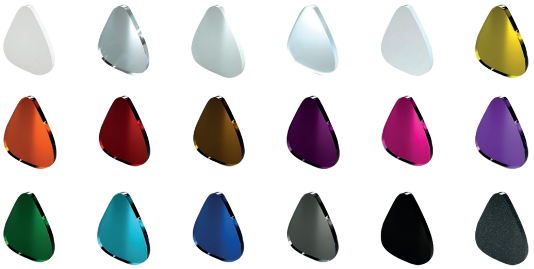

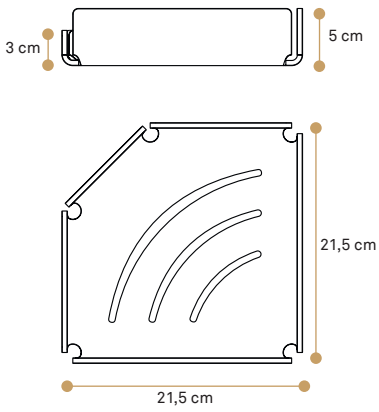

CODICE

AA307 incollo	L21,5xP21,5xH5cm
AA307T tassello	L21,5xP21,5xH5cm

mensole doccia

Acqua



CODICE

22	L16xP6xH22cm
22P personalizzato	L16xP6xH22cm

Tergivetro in PMMA sp.10 mm
Disponibili in tutte le nostre colorazioni

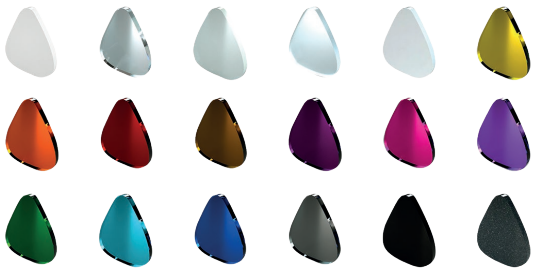

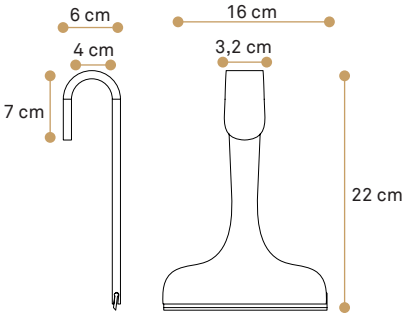



Il tergivetro Acqua può essere personalizzato con qualsiasi logo o scritta.
Il logo in formato vettoriale dovrà essere inviato a:
grafica.petrozzi@gmail.com

H2O

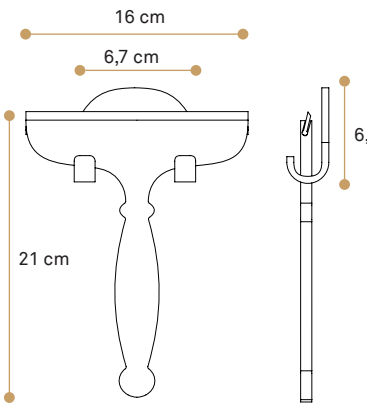



Tergivetro in PMMA sp.10 mm
Disponibili in tutte
le nostre colorazioni

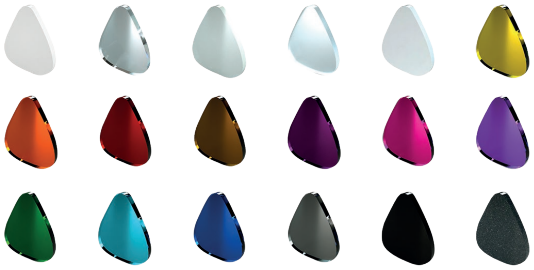

Il tergivetro H2O può essere personalizzato con qualsiasi logo o scritta.
Il logo in formato vettoriale dovrà essere inviato a:
grafica.petrozzi@gmail.com

CODICE

21 senza supporto	L16xH21cm
21ST con supporto a tassello	L16xH21cm
21S con supporto a incollo personalizzato	L16xH21cm -

Folio

Tergivetro in PMMA sp.10 mm
Disponibili in tutte
le nostre colorazioni





Il tergivetro Folio può essere personalizzato con qualsiasi logo o scritta.
Il logo in formato vettoriale dovrà essere inviato a:
grafica.petrozzi@gmail.com

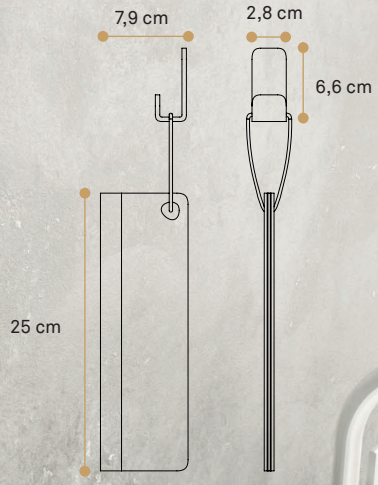

CODICE

FOL09 incollo	L2,8xP7,9xH25cm
FOL09T tassello personalizzato	L2,8xP7,9xH25cm -

tergivetro

Manta

Vassoio per vasca PMMA sp. 5mm
Disponibili in tutte le nostre colorazioni

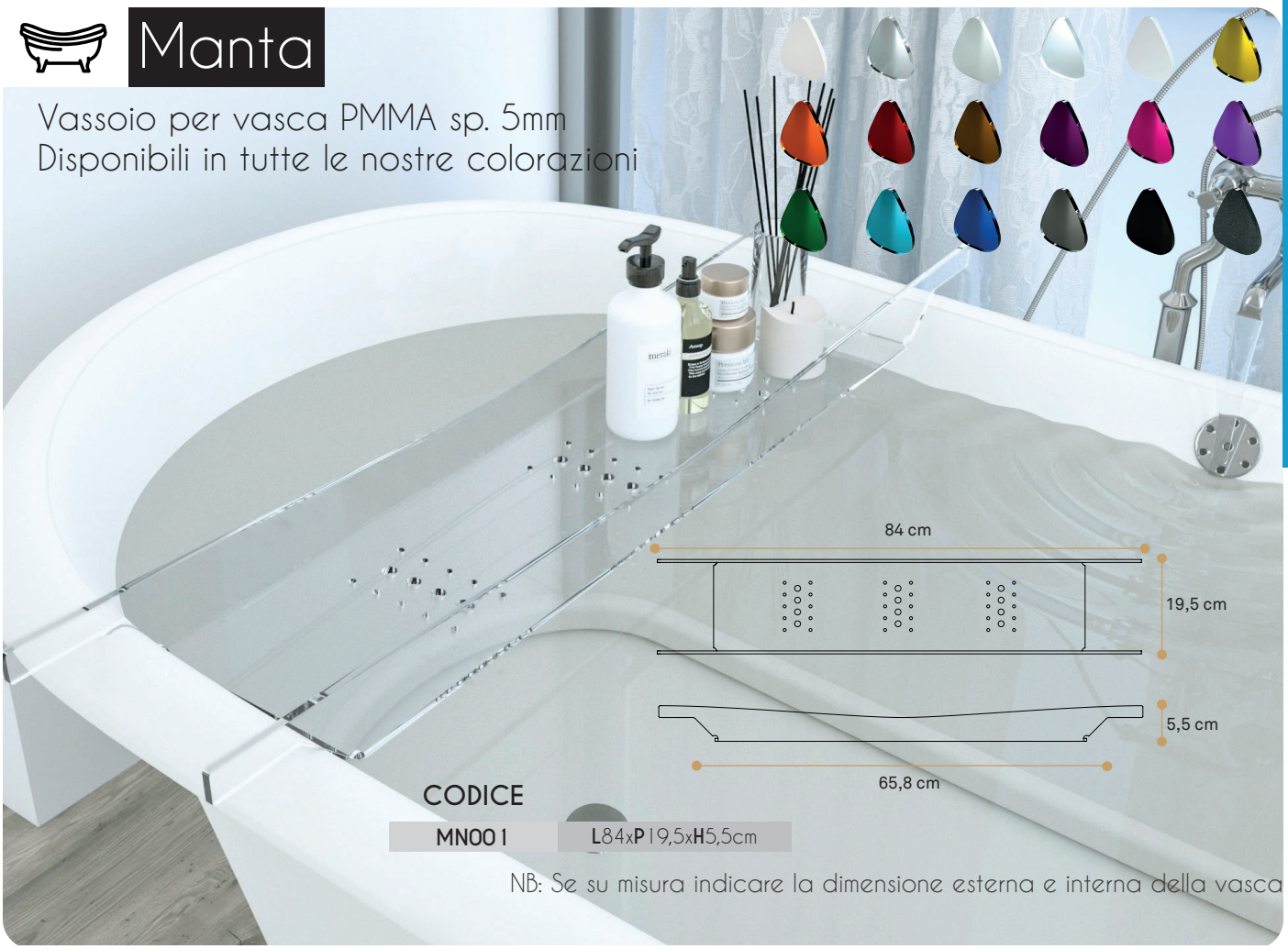

CODICE	
MN001	L84xP19,5xH5,5cm

NB: Se su misura indicare la dimensione esterna e interna della vasca

Geo

Vassoio per vasca in PMMA sp. 5mm
Supporti inferiori in PMMA sp.10mm
Disponibili in tutte le nostre colorazioni



CODICE	
GEO01	L88xP20xH1,5cm

NB: Se su misura indicare la dimensione esterna e interna della vasca

vassoi
vasca



Dix

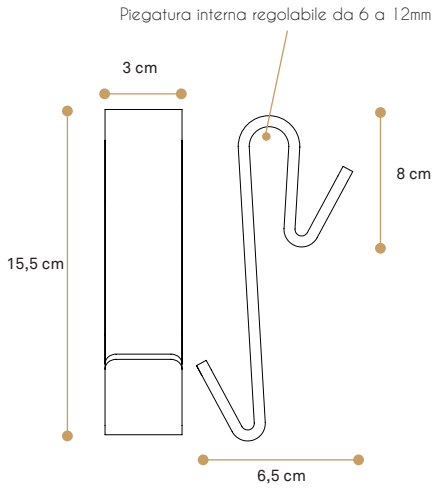

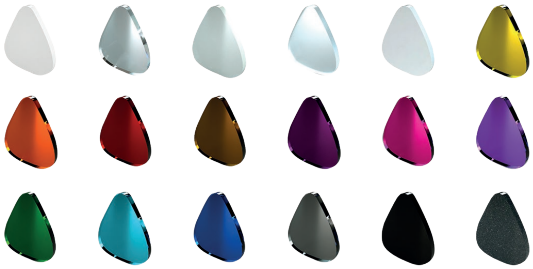

Gancio in PMMA sp. 5mm
Disponibili in tutte le nostre colorazioni

CODICE

88	L3xP6,5xH15,5cm



Pì

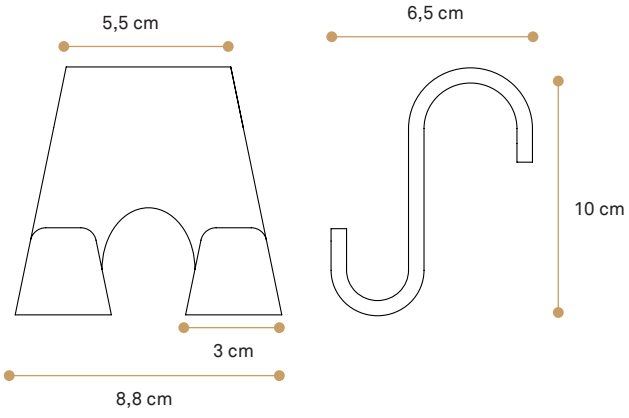

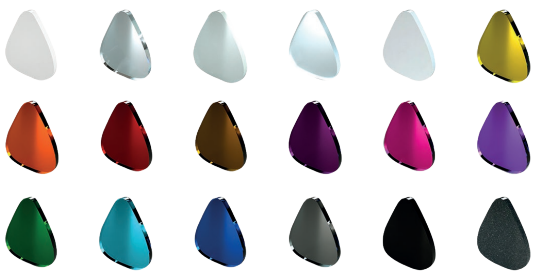

Gancio doppio in PMMA sp. 5mm
Disponibili in tutte le nostre colorazioni

CODICE

26	L8,8xP6,5xH10cm

I ganci possono essere personalizzati con qualsiasi logo o scritta.
Il logo in formato vettoriale dovrà essere inviato a: grafica.petrozzi@gmail.com



Freccia

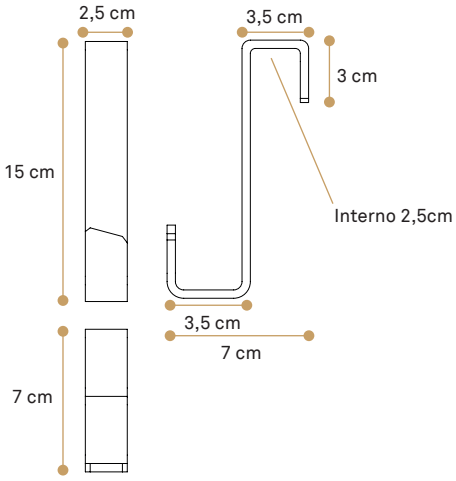

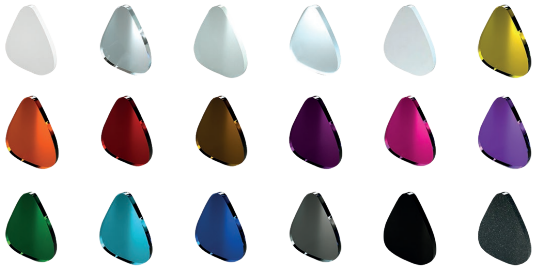

Gancio in PMMA sp. 5mm
Disponibili in tutte le nostre colorazioni

CODICE

1	L2,5xP7xH15cm



Tao

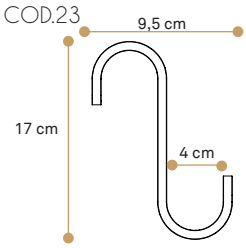

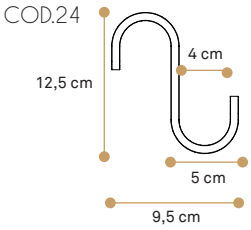

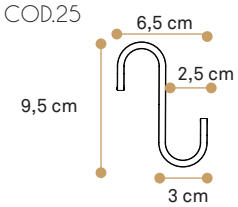

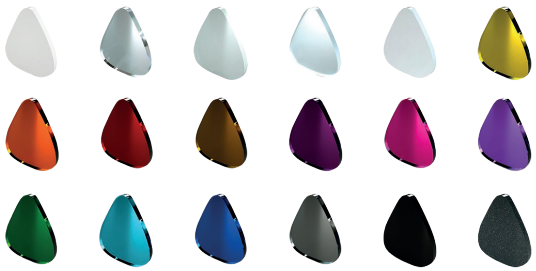

Ganci in PMMA sp. 5mm
Disponibili in tutte le nostre colorazioni

CODICE

23 grande	L3,8xP9,5xH17cm
24 medio	L3,8xP9,5xH12,5cm
25 piccolo	L3,8xP6,5xH9,5cm

I ganci possono essere personalizzati con qualsiasi logo o scritta.
Il logo in formato vettoriale dovrà essere inviato a: grafica.petrozzi@gmail.com



Esse

Gancio in PMMA sp. 5mm
Disponibili in tutte le nostre colorazioni

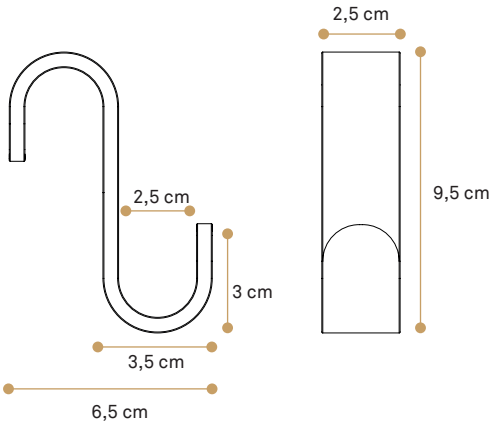

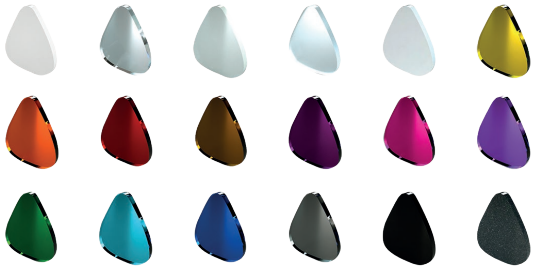

CODICE

7	L2,5xP6,5xH9,5cm



Esse

Ganci in PMMA sp. 8mm
Disponibili in tutte le nostre colorazioni

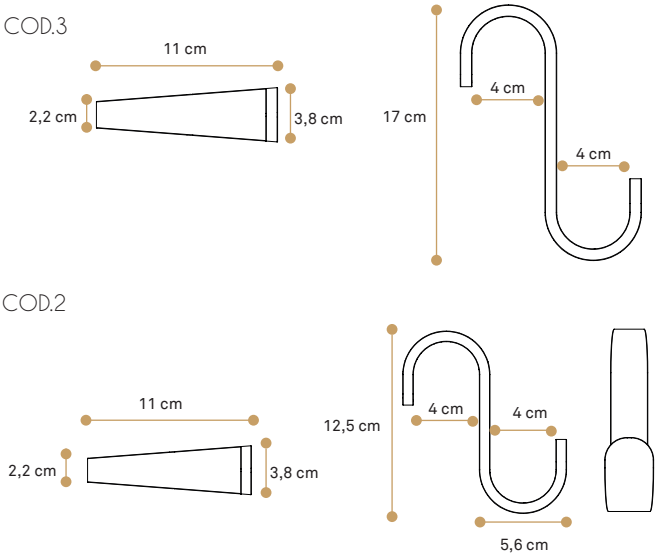

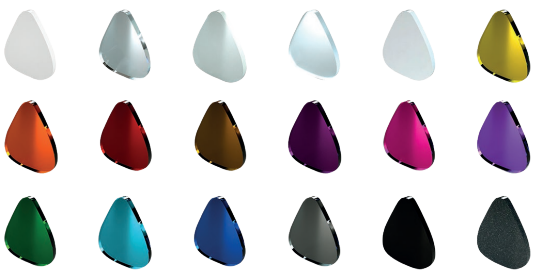

CODICE

3 grande	L3,8xP11xH17cm
2 medio	L3,8xP11xH12,5cm

I ganci possono essere personalizzati con qualsiasi logo o scritta.
Il logo in formato vettoriale dovrà essere inviato a: grafica.petrozzi@gmail.com


ganci

Theta AC



CODICE	
35 singolo	L25xP11,5xH33cm
34 doppio	L25xP11,5xH50cm

Appendibile in PMMA
Vaschette in acciaio sat.sp.1mm
Supporto sp. 8mm
Disponibili in tutte le
nostre colorazioni

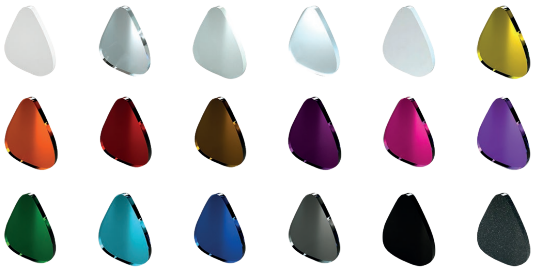

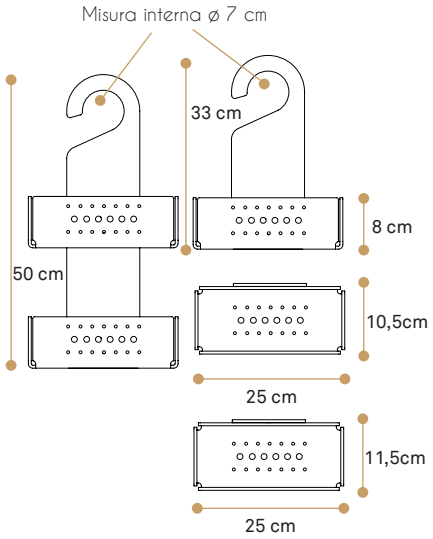

Sprint



CODICE	
6	L26xP12xH30cm

Appendibile
in PMMA sp. 5mm
Disponibili in tutte
le nostre colorazioni

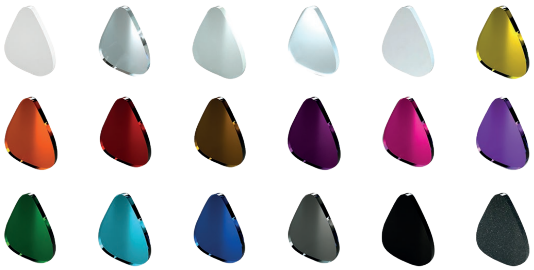

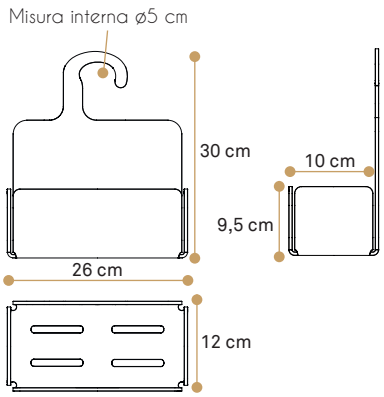

Theta



CODICE	
TH050 doppio	L25xP11,5xH50cm
TH033 singolo	L25xP11,5xH33cm

Appendibile in PMMA sp. 5mm
Disponibili in tutte
le nostre colorazioni

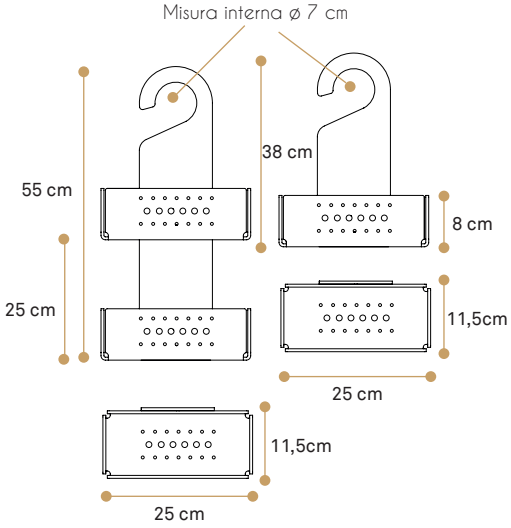

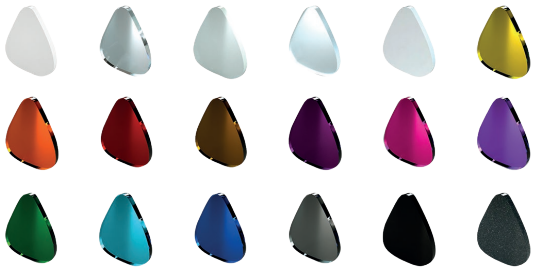

Ade



CODICE	
20	L25xP11xH32cm

Appendibile in PMMA sp. 5mm
Disponibili in tutte
le nostre colorazioni

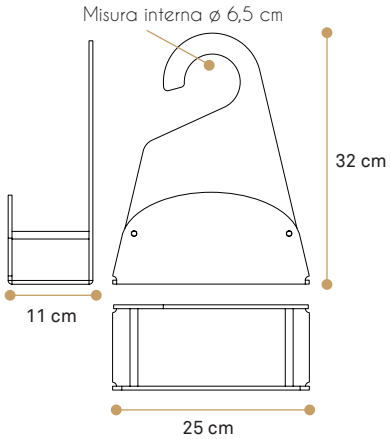

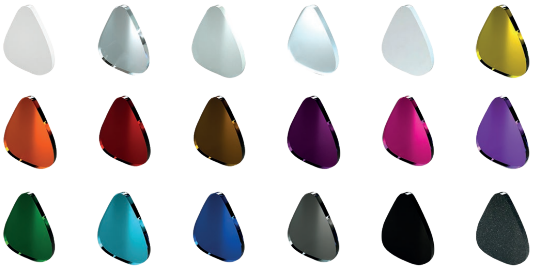

Goccia



Pomello Ø20mm
Disponibile solo trasparente

Appendibile
in PMMA sp. 5mm
Disponibile in tutte
le nostre colorazioni

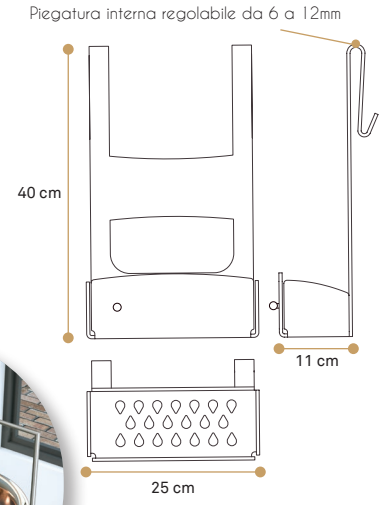



Versione
senza pomello



Pomello tondo
portaspugne

Appendibile da doccia con
pomello tondo portaspugne

CODICE	
13 senza pomello	L25xP11xH40cm
13P con pomello	L25xP11xH40cm

Regula



Appendibile
in PMMA sp. 5mm
Disponibile in tutte
le nostre colorazioni

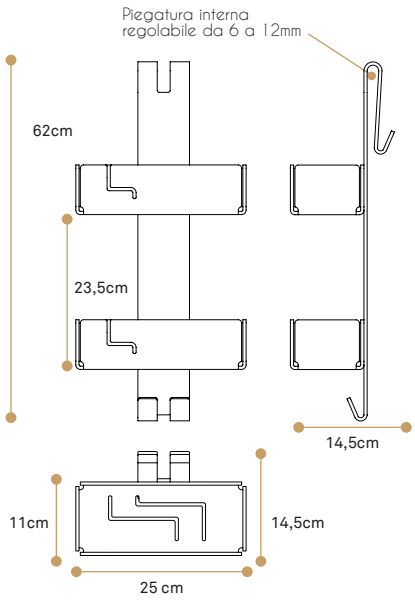

CODICE	
37	L25xP14,5xH62cm

Freccia

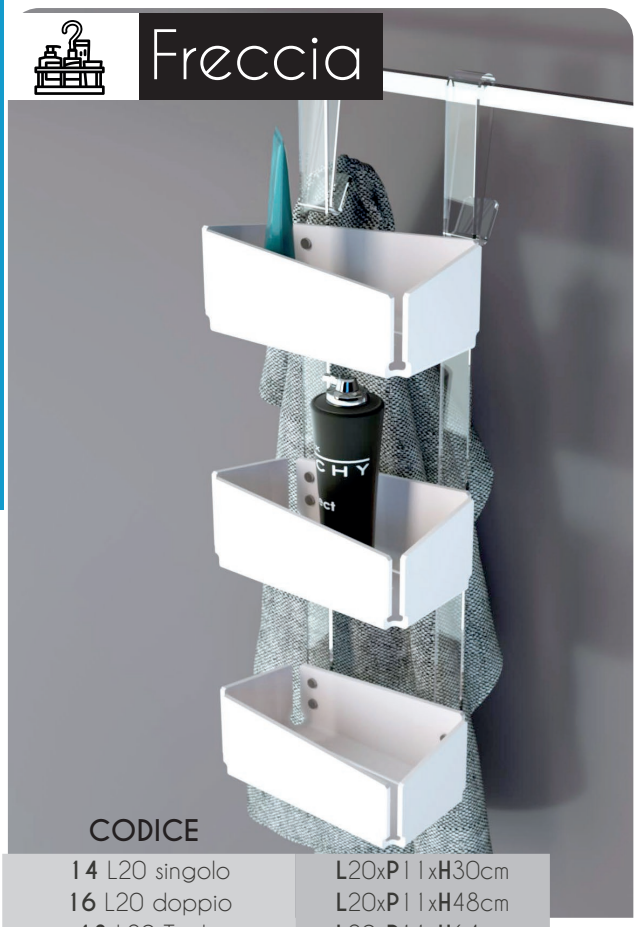

Appendibile in PMMA
Vaschette sp. 5mm
Disponibile in tutte
le nostre colorazioni

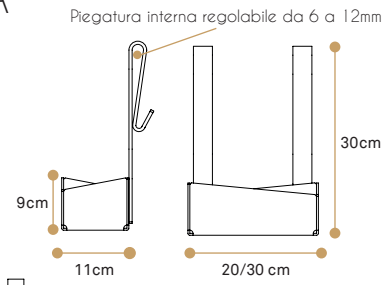

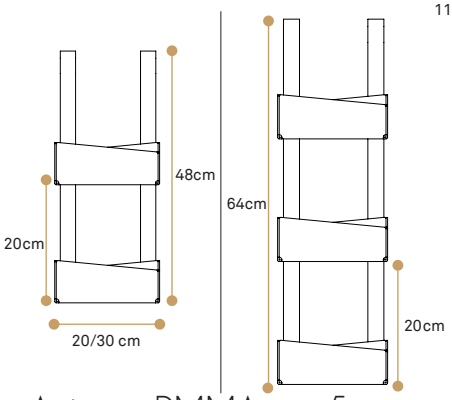

Aste in PMMA sp. 5mm
Disponibile solo
Trasparente



CODICE	
14 L20 singolo	L20xP11xH30cm
16 L20 doppio	L20xP11xH48cm
18 L20 Triplo	L20xP11xH64cm
15 L30 singolo	L30xP11xH30cm
17 L30 doppio	L30xP11xH48cm
19 L30 Triplo	L30xP11xH64cm

Esse



Appendibile
in PMMA sp. 5mm
Disponibili in tutte
le nostre colorazioni

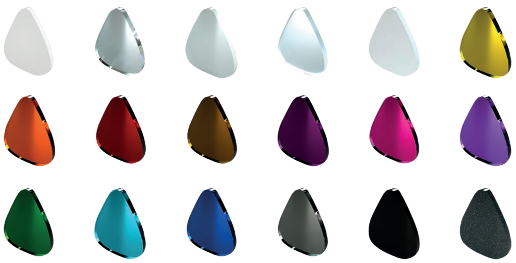

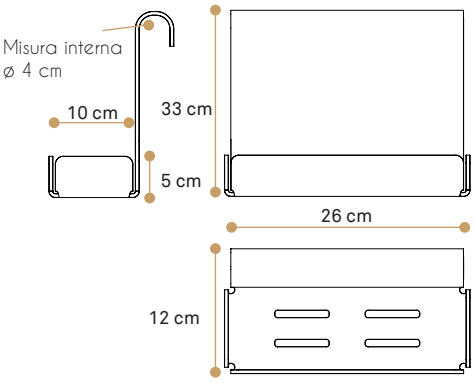

CODICE	
4	L26xP12xH33cm



Adele

Appendibile in PMMA
Vaschette sp. 5mm
Disponibile in tutte
le nostre colorazioni



Aste in PMMA sp.8mm
Disponibile
solo Trasparente

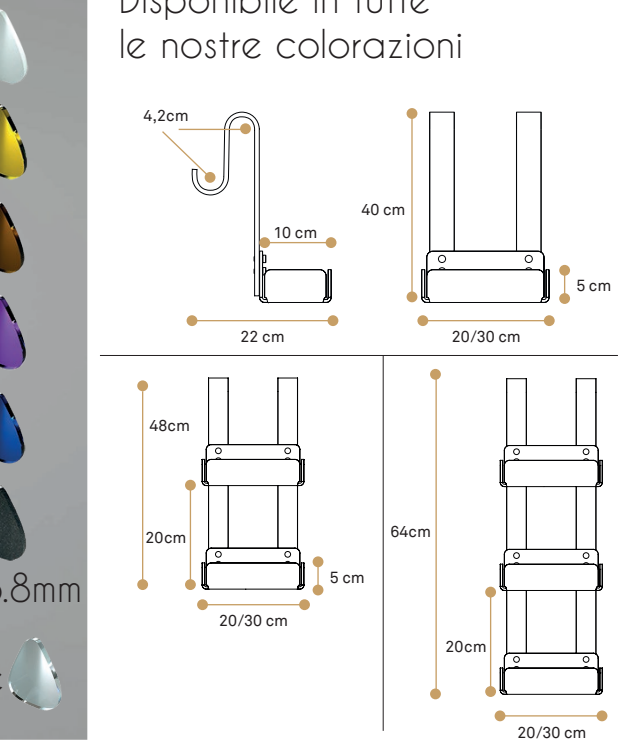

CODICE	
8 L20 singolo	L20xP22xH40cm
10 L20 doppio	L20xP22xH48cm
11 L20 Triplo	L20xP22xH64cm
9 L30 singolo	L30xP22xH40cm
5 L30 doppio	L30xP22xH48cm
12 L30 Triplo	L30xP22xH64cm



Linea

Appendibile in PMMA sp. 5mm
Disponibile in tutte le nostre colorazioni

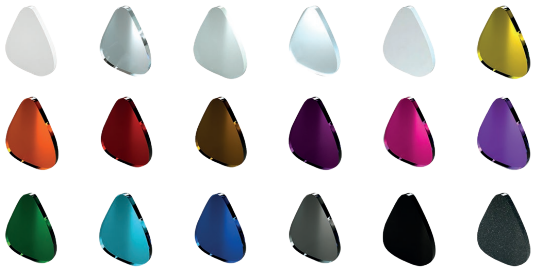

Asta tonda in PMMA ∅ 12mm
Disponibile solo Trasparente

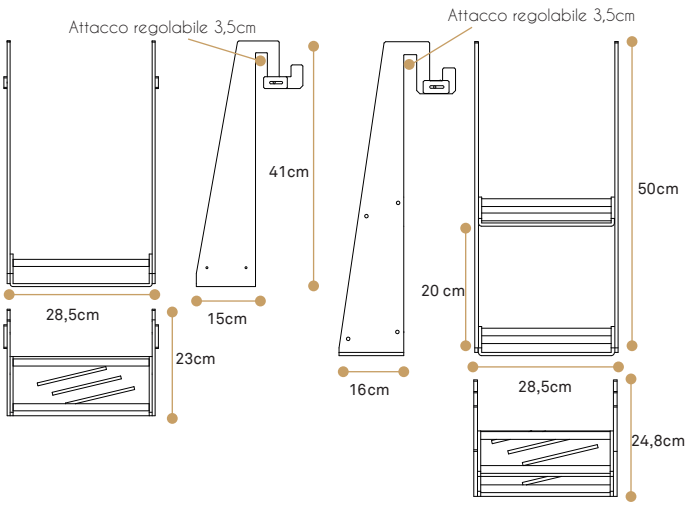

CODICE	
30 singolo	L28,5xP23xH41cm
31 doppio	L28,5xP24,8xH50cm

Theta II



Appendibile in PMMA
Attacco box doccia in
Acciaio satinato
sp.1,5mm
Vaschette sp. 5mm
Disponibile in tutte
le nostre colorazioni

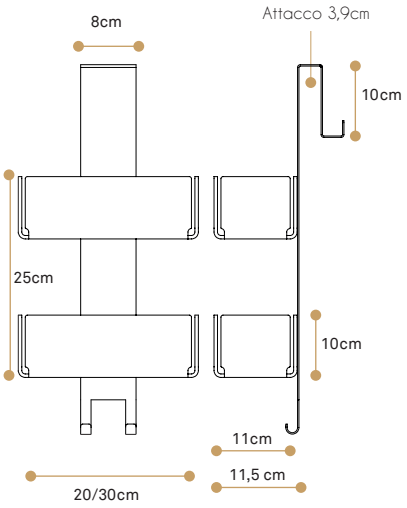

CODICE	
32 L20cm	L20xP11,5xH59cm
33 L30cm	L30xP11,5xH59cm

EasyHang NEW



Appendibile
in PMMA sp. 5mm
Disponibile in tutte
le nostre colorazioni



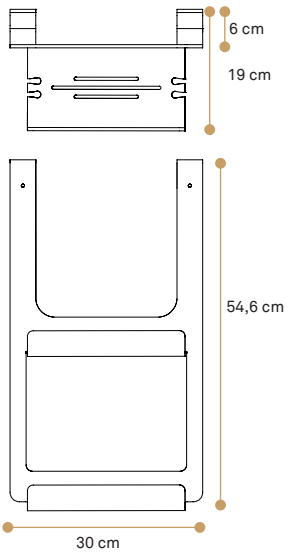

CODICE	
EAH001	L30xP19xH54,6cm

Magnetic NEW

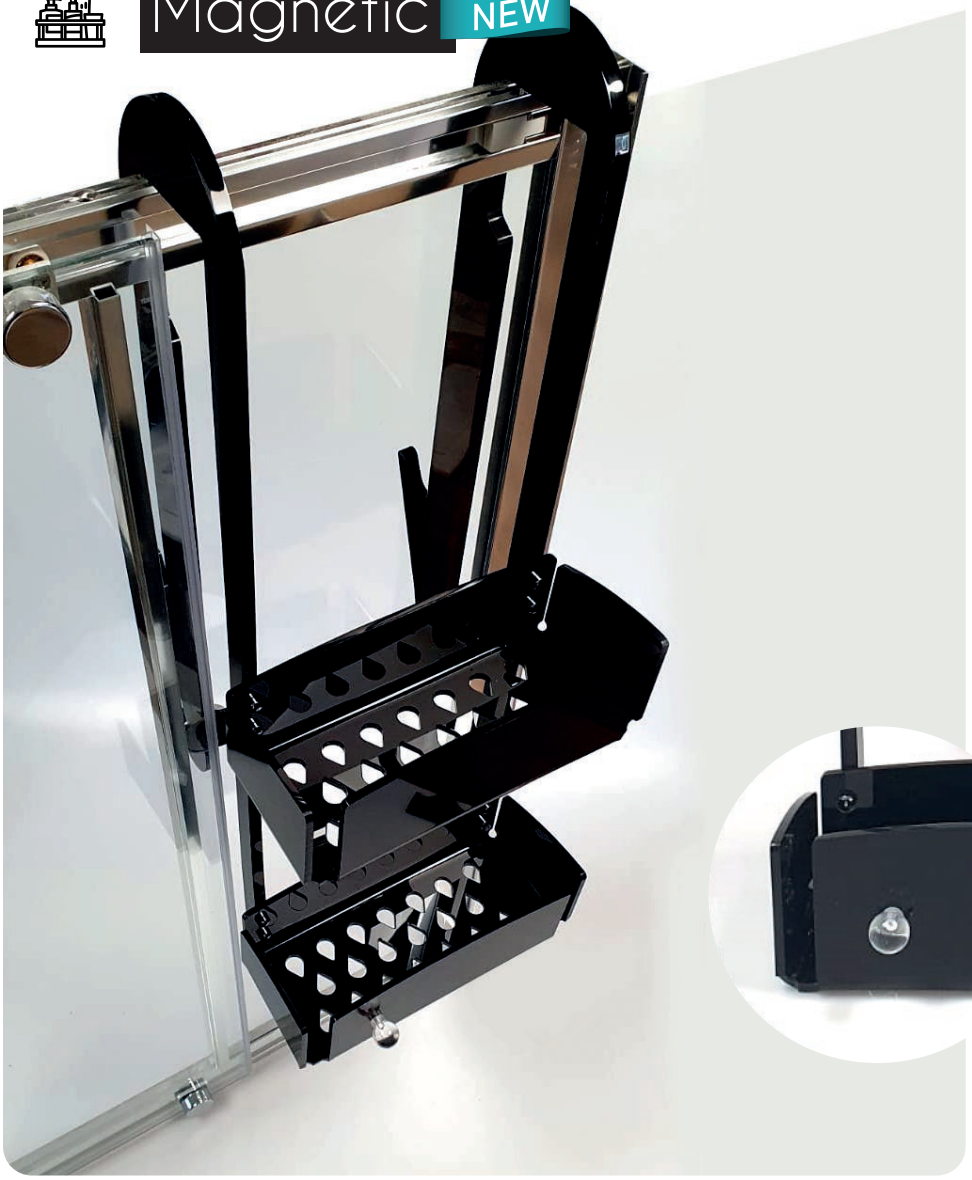





Appendibile in PMMA
aste sp. 10mm - vaschette sp. 5mm
Disponibile in tutte le nostre colorazioni

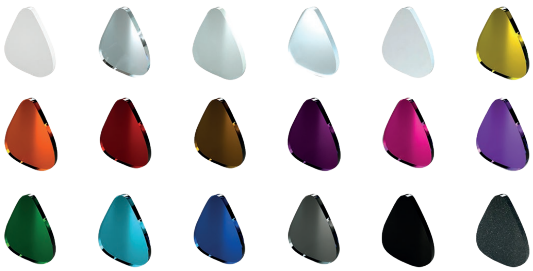

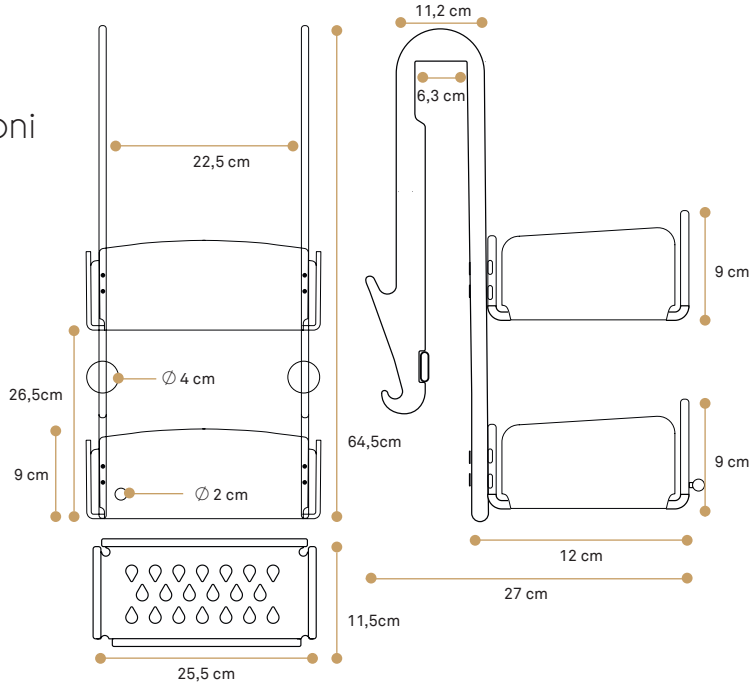

NB. Si consiglia di non unire direttamente i magneti con la piastra in acciaio per la difficoltà nel separarli.

CODICE

MGN01	L25,5xP27xH64,5cm
MGN02 doppio magnete per vetro sp. 8mm	L25,5xP27xH64,5cm

appendibili

set doccia

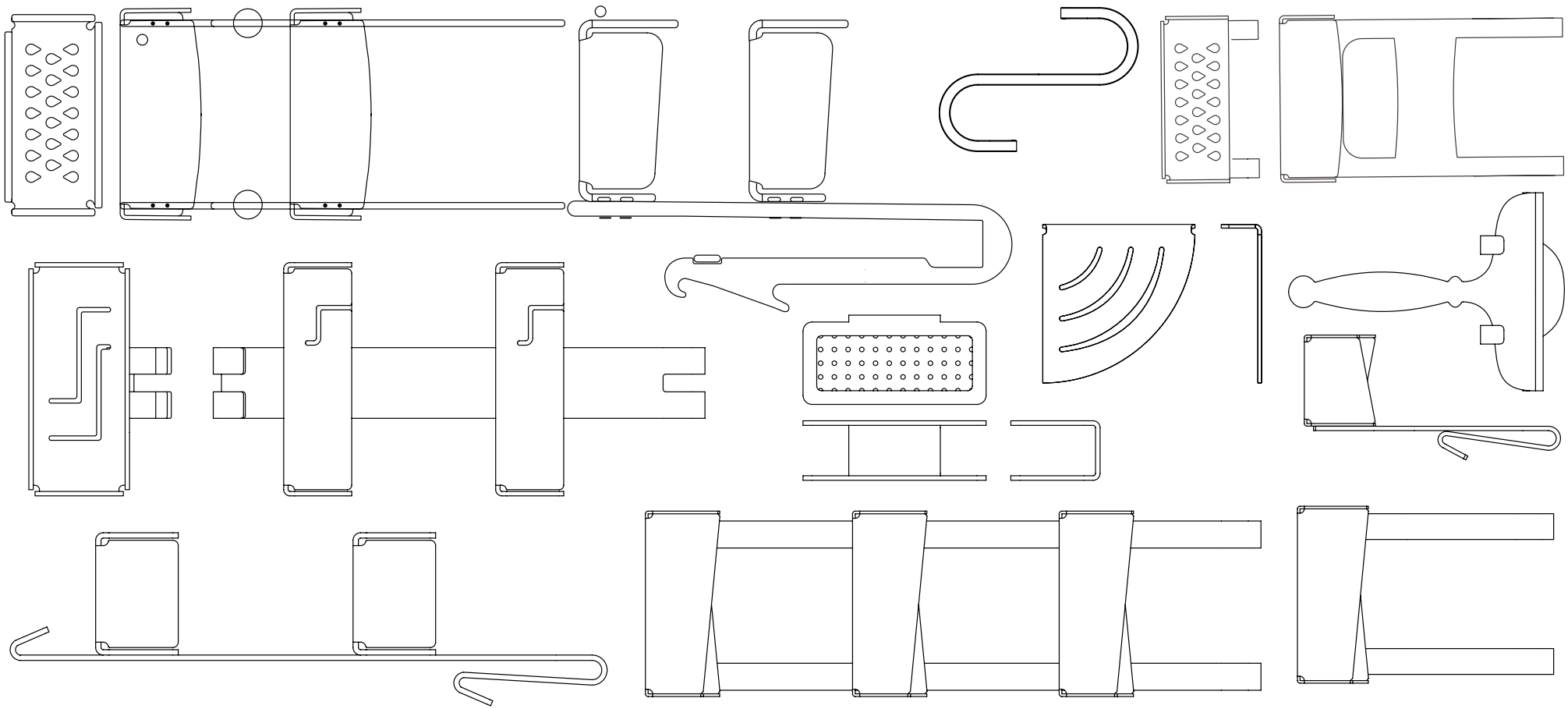

Laundry

Porta biancheria in PMMA sp. 5mm
Disponibile in tutte le nostre colorazioni
(Sconsigliato Trasparente)



Pomello in PMMA 30x30mm
Disponibile solo Trasparente

CODICE	
81 Quadrato senza ruote	L30xP30xH56cm
81R Quadrato con ruote	L30xP30xH63cm
82 Rettangolare senza ruote	L45xP25xH56cm
82R Rettangolare con ruote	L45xP25xH63cm

NB: In fase d'ordine specificare il colore delle aste laterali e del sacco.
In mancanza di tali dati le aste saranno realizzate trasparenti

Mister

Aste laterali PMMA sp. 10 mm
Disponibile in tutte
le nostre colorazioni

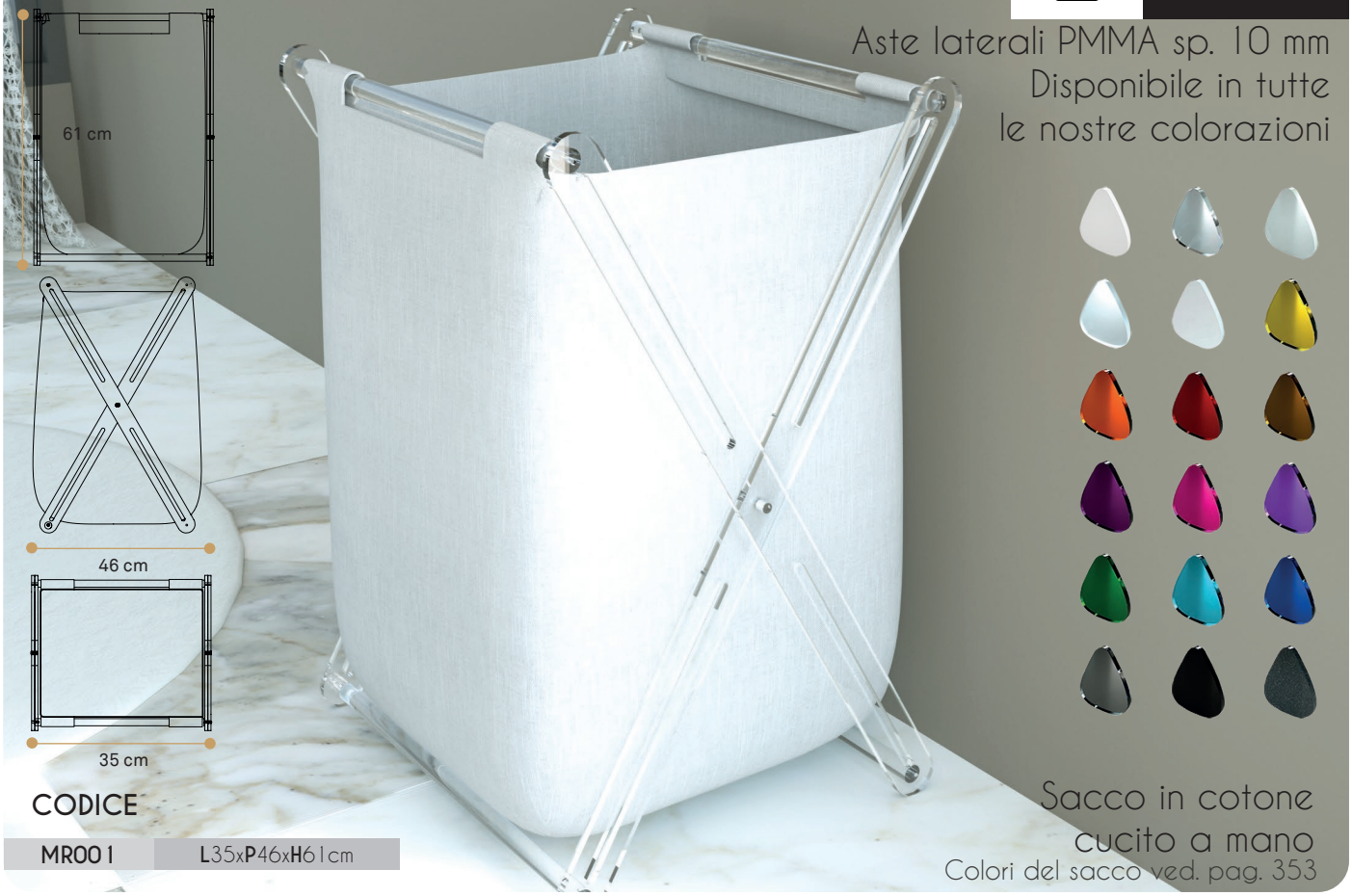

CODICE	
MR001	L35xP46xH61cm

Sacco in cotone
cucito a mano
Colori del sacco ved. pag. 353

Disponibile in tutte le nostre colorazioni (Sconsigliato Trasparente)



Porta biancheria in PMMA
Struttura sp. 5mm
Fondo sp.10mm

CODICE

84	L31,2xP31,2xH60,5cm

Glassy
porta biancheria

Sacco

Porta biancheria in PMMA
Struttura sp. 5mm / Pomello Ø 30mm
Disponibile solo Trasparente
Sacco in cotone cucino a mano



CAMPIONARIO TESSUTI



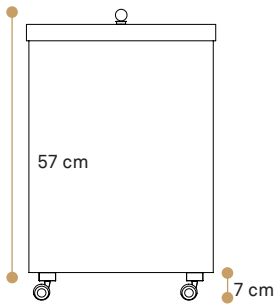

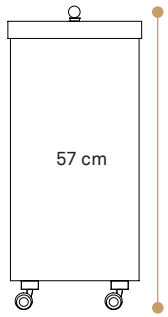

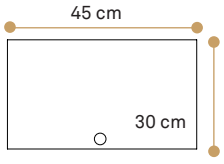

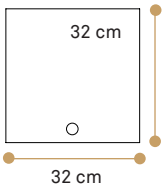

CODICE

80 Quadrato senza ruote	L32xP32xH53cm
80R Quadrato con ruote	L32xP32xH57cm
79 Rettangolare senza ruote	L45xP30xH53cm
79R Rettangolare con ruote	L45xP30xH57cm
80TC Tappo colorato quadrato	-
79TC Tappo colorato rettangolare	-

*L'importo è da sommare al costo del portabiancheria

porta biancheria

Nora

Sgabello in PMMA sp.10mm
Disponibile in tutte
le nostre colorazioni



CODICE	
SG04	L40xP30xH55cm

Panca 70

Sgabello/Panca in PMMA sp. 20 mm
Disponibile Trasparente,
Bianco o Nero Lucido



CODICE	
PN070	L70xP30xH40cm

Ponte

Sgabello in PMMA sp.10mm
Disponibile in tutte
le nostre colorazioni

Sgabello in PMMA sp.15mm
Disponibile in Trasparente, Opal, Fumè,
Bianco e Nero Lucido,
Bianco e Nero Satinato
Ghiaccio





CODICE	
SG02 sp. 15mm	L40xP30xH40cm
SG02C sp. 10mm	L40xP30xH40cm
SG02G ghiaccio	L40xP30xH40cm

Delta

Sgabello in PMMA sp.10mm
Disponibile in tutte le nostre colorazioni

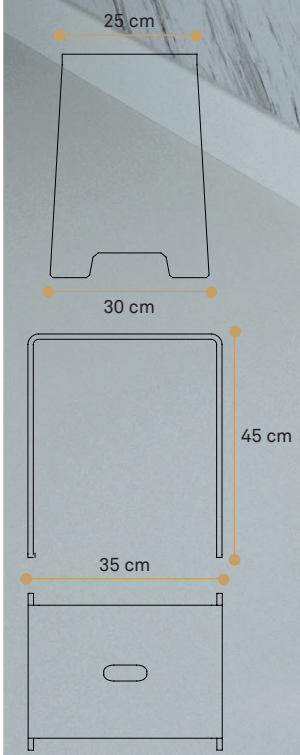

Barra Ø 25mm
Disponibile soloTrasparente

CODICE	
SG09 senza barra	L35xP30xH45cm
SG09B con barra	L35xP30xH45cm

Comodo

Sgabello in PMMA sp. 10mm
Ripiano in PMMA sp.10mm
Disponibile in tutte
le nostre colorazioni

Barra PMMA Ø25mm
Disponibile solo Trasparente



Barra e ripiano
posizionati a 10 cm da terra



comodo con barra

CODICE

SG05 senza barra	**L**35x**P**25x**H**40cm
SG05B con barra	**L**35x**P**25x**H**40cm
SG05R con ripiano	**L**35x**P**25x**H**40cm

Stool

Sgabello in PMMA sp. 25mm
Gambe in PMMA 30x30mm
Barra Tonda in PMMA Ø 18mm
Disponibile solo Trasparente



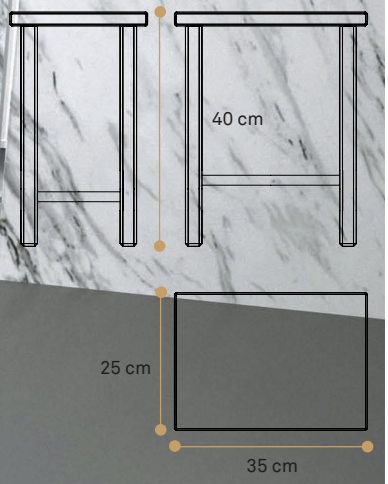

CODICE

SG01	**L**35x**P**25x**H**40cm

Alpha

Sgabello in PMMA sp.10mm
Disponibile in tutte
le nostre colorazioni



Barra Ø 25mm
Disponibile solo Trasparente

CODICE

SG08B con barra	**L**35x**P**30x**H**45cm
SG08 senza barra	**L**35x**P**30x**H**45cm

Ponte P



Sgabello in PMMA sp.15mm
Disponibile in
Trasparente, Opal, Fumè,
Bianco e Nero Lucido,
Bianco e Nero Satinato

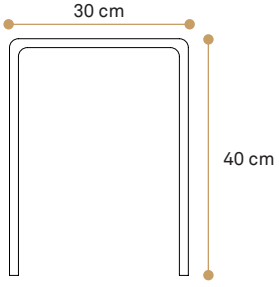

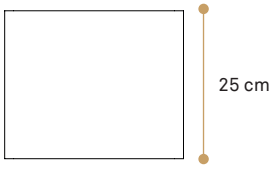

CODICE

SG02P	**L**30x**P**25x**H**40cm

Pan NEW



Sgabello in PMMA sp. 20mm
barre Ø 35mm
Disponibile Solo Trasparente

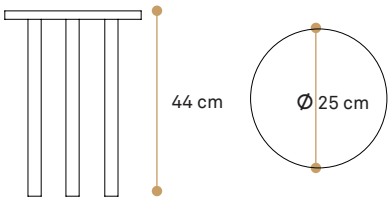

CODICE

PAN01	**L**25x**P**25x**H**44cm

sgabelli

Musa

Scaletta in PMMA
Aste laterali PMMA sp.10mm
Aste porta asciugamano Ø18mm
Disponibili solo Trasparente



Vassoi in PMMA sp. 5mm
Cassettiera in PMMA sp. 5mm
Disponibili in tutte le
nostre colorazioni

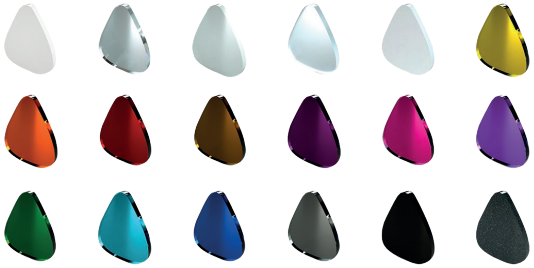

CODICE	
602	L37xP35xH184,5 cm

Minimax



Scaletta in PMMA
Aste laterali sp.10mm
Disponibili in tutte
le nostre colorazioni
Aste porta asciugamano Ø 18mm
Disponibili solo Trasparenti

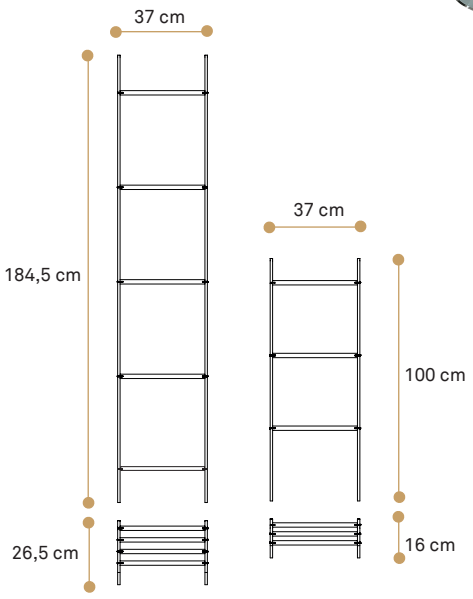

CODICE	
MMX0P piccola	L37xP16xH100cm
MMX0G grande	L37xP26,5xH184,5cm



Parka

NEW

Scaletta in PMMA
Aste laterali sp.10mm
Disponibili in tutte
le nostre colorazioni
Aste porta asciugamano Ø 18mm
Disponibili solo Trasparenti

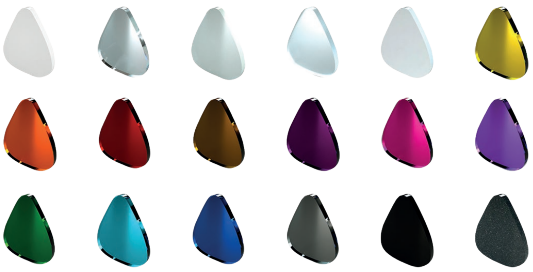

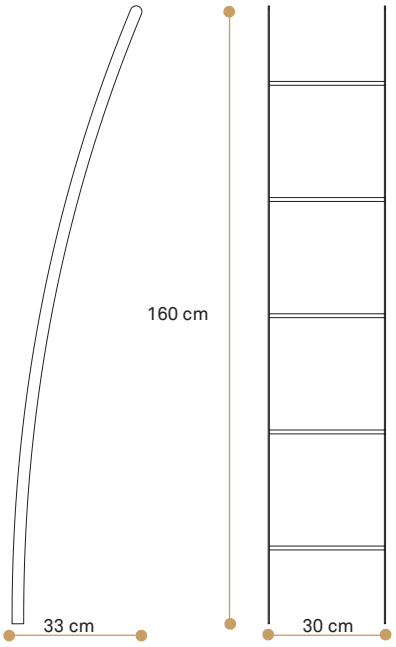

CODICE

PAK001	L30xP33xH160cm

scalette



Portasciugamano

CODICE	
UP006	L30xP15xH15cm

Portasciugamani in PMMA sp.10mm

Attacchi a parete in metallo cromato

Disponibile in tutte le nostre colorazioni

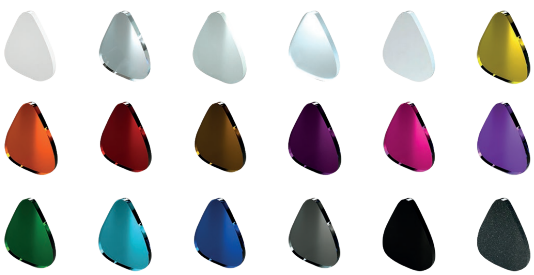

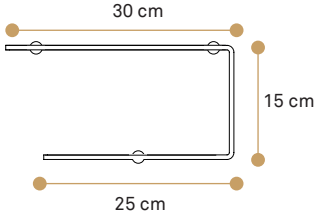



CODICE	
UP007	L30xP15xH30cm

Porta rotolo in PMMA sp.10mm
Attacchi a parete in metallo cromato

Disponibile in tutte le nostre colorazioni

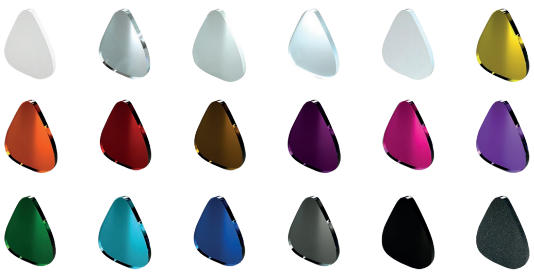

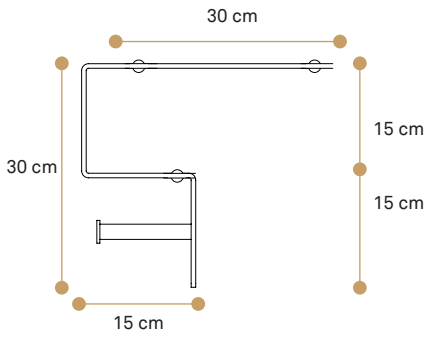



Portascopino e rotolo

CODICE	
UP005	L30xP15xH58cm

Portascopino e rotolo in PMMA sp.10mm
Attacchi a parete in metallo cromato

*Fusto portascopino disponibile solo Opal

Disponibile in tutte le nostre colorazioni

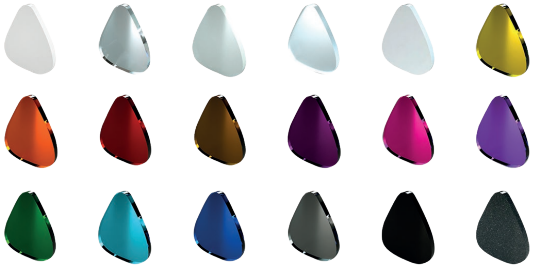

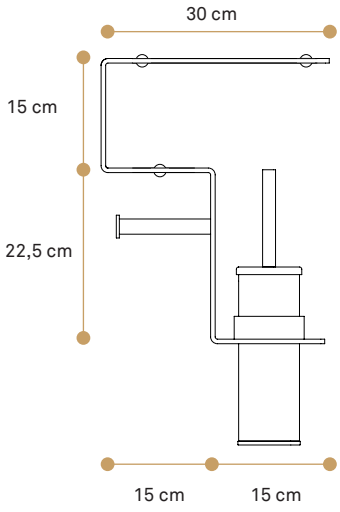



PAREADESIGN

up&down

Sixty



CODICE

SIXQ01 Sixty & Quadro	**L**71,2x**P**15x**H**71,2 cm

Composizione Sixty e Quadro in PMMA
con struttura sp.5mm e ripiani interni sp.10mm
Composta da:
n°1 SIX005
n°1 Specchio 1606

Disponibile in tutte le nostre colorazioni

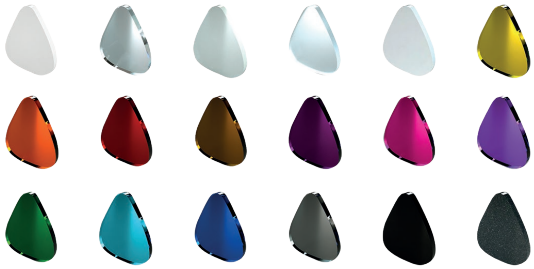

La collezione Sixty è composta da 5 elementi ed offre infinite possibilità compositive .
Il fondo può essere dello stesso colore della struttura o a contrasto, ogni elemento può essere fissato in verticale o in orizzontale (da specificare in fase d'ordine).
Possibilità di inserire dei ripiani interni e ante di chiusura.

Aria



CODICE

PE900	**L**30x**P**13x**H**60 cm
PE940	**L**40x**P**13x**H**60 cm

Pensile con struttura e ripiani PMMA sp. 8mm
Anta in PMMA sp. 5mm
Disponibile in tutte le nostre colorazioni
Cerniere in metallo cromato

*Ripiani regolabili

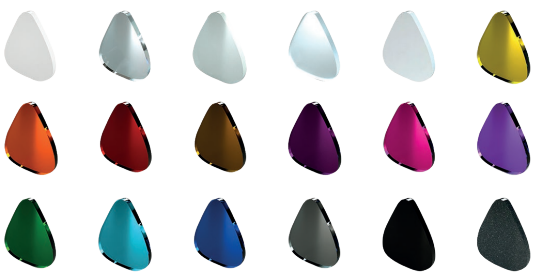

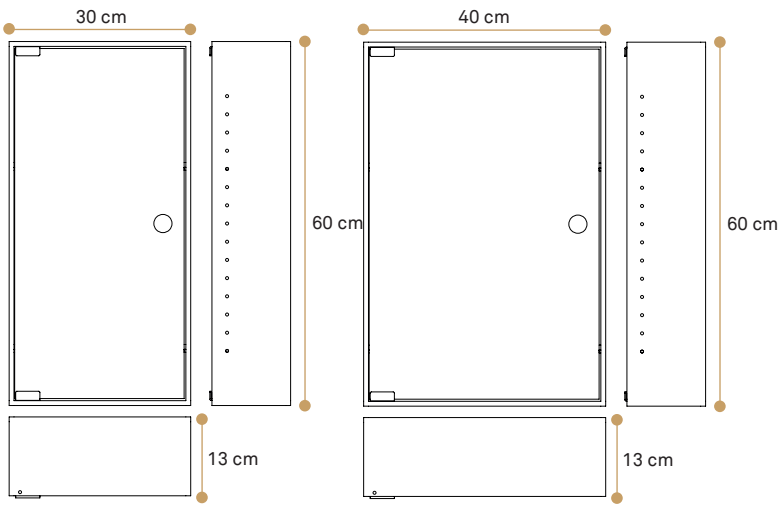

scaffali a parete



LAVABO COGNAC
Adatto per mobile Ponte, Dune
Flex 70/110 (con rubinetto a parete)

CODICE

COL003	**L**53x**P**35x**H**14,5cm



LAVABO COGNAC
Adatto per mobile Luce, Flex70/110, Ponte, Dune

CODICE

COL004	Ø35x**H**16 cm



LAVABO SCALINO
Adatto per mobile Ponte, Dune
Flex 70/110 (con rubinetto a parete)

CODICE

SCL002	**L**55x**P**38x**H**11,5cm



LAVABO SCALINO
Adatto per mobile Ponte e Dune

CODICE

SCL007	**L**55x**P**48x**H**11,5cm

Ponte



CODICE

400L Ponte senza lavabo 400R con ripiano	L100xP50xH75cm -

Mobile lavabo in PMMA sp. 20mm
Disponibile Trasparente, Bianco o Nero lucido



Ripiano aggiuntivo PMMA sp.20mm
Disponibile Trasparente, Bianco o Nero lucido



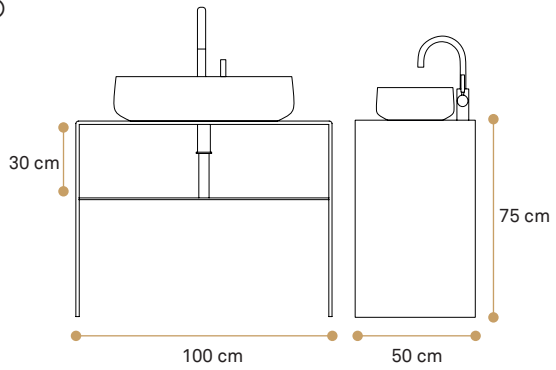

Lavabo COGNAC o SCALINO (prezzi e specifiche pag. 370)
La richiesta di fornitura del lavabo deve essere comunicata in fase d'ordine specificando il modello desiderato

Dune



CODICE

399L	**L**90x**P**50x**H**75cm

Mobile lavabo in PMMA sp.10mm
Disponibile in tutte le nostre colorazioni

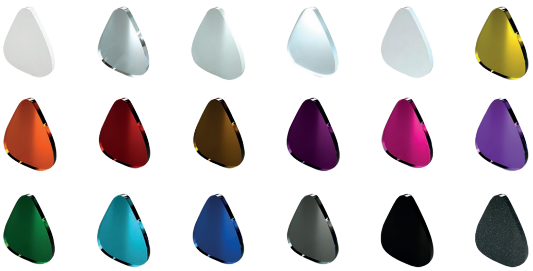

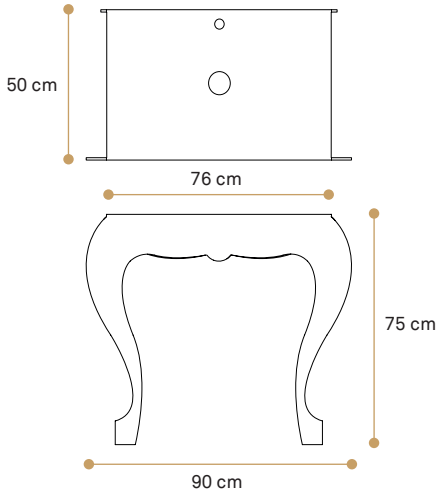

Lavabo COGNAC o SCALINO (prezzi e specifiche pag. 370)
La richiesta di fornitura del lavabo deve essere comunicata in fase d'ordine specificando il modello desiderato

Flex



CODICE

FX070 Flex 70 senza lavabo	**L**70x**P**40x**H**44cm
FX0110 Flex 110 senza lavabo	**L**110x**P**40x**H**44cm

Mobile lavabo in PMMA sp. 20mm
Disponibile Trasparente, Bianco o Nero lucido



Attacco a parete con profilo a “C” in metallo



Dettaglio staffa a parete

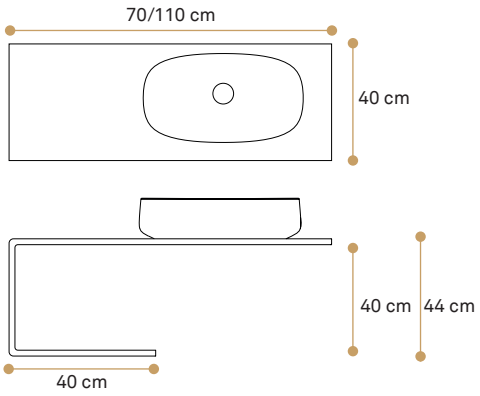

Lavabo COGNAC o SCALINO (prezzi e specifiche pag. 370)
La richiesta di fornitura del lavabo deve essere comunicata in fase d’ordine specificando il modello desiderato

Luce



CODICE

451L	L50xP50xH75cm

Mobile lavabo in PMMA sp.10mm
Disponibile in tutte le nostre colorazioni

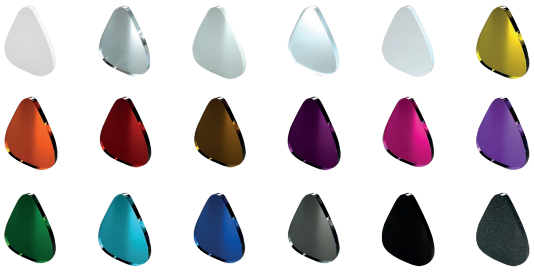

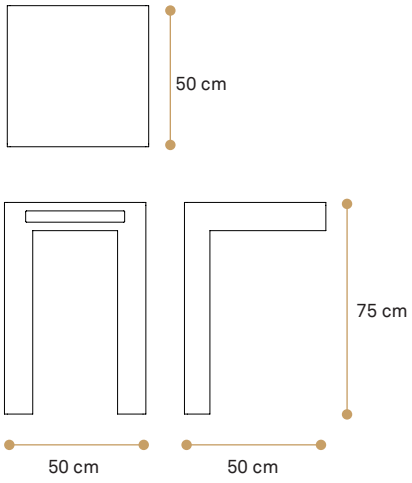

Lavabo COGNAC-COL004 (prezzi e specifiche pag. 370)
La richiesta di fornitura del lavabo deve essere comunicata in fase d'ordine specificando il modello desiderato

mobili lavabo

complementi

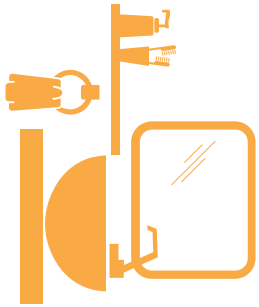

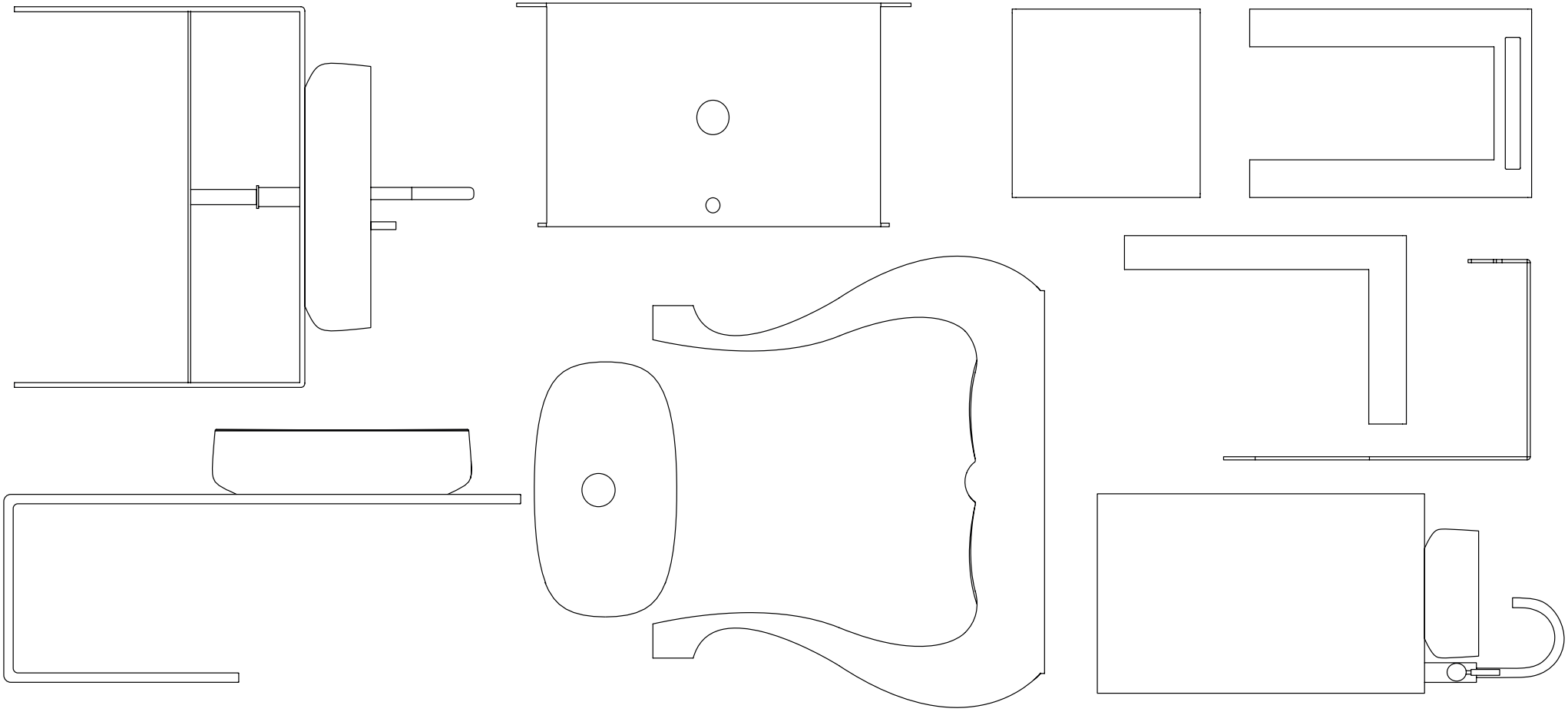

INDICE

Arredo Bagno

COMPLEMENTI 376

Mobili Lavabo 375
Lavabo 370
Scaffali a parete 369
Up & Down 366 - 59
NEW Scalette 362 - 48
NEW Sgabelli 359
Porta biancheria 354
Scaffali a parete 63
NEW Specchi 71
Mobili contenitori 15
NEW Carrelli 102
NEW Appendiabito 178

SET DOCCIA 351

NEW Appendibili 350
Ganci 342
Vassoi Vasca 338
Tergivetro 336
Mensole Doccia 333

NEW PIANTANE 325

ACCESSORI 310

Scopini 309
Porta teli 303
Porta oggetti 299
Dispenser 293
Bicchieri 289
Porta sapone 286
Mensole 283
Gettacarte 280

CONDIZIONI VENDITA 232

NEW SCHIENALI DOCCIA 226

NEW DIVISORI E PORTE 216

NEW SERIE ZEL 277

SERIE REGULA 274

SERIE ARIEL 269

SERIE DEA 264

SERIE IKOS 260

SERIE COSMEA 257

SERIE ADELE 252

SERIE LADY 248

SERIE QUADRA 244

SERIE FOLIO 240

SERIE LULU' 236

prodotti personalizzabili con stampa

CAMPIONARIO COLORI

Per la corretta colorazione del PMMA attenersi SEMPRE alla mazzetta colori.

TR : Trasparente
CL: Colorato/Opal/Satinato trasparente
ST: Satinato bianco o nero
BI: Bianco

bianco
3-5-8-10-15-20 mm

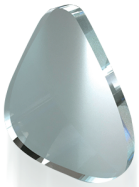
trasparente
3-5-8-10-15-20-25-30 mm


opal
3-5-8-10-15 mm


satinato
3-5-8-10-15 mm


bianco satinato
3-5-8-10-15 mm


giallo
3-5-8-10 mm


arancione
3-5-8-10 mm


rosso
3-5-8-10 mm


bronzo
3-5-8-10 mm


prugna
3-5-8-10 mm


fucsia
3-5-8-10 mm


viola
3-5-8-10 mm


verde
3-5-8-10 mm

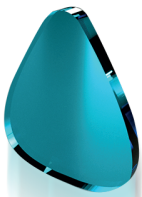
azzurro
3-5-8-10 mm

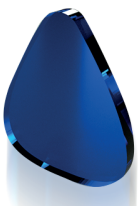
blu
3-5-8-10 mm

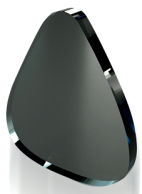
fumé grigio
3-5-8-10-15 mm


nero
3-5-8-10-15-20 mm


nero satinato
3-5-8-10-15 mm

PETROZZI Artigianato, Design, Qualità

La storia della Petrozzi ha inizio negli anni Settanta con Domenico Petrozzi, che negli anni Duemila trasmette la sua esperienza e professionalità ai figli Alessandro, Giovanna e al genero Emiliano Fazio.
Ha così inizio una fase di espansione e innovazione tecnologica, che porterò alla creazione di prodotti sempre più all'avanguardia e dal design raffinato.

Grazie alla presenza di interior designer interni e a collaborazioni esterne, l'azienda oggi vanta una vasta gamma di linee bagno e complementi d'arredo, coniugando funzionalità ed estetica.

Unici in Italia per l'ampia selezione di articoli a catalogo e la possibilità di realizzare prodotti su misura e personalizzati, ci avvaliamo di un ufficio tecnico che garantisce un supporto completo, sviluppando progetti e rendering fotorealistici per soddisfare ogni esigenza.
Tecnologia, progresso, innovazione: sono questi i pilastri della nostra crescita.

Ogni grande successo nasce da una piccola realtà artigianale, così un sogno di famiglia ha dato vita a un'eredità destinata alle generazioni future, consolidando la Petrozzi come eccellenza nel settore della lavorazione delle materie plastiche e della produzione di elementi e accessori d'arredo.

La nostra linea di prodotti, pensati per essere complementari nell'uso quotidiano, è l'emblema del brand PETROZZI DESIGN.

RICAMBI

CODICE	MODELLO
CIUFFO G	Ciuffo in gomma
CIUFFO S	Ciuffo in setola
CIUFFO 2	Ciuffo in setola e manico interno
CIUFFO 3	Manico completo con ciuffo in setola (Indicare colore e modello S094 o Q036)
FIA01	Fiala interna
DI001	Pompetta per dispenser
KIT01	Kit incollo serie da bagno
21A	Supporto per H2O
FOL09A	Supporto per FOL09
GT001	Gomma per tergi vetro
SA001	Sacco portabiancheria (per cod.80)
RR001	Ruote (kit 4pz)
SUPQR	Supporto per mensola serie Quadra
SUPAR	Supporto per mensola serie Ariel
CR001	Supporto per mensola serie Stile
TUC001	Supporto per mensola Tucano
PL001	Supporto per mensola serie Cosmea
AARIC	Cilindro porta rotolo Adele
BICSR	Bicchiere di ricambio serie da bagno
DISPSR	Dispenser di ricambio serie da bagno (Senza pompetta)



BAGNO

Petrozzi Design srls
Via Quinzia Vecchia snc
02038 Scandriglia (RI)
C.F/P.IVA: 01205770579

Telefono
0765 841787
Amministrazione: 351 9890021
Ufficio Tecnico: 351 3122139

Mail
Ordini: comm.petrozzidesign@gmail.com
Ufficio Tecnico: grafica.petrozzi@gmail.com
Amministrazione: amm.petrozzidesign@gmail.com

www.petrozzidesign.com